domusfalerii

domusan
bathroom elements

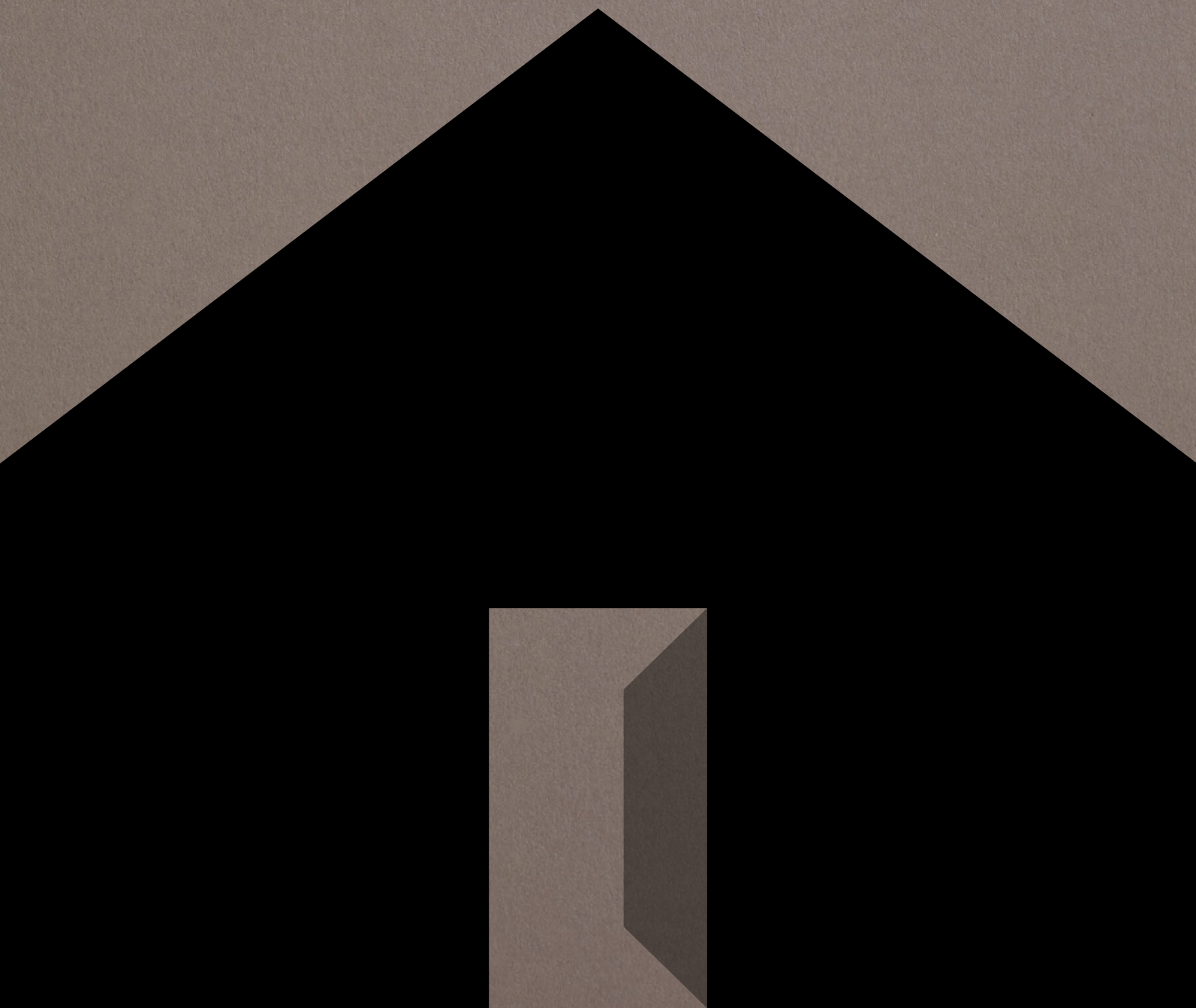

domusfalerii

Domusfalerii. L’ispirazione che trascende il tempo.

DOMUSFALERII. INSPIRATION THAT TRANSCENDS TIME.

L’acqua. Il calore. La pelle che sfiora le superfici. La Casa è sensorialità e accoglienza. Domusfalerii ne interpreta la natura ancestrale di luogo sacro, destinato al rifugio e alla rigenerazione. Attraverso la cura del design dà vita ad arredi dall’eleganza al di là del tempo. Ogni elemento di arredo diventa così l’espressione di un sapere antico, fondato sull’arte e sul mestiere, per proiettarsi oltre il tempo.

L’intera attività di Domusfalerii è improntata ad un approccio guida: la Qualità Totale. La perseguiamo attraverso una progettazione originale e coraggiosa, che non teme di creare qualcosa di diverso, innovativo, giocando con forme e materiali; un processo produttivo portato avanti a regola d’arte e un controllo di qualità attento e costante. Il tutto unito a una profonda integrazione con il territorio, da sempre fonte inesauribile di ispirazione.

Water. Warmth. Skin grazing surfaces. The home is sensuality and a sense of welcome. Domusfalerii embodies its ancestral essence as a sacred space, destined for refuge and renewal. Through meticulous design, it brings to life furnishings of timeless elegance. Each piece, each basin is the expression of ancient know-how and deep mastery, crafted to transcend time.

The entire activity of Domusfalerii is shaped by a guiding principle: Total Quality. We pursue it through bold, original design—unafraid to explore something different and innovative, by playing with forms and materials, through a manufacturing process carried out to perfection; and through careful, constant quality control. All this is joined with a deep bond to our territory, an inexhaustible source of inspiration.





La Domus

Domusfalerii è una casa con le porte aperte: aperte al design, alla cultura, alla ricerca. Aperte a chi, come noi, crede che la bellezza sia una cosa seria, che il talento vada promosso, che la qualità sia un dovere. A chi sa riconoscere un pensiero dietro una forma, una storia dietro un segno. La casa è la forma della vita e noi, quella forma, vogliamo custodirla. Ogni giorno.

Domusfalerii is a home with open doors: open to design, to culture, to exploration. Open to those who, like us, believe that beauty is a serious matter, that talent deserves to be nurtured, that quality is a responsibility. To those who can see an idea behind a form, a story behind a line. The home is the shape of life—and we aim to be its guardians. Every day.

/sistema doccia/shower systems



Acqua che rallegra l’anima.
L’acqua è movimento, energia, leggerezza. Grazie ai nostri sistemi doccia, l’acqua diventa un modo nuovo di vivere lo spazio: intimo, avvolgente e rigenerante.

Water that gladdens the soul.
Water is movement, energy, lightness. With our shower systems, water becomes a new way of experiencing space: intimate, enveloping, regenerative.

/complementi d’arredo/furnishing accessories



Il fascino della materia.
Legno e metallo per mobili e strutture, fine ceramica per i termoarredi: selezioniamo le migliori materie prime per dare vita a un arredobagno di grande eleganza.

The charm of materials.
Wood and metal for cabinets and structures, fine ceramic for radiators: we select the finest raw materials to create a bathroom environment of utmost elegance.



/lavabi/washbasins

Piacevoli riti quotidiani.
Forme, dimensioni e stili si declinano in un arcobaleno di colori e di soluzioni a disposizione di ogni casa e di ogni professionista dell’arredo.

Delightful daily rituals. Shapes, sizes, and styles unfold in a rainbow of colours and solutions. A whole world at the disposal of every home and every design professional.

/sanitari/sanitary ware

Dalla terra alla ceramica.
Collezioni di sanitari con caratteristiche e dimensioni diverse, tutti di grande eleganza e all’avanguardia per comfort e materiali, sempre ravvivati dal Colore.

From earth to ceramic. Sanitary collections with diverse features and dimensions—each distinguished by elegance, advanced comfort, and refined materials, always enlivened by Colour.



/rubinetti/taps



Sorgente di freschezza.
Acqua fresca, calda, sempre perfetta per temperatura e portata: rubinetterie dal design contemporaneo, eredi di una tradizione antica e dell’amore per la bellezza.

A spring of freshness.
Whether cool or warm, the water is always at the ideal temperature and flow. Contemporary taps, heirs to an ancient tradition and a love of beauty.

/Cromatismi



Il colore è creatività primordiale, emozione viscerale. Nascono dal colore l'equilibrio dei complementari o la bizzarrie delle dissonanze; è con il colore che si comunicano energia o calma, attenzione o dinamismo, serenità o senso di infinito. Colori caldi, freddi, decisi, leggeri...Domusfalerii ha selezionato trenta diverse tonalità per darvi la possibilità di creare in ogni bagno esperienze visive ed emozionali profonde e sempre nuove.

Color embodies primal creativity and visceral emotion. It is through color that we achieve the balance of complements and the distinctiveness of dissonance.
Color allows us to convey energy or calm, attention or dynamism, serenity or a sense of infinity. Whether warm, cool, bold, or light shades...Domusfalerii has carefully selected thirty distinct shades, allowing you to design deep and ever-fresh visual and emotional experiences in every bathroom.

PROCESSO PRODUTTIVO / PRODUCTION PROCESS

L'applicazione del colore richiede vari passaggi per assicurare il miglior risultato possibile.
La ceramica viene smaltata e cotta, poi si passa al trattamento aggrappante per l'applicazione del colore. Uno stabilizzante precede la seconda cottura ad elevata temperatura che renderà il prodotto duraturo e di grande qualità.

The application of color requires multiple steps to ensure the best possible result.
First, the ceramic is glazed and fired, followed by a bonding treatment for the color application. A stabilizing agent is then applied prior to a second high-temperature firing, which makes the product durable and of high quality.

CARATTERISTICHE TECNICHE / TECHNICAL FEATURES

Lo smalto ottenuto è antigraffio, resistente agli sbalzi termici e contraddistinto da una satinatura delicata al tatto. Leggeri cambi di tono e differenze di satinatura sono da considerarsi caratteristiche intrinseche del processo produttivo ceramico.

The resulting glaze is scratch-resistant, resistant to thermal shock, and distinguished by a delicate, soft-touch satin finish. Slight variations in tone and subtle differences in the satin texture are inherent characteristics of the ceramic production process.

PULIZIA DELLA CERAMICA / CERAMIC CARE & CLEANING

La pulizia quotidiana può essere effettuata semplicemente con un panno morbido, acqua calda e un detergente delicato. Si consiglia una manutenzione regolare.

Daily cleaning can be carried out simply using a soft cloth, warm water, and a mild detergent. Regular maintenance is recommended.

palette colori / color palettes

La corrispondenza dei colori delle palette presentate fa riferimento alle color chips o, quando non presente, alla guida **Pantone Fashion, Home + Interiors/**

The color matching of the palettes shown refers to the color chips or, when not available, to the **Pantone Fashion, Home + Interiors color guide/**

grigio / grey

- 31. perlé satin *
- 01. blanc de blanc
- 02. dove
- 03. atmosphere
- 04. deep taupe
- 05. granite gray
- 06. gray violet
- 07. alloy
- 08. castlerock
- 09. meteorite
- 10. pirate black

marrone / brown

- 11. pure cashmere
- 12. sepia tint
- 13. cappuccino
- 14. chocolate brown

rosa / pink

- 15. cradle pink

rosso / red

- 16. cabernet
- 17. red orange

giallo / yellow

- 18. lemon verbena

verde / green

- 19. birch
- 20. green olive
- 21. avocado
- 22. mineral gray
- 23. dusty jade green
- 24. ivy

blu / blue

- 25. porcelain blue
- 26. mykonos blue
- 27. bluestone
- 28. blue indigo
- 29. maritime blue

viola / purple

- 30.purple heather

* Verificare preventivamente la disponibilità della finitura / Please verify the availability of the finish beforehand.



/sanitari
sanitary ware



/lavabi
washbasins



/piatti doccia
shower trays

/Domusan
Bathroom Elements

Domusfalerii interpreta l'arredo bagno
attraverso la ricerca estetica del perfetto equilibrio
tra funzionalità e forma. La nuova raccolta 2026
presenta sanitari, lavabi, rubinetteria e piatti doccia,
progettati per valorizzare l'ambiente bagno con una
decisa personalità.

Gusto estetico e innovazione tecnica si incontrano
con un obiettivo preciso: garantire funzionalità
d'uso e durata nel tempo. Sanitari, lavabi e piatti
doccia esaltano il benessere quotidiano attraverso
una presenza discreta ma distintiva, improntata
al principio della Qualità Totale. La purezza della
ceramica si traduce così in un linguaggio di design
essenziale, capace di arricchire con naturalezza
ogni ambiente bagno.

Domusfalerii brings a refined vision to bathroom
design through an aesthetic perspective, balancing
functionality and form. The 2026 collection features
sanitaryware, washbasins, brassware and shower trays,
thoughtfully designed to enhance the bathroom
with a distinctive and contemporary character.

Refined aesthetics and technical innovation
converge with a clear purpose: to deliver exceptional
functionality and lasting performance. Sanitaryware,
washbasins, and shower trays enrich everyday
wellbeing through a presence that is both
understated and distinctive, embodying the principle
of Total Quality. The purity of ceramic is expressed
through an essential design language that enhances
every bathroom with effortless elegance
and timeless appeal.

/Index

/VIRGOLA

VIRGOLA 18
sanitari a terra / back to wall sanitary ware
sanitari sospesi / wall hung sanitary ware
VIRGOLETTA 36
sanitari a terra / back to wall sanitary ware
sanitari sospesi / wall hung sanitary ware
MULTIPLA 54
sanitari a terra / back to wall sanitary ware
sanitari sospesi / wall hung sanitary ware

/MASCALZONE

MASCALZONE 82
sanitari a terra / back to wall sanitary ware
sanitari sospesi / wall hung sanitary ware
lavabi / washbasins
GRAN MASCALZONE 104
sanitari a terra / back to wall sanitary ware
sanitari sospesi / wall hung sanitary ware
lavabi / washbasins
MASCALZONE LIGHT 136
sanitari a terra / back to wall sanitary ware

/FOGLIA

FOGLIA 146
sanitari a terra / back to wall sanitary ware
sanitari sospesi / wall hung sanitary ware
FOGLIOLINA 166
sanitari a terra / back to wall sanitary ware
sanitari sospesi / wall hung sanitary ware
QUADRA 182
sanitari a terra / back to wall sanitary ware
sanitari sospesi / wall hung sanitary ware

/F50

F50 194
sanitari a terra / back to wall sanitary ware
sanitari sospesi / wall hung sanitary ware
F50 SPECIAL 208
sanitari a terra / back to wall sanitary ware
sanitari sospesi / wall hung sanitary ware

/LAVABI
WASHBASINS

MISURA 226
lavabi / washbasins
LAVATRUCCO 240
lavabi / washbasins

/PIATTI DOCCIA
SHOWER TRAYS

TABLET 290
piatti doccia / shower trays
PLANO 35 310
piatti doccia / shower trays

/PARTI DI RICAMBIO
SPARE PARTS 326

Forme essenziali e prestazioni evolute per portare armonia nel bagno contemporaneo. Virgola unisce design, versatilità e comfort, con soluzioni pensate per un'esperienza d'uso naturale, silenziosa e intuitiva.
Le linee morbide e pulite si adattano con discrezione a ogni ambiente, mentre materiali e finiture curate garantiscono comfort e funzionalità. Al centro, un equilibrio nuovo tra bellezza e benessere.

Clean forms and advanced performance bring harmony to the contemporary bathroom. Virgola blends design, versatility and comfort, with solutions created for a natural, quiet and intuitive experience. Soft, streamlined lines adapt discreetly to any setting, while carefully selected materials and finishes ensure comfort and functionality.
At its heart, a new balance between beauty and well-being.

Virgola

DESIGN BY BCF DESIGN + DOMUSFALERII

Una collezione di sanitari che comprende vaso e bidet pensati per installazione a terra e sospesi, arricchiti da funzionalità tecniche capaci di migliorare la vivibilità dell'ambiente bagno, come scarichi e pilette di nuova generazione. Shhh... è lo scarico rimless nascosto con funzionamento a vortice silenzioso per un utilizzo più sostenibile e performante della toilette, mentre il bidet è dotato di un copripiletta in ceramica che rimane fisso a filo del sanitario.

A collection of sanitaryware that includes WC and bidet units designed for both floor-standing and wall-hung installation, enhanced with technical features that improve the usability of the bathroom environment, such as next-generation flush systems and waste fittings. Shhh... features a concealed rimless flush with a silent vortex action, ensuring a more sustainable and high-performance use of the toilet, while the bidet is equipped with a ceramic waste cover that remains perfectly flush with the sanitary fixture.

/sanitari a terra/back to wall sanitary ware

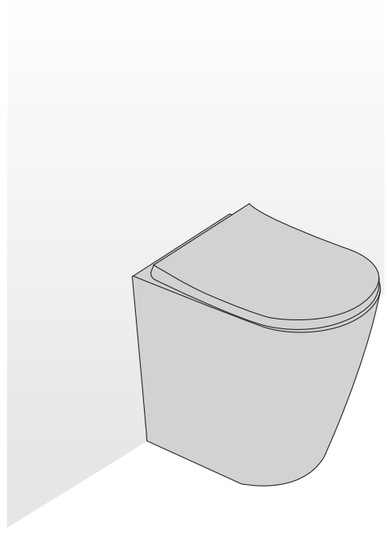

vaso a terra /
back to wall wc

L 38 x P 54 x H 42 cm

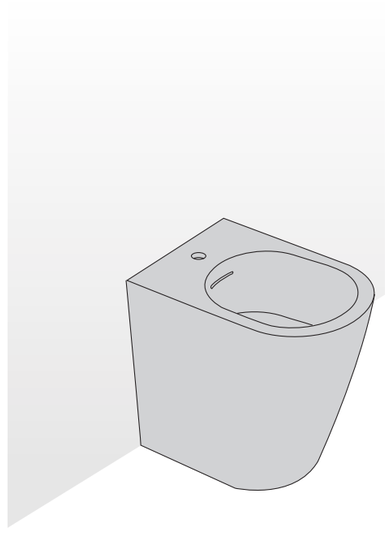

bidet a terra /
back to wall bidet

L 38 x P 54 x H 42 cm

/sanitari sospesi/wall hung sanitary ware

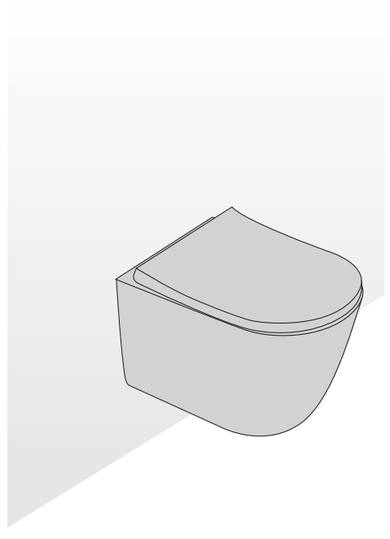

vaso sospeso /
wall hung wc

L 38 x P 54 x H 30* cm

* La misura non include il sifone di scarico.
Measurement does not include the drain trap.



bidet sospeso /
wall hung bidet

L 38 x P 54 x H 30 cm

/copripiletta/drain cover

Lo scarico del bidet si apre e si chiude,
ma l'elegante cover in ceramica resta fissa
a filo del sanitario. Più comoda, più bella.

The bidet drain opens and closes, while the
elegant ceramic cover remains fixed and flush
with the fixture. More comfortable and beautiful.

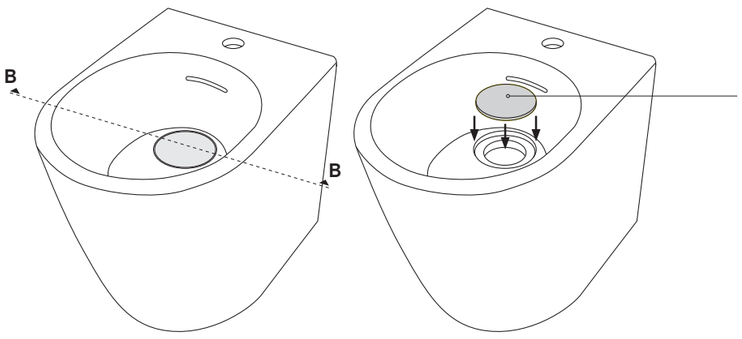

**COPRIPILETTA Ø 12 CM /
DRAIN COVER Ø 12 CM**

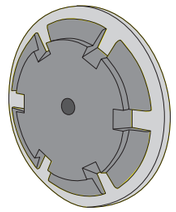

versione push-up /
push-up version

versione salterello /
pop-up version

SEZ. B-B

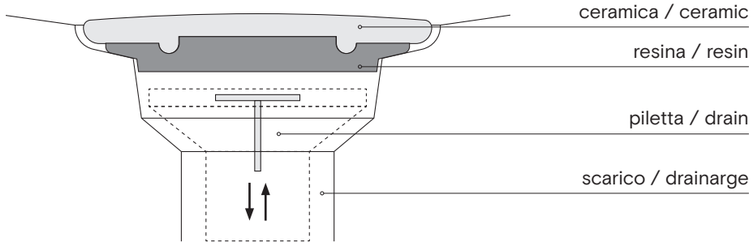

versione push-up /
push-up version



versione salterello /
pop-up version



/scarico shhh.../shhh... flush



Shhh è uno scarico rimless nascosto di ultima generazione.
Funzionamento a vortice silenzioso, a soli 2,5 L: più discreto, più performante.

Shhh is a latest-generation concealed rimless flush. Its quiet vortex action uses just 2.5 L per flush: more discreet, more efficient.

guarda il video / watch the video

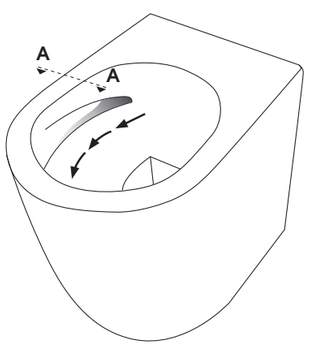

SEZ. A-A



PROTEZIONE ANTIBATTERICA AGLI IONI D'ARGENTO PER IL COPRIWATER - CERTIFICAZIONE ISO 22196

Realizzato con innovativa **tecnologia avanzata agli ioni d'argento**, questo materiale offre una protezione igienica attiva, permanente e ad ampio spettro, certificata secondo lo standard internazionale **ISO 22196:2011**.

- **Efficacia > 99,9%**: abbattimento quasi totale della carica batterica entro 24 ore.
- **Azione a 360°**: attivo contro i principali batteri Gram-positivi e Gram-negativi (Staphylococcus aureus ed Escherichia coli).
- **Tecnologia ad argento integrata:** l'azione antibatterica agisce direttamente sulla parete e sul DNA cellulare dei batteri, bloccandone la proliferazione.
- **Protezione permanente:** inseriti nella matrice del materiale, gli ioni d'argento non si usurano con la pulizia e garantiscono un'igiene costante per tutta la vita del prodotto. Dopo 24 ore per entrambi i batteri.

Inquadra il QR code e scopri di più
Scan the QR code to find out more

ANTIBACTERIAL PROTECTION WITH SILVER IONS FOR COVERSEAT - ISO 22196 CERTIFICATION

Made with innovative **advanced silver-ion technology,** this material provides active, permanent, and broad-spectrum hygienic protection, certified according to the international standard **ISO 22196:2011**.

- **>99.9% efficacy:** almost complete reduction of the bacterial load within 24 hours.
- **360° protection:** effective against the main Gram-positive and Gram-negative bacteria (Staphylococcus aureus and Escherichia coli).
- **Integrated silver technology:** the antibacterial action works directly on the bacterial cell wall and DNA, blocking bacterial proliferation.
- **Permanent protection:** integrated into the material matrix, the silver ions do not wear away with cleaning and ensure constant hygiene throughout the entire lifetime of the product. After 24 hours for both bacteria.

SHHH... È SOSTENIBILE / SHHH... IS SUSTAINABLE

Lo scarico rimless di ultima generazione garantisce consumi ridotti di acqua.

The latest-generation rimless flush system ensures reduced water consumption.

SHHH... È IGIENICAMENTE INNOVATIVO / SHHH... ENSURES A NEW STANDARD OF HYGIENE

Il risciacquo è più igienico, con ridotta dispersione di particelle aerosolizzate.

More hygienic flushing, with reduced dispersion of aerosolized particles.

SHHH... È DISCRETO / SHHH... A DISCREET DESIGN

L'acqua esce da una fessura smaltata opportunamente orientata per raggiungere l'intera superficie.

The water flows through a glazed slit, carefully oriented to reach the entire surface.

SHHH... È SILENZIOSO / SHHH... IS SILENT

Il vortice distribuisce l'acqua in modo più controllato e non produce rumore.

The vortex distributes the water in a more controlled way and produces no noise.



Domuspa - Velo
piatto doccia /
shower tray
color: cappuccino
L 140 x P 80 x H 2 cm

Domuspa
box doccia walk-in/
walk-in box shower
L 140 x H 200 cm

Nasone
kit doccia / shower kit

Calidarium
termoarredo / radiator
color: cappuccino
Ø 40 x P 7,6 cm

Virgola



vaso a terra / back to wall wc
color: cappuccino
L 38 x P 54 x H 42 cm

bidet a terra / back to wall bidet
color: cappuccino
L 38 x P 54 x H 42 cm

Nasone
miscelatore bidet / bidet mixer
P 17 x H 16,5 x Ø 3,5 cm



Furo
mobile / cabinet
essenza noce / walnut essence
L 73 x P 50 x H 75 cm

Kasa
lavabo / washbasin
color: blanc de blanc
Ø 54 x H 12 cm

Nasone
miscelatore da terra lavabo / floor-mounted basin mixer
L 28 x H 122 x Ø 3 cm

vaso a terra / back to wall wc
color: perlé satin
L 38 x P 54 x H 42 cm

bidet a terra / back to wall bidet
color: perlé satin
L 38 x P 54 x H 42 cm

Nasone
miscelatore bidet / bidet mixer
P 17 x H 16,5 x Ø 3,5 cm

vaso sospeso / wall hung wc
color: perlé satin
L 38 x P 54 x H 30* cm

bidet sospeso / wall hung bidet
color: perlé satin
L 38 x P 54 x H 30 cm

Nasone
miscelatore bidet / bidet mixer
P 17 x H 16,5 x Ø 3,5 cm

* La misura non include il sifone di scarico. / Measurement does not include the drain trap.

Virgola



Domuspa - Velo
piatto doccia /
shower tray
color: blanc de blanc
L 140 x P 80 x H 2 cm

Domuspa
box doccia walk-in/
walk-in box shower
L 100 x H 200 cm

Nasone
kit doccia / shower kit

/Carattere contemporaneo
Contemporary personality

La collezione Virgola si distingue per le proporzioni equilibrate, che attenuano il rigore delle linee squadrate per conferire all'insieme un aspetto più armonioso e morbido. Il linguaggio estetico sobrio e contemporaneo è pensato per integrarsi con naturalezza in ambienti bagno moderni ed essenziali. La cura dei dettagli e la qualità delle finiture completano una proposta che unisce alla funzionalità uno stile essenziale e accattivante.

The Virgola collection stands out for its balanced proportions, which soften the rigidity of squared lines to give the overall design a more harmonious and gentle appearance. Its understated, contemporary aesthetic is designed to blend naturally into modern, minimalist bathroom spaces. Attention to detail and the quality of the finishes complete a collection that combines functionality with an essential yet appealing style.



vaso sospeso / wall hung wc
color: birch
L 38 x P 54 x H 30* cm

bidet sospeso / wall hung bidet
color: birch
L 38 x P 54 x H 30 cm

Nasone
miscelatore bidet / bidet mixer
P 17 x H 16,5 x Ø 3,5 cm

Calidarium
termoarredo / radiator
color: birch
L 60 x P 7,6 x H 15 cm

* La misura non include il sifone di scarico. / Measurement does not include the drain trap.

NB. Collezione disponibile a partire da novembre 2026.
Collection available starting November 2026.

/Virgola

		Cod.
tipologia / type	**wc - vortice shhh / wc - shhh flush**	
dimensione / size	cm 38x54	
installazione / installation	terra filoparete / back to wall	
scarico / drain	terra.parete / floor.wall	
finitura / trim	bianco lucido / glossy white	VIVN541
finitura / trim	colorato / coloured	VIVN547
finitura / trim	perlé satin *	VIVN54731
peso / weight	kg 29	
pz/paletta / art/pallet	nazionale 15 / europallet 25	

accessori / accessories		
tipologia / type	**copriwater ammortizzato slim antibatterico / slim antibacterial soft-close coverseat**	
finitura / trim	bianco lucido / glossy white	VICWSC1
finitura / trim	colorato / coloured	VICWSC7
finitura / trim	perlé satin *	VICWSC731
peso / weight	kg 2	
tipologia / type	**kit fissaggi per filomuro / back to wall fixing kit**	99ACV71
tipologia / type	**curva di scarico da 90 mm / 90 mm drainage connection**	99AC071



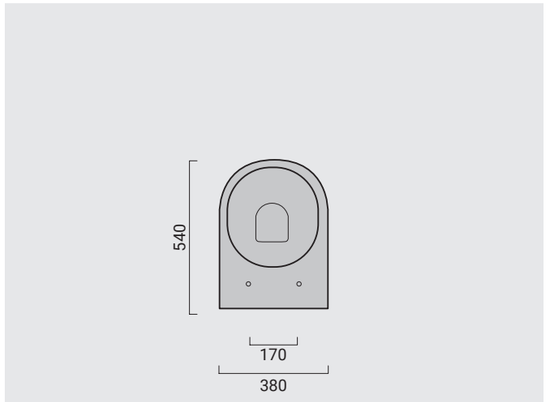

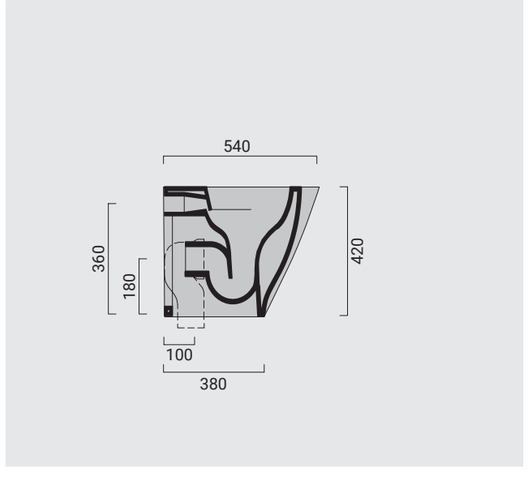

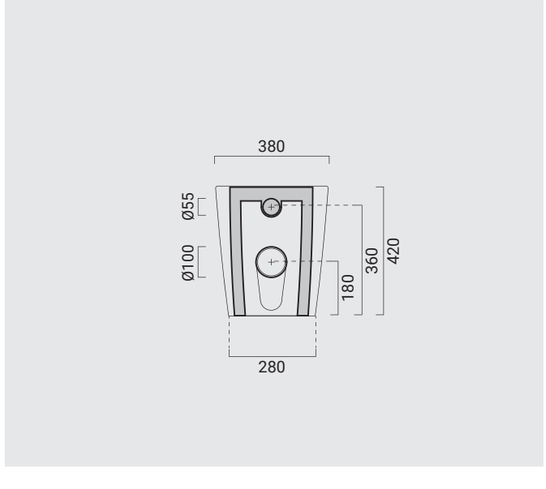

* Verificare preventivamente la disponibilità della finitura / Please verify the availability of the finish beforehand.

NB. Collezione disponibile a partire da novembre 2026.
Collection available starting November 2026.

/Virgola

		Cod.
tipologia / type	**bidet / bidet (copripiletta in ceramica inclusa/ceramic drain cover included)**	
dimensione / size	cm 38x54	
installazione / installation	terra filoparete / back to wall	
rubinetteria / tap	mono foro / one hole	
finitura / trim	bianco lucido / glossy white	VIBD541
finitura / trim	colorato / coloured	VIBD547
finitura / trim	perlé satin *	VIBD54731
peso / weight	kg 26	
pz/paletta / art/pallet	nazionale 15 / europallet 25	

accessori / accessories		
tipologia / type	piletta click/clack piatta / flat push down drain	99ACKM1
tipologia / type	**copripiletta forato in ceramica / perforated ceramic drain cover**	
finitura / trim	bianco lucido / glossy white	99ACVM1
finitura / trim	colorato / coloured	99ACVM7
tipologia / type	**kit fissaggi per filomuro / back to wall fixing kit**	09ACV71



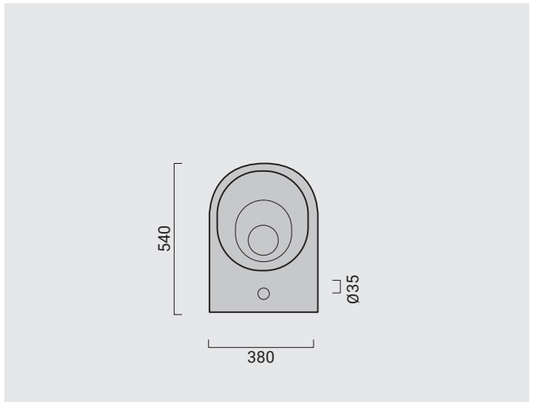

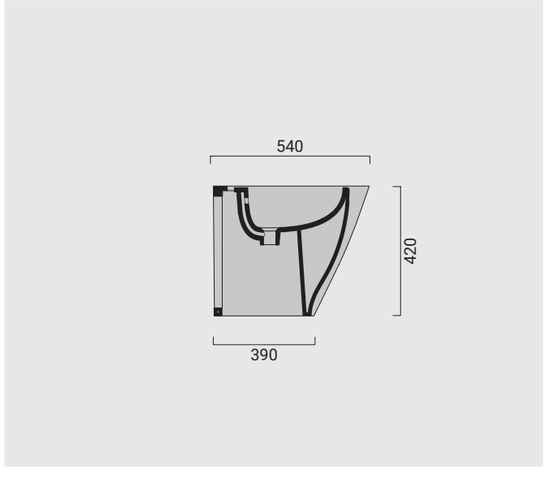

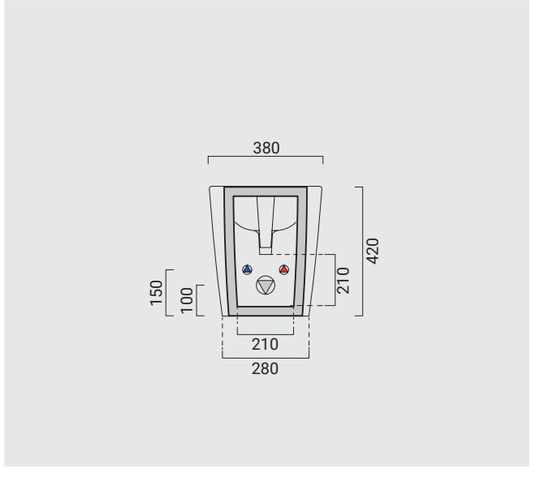

* Verificare preventivamente la disponibilità della finitura / Please verify the availability of the finish beforehand.

NB. Collezione disponibile a partire da novembre 2026.
Collection available starting November 2026.

/Virgola

		Cod.
tipologia / type	**wc - vortice shhh / wc - shhh flush**	
dimensione / size	cm 38x54	
installazione / installation	sospeso / wall hung	
scarico / drain	parete / wall	
finitura / trim	bianco lucido / glossy white	VIVS541
finitura / trim	colorato / coloured	VIVS547
finitura / trim	perlé satin *	VIVS54731
peso / weight	kg 23	
pz/paletta / art/pallet	nazionale 15 / europallet 25	

accessori / accessories

tipologia / type	**copriwater ammortizzato slim antibatterico / slim antibacterial soft-close coverseat**	
finitura / trim	bianco lucido / glossy white	VICWSC1
finitura / trim	colorato / coloured	VICWSC7
finitura / trim	perlé satin *	VICWSC731
peso / weight	kg 2	
tipologia / type	**kit fissaggio a scomparsa / wall hung fixing kit**	09ACKV1



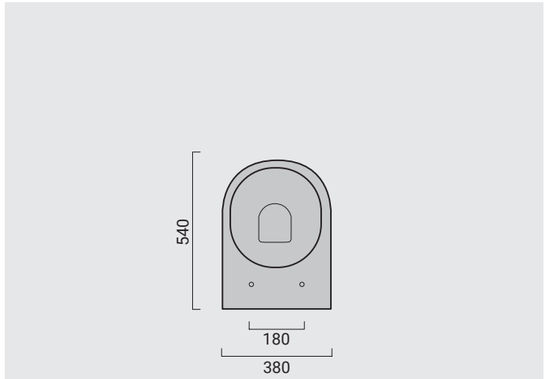

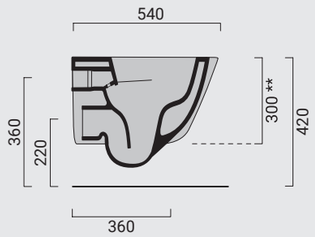

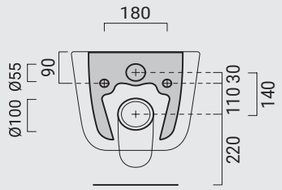

** La misura non include il sifone di scarico. / Measurement does not include the drain trap.
* Verificare preventivamente la disponibilità della finitura / Please verify the availability of the finish beforehand.

NB. Collezione disponibile a partire da novembre 2026.
Collection available starting November 2026.

/Virgola

		Cod.
tipologia / type	**bidet / bidet (copripiletta in ceramica inclusa/ceramic drain cover included)**	
dimensione / size	cm 36x50	
installazione / installation	sospeso / wall hung	
rubinetteria / tap	mono foro / one hole	
finitura / trim	bianco lucido / glossy white	VIBS541
finitura / trim	colorato / coloured	VIBS547
finitura / trim	perlé satin *	VIBS54731
peso / weight	kg 20	
pz/paletta / art/pallet	nazionale 15 / europallet 25	

accessori / accessories

tipologia / type	piletta click/clack piatta / flat push down drain	99ACKM1
tipologia / type	**copripiletta forato in ceramica / perforated ceramic drain cover**	
finitura / trim	bianco lucido / glossy white	99ACVM1
finitura / trim	colorato / coloured	99ACVM7
tipologia / type	**kit fissaggio a scomparsa / wall hung fixing kit**	09ACKB1



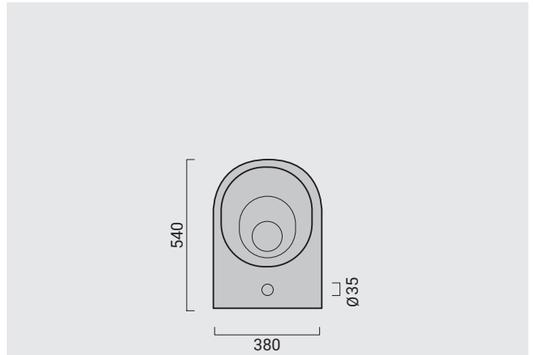

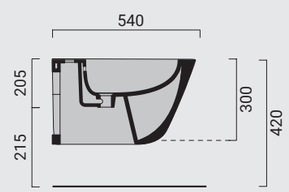

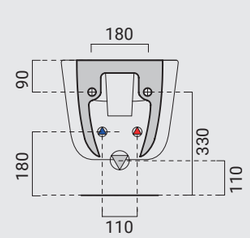

* Verificare preventivamente la disponibilità della finitura / Please verify the availability of the finish beforehand.

Virgoletta

DESIGN BY BCF DESIGN + DOMUSFALERII

Virgoletta ama la concretezza: altezza comoda e profondità ridotta aggiungono valore al suo design. Virgoletta ama la praticità: lo scarico rimless nascosto di ultima generazione è più elegante, igienico ed efficiente. Virgoletta ama la discrezione: il nuovo scarico è ancora più silenzioso. Per questo lo abbiamo chiamato “Shhh”...

Virgoletta values substance: a comfortable height and reduced depth enhance its design. Virgoletta values practicality: the latest-generation concealed rimless flush is more elegant, hygienic, and efficient. Virgoletta values discretion: the new flush is even quieter. That’s why we called it “Shhh”...

/sanitari a terra/back to wall sanitary ware

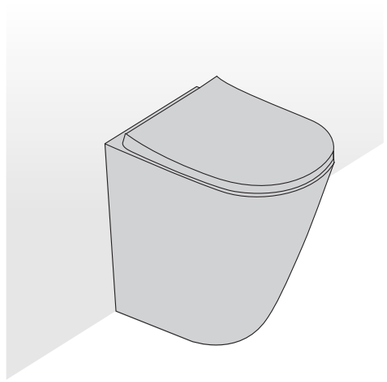

vaso a terra /
back to wall wc

L 36 x P 50 x H 42 cm

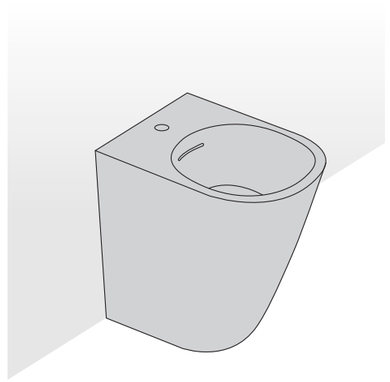

bidet a terra /
back to wall bidet

L 36 x P 50 x H 42 cm

/sanitari sospesi/wall hung sanitary ware

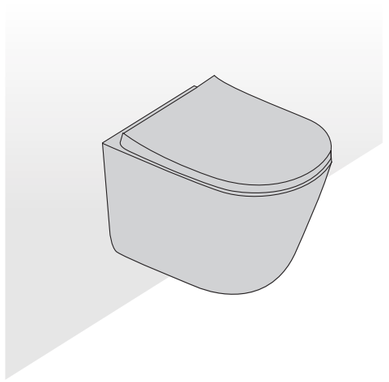

vaso sospeso /
wall hung wc

L 36 x P 50 x H 30* cm

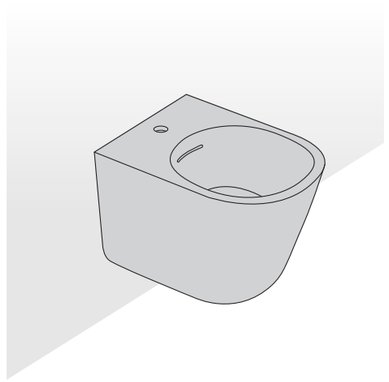

bidet sospeso /
wall hung bidet

L 36 x P 50 x H 30 cm

* La misura non include il sifone di scarico.
Measurement does not include the drain trap.

/copripiletta/drain cover

Lo scarico del bidet si apre e si chiude,
ma l'elegante cover in ceramica resta fissa
a filo del sanitario. Più comoda, più bella.

The bidet drain opens and closes, while the
elegant ceramic cover remains fixed and flush
with the fixture. More comfortable and beautiful.

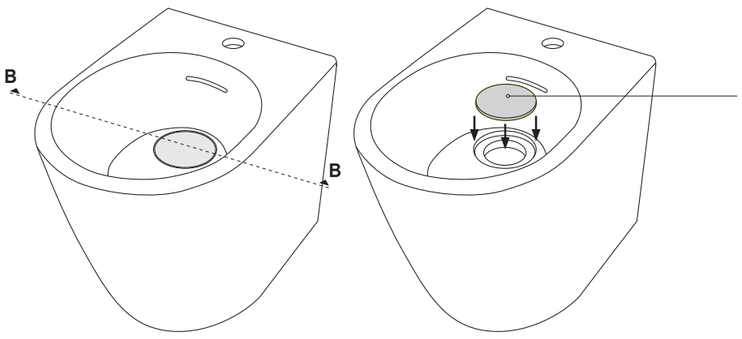

**COPRIPILETTA Ø 12 CM /
DRAIN COVER Ø 12 CM**

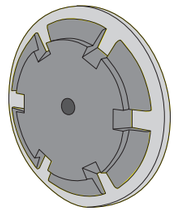

versione push-up /
push-up version

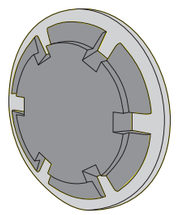

versione salterello /
pop-up version

SEZ. B-B

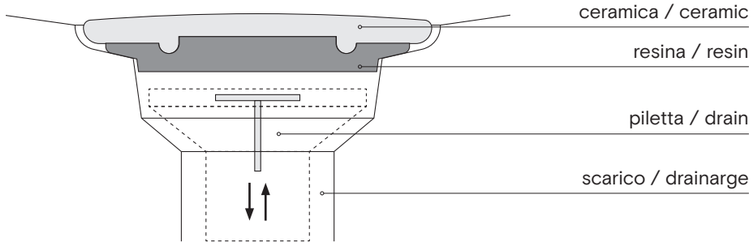

versione push-up /
push-up version



versione salterello /
pop-up version



/scarico shhh.../shhh... flush



Shhh è uno scarico rimless nascosto di ultima generazione.
Funzionamento a vortice silenzioso, a soli 2,5 L: più discreto, più performante.

Shhh is a latest-generation concealed rimless flush. Its quiet vortex action uses just 2.5 L per flush: more discreet, more efficient.

guarda il video /
watch the video

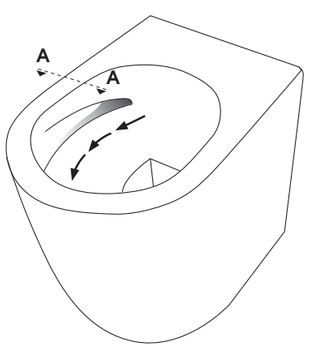

SEZ. A-A



PROTEZIONE ANTIBATTERICA AGLI IONI D'ARGENTO PER IL COPRIWATER - CERTIFICAZIONE ISO 22196

Realizzato con innovativa **tecnologia avanzata agli ioni d'argento**, questo materiale offre una protezione igienica attiva, permanente e ad ampio spettro, certificata secondo lo standard internazionale **ISO 22196:2011**.

- **Efficacia > 99,9%**: abbattimento quasi totale della carica batterica entro 24 ore.
- **Azione a 360°**: attivo contro i principali batteri Gram-positivi e Gram-negativi (Staphylococcus aureus ed Escherichia coli).
- **Tecnologia ad argento integrata:** l'azione antibatterica agisce direttamente sulla parete e sul DNA cellulare dei batteri, bloccandone la proliferazione.
- **Protezione permanente:** inseriti nella matrice del materiale, gli ioni d'argento non si usurano con la pulizia e garantiscono un'igiene costante per tutta la vita del prodotto. Dopo 24 ore per entrambi i batteri.

Inquadra il QR code e scopri di più
Scan the QR code to find out more

ANTIBACTERIAL PROTECTION WITH SILVER IONS FOR COVERSEAT - ISO 22196 CERTIFICATION

Made with innovative **advanced silver-ion technology,** this material provides active, permanent, and broad-spectrum hygienic protection, certified according to the international standard **ISO 22196:2011**.

- **>99.9% efficacy:** almost complete reduction of the bacterial load within 24 hours.
- **360° protection:** effective against the main Gram-positive and Gram-negative bacteria (Staphylococcus aureus and Escherichia coli).
- **Integrated silver technology:** the antibacterial action works directly on the bacterial cell wall and DNA, blocking bacterial proliferation.
- **Permanent protection:** integrated into the material matrix, the silver ions do not wear away with cleaning and ensure constant hygiene throughout the entire lifetime of the product. After 24 hours for both bacteria.

SHHH... È SOSTENIBILE / SHHH... IS SUSTAINABLE

Lo scarico rimless di ultima generazione garantisce consumi ridotti di acqua.

The latest-generation rimless flush system ensures reduced water consumption.

SHHH... È IGIENICAMENTE INNOVATIVO / SHHH... ENSURES A NEW STANDARD OF HYGIENE

Il risciacquo è più igienico, con ridotta dispersione di particelle aerosolizzate.

More hygienic flushing, with reduced dispersion of aerosolized particles.

SHHH... È DISCRETO / SHHH... A DISCREET DESIGN

L'acqua esce da una fessura smaltata opportunamente orientata per raggiungere l'intera superficie.

The water flows through a glazed slit, carefully oriented to reach the entire surface.

SHHH... È SILENZIOSO / SHHH... IS SILENT

Il vortice distribuisce l'acqua in modo più controllato e non produce rumore.

The vortex distributes the water in a more controlled way and produces no noise.



Furo
mobile / cabinet
color: rovere / oak
L 73 x P 50 x H 75 cm

Kasa
lavabo / washbasin
marmo di Carrara /
Carrara marble
Ø 45 x H 17 cm

Nasone
miscelatore da terra lavabo /
floor-mounted basin mixer
L 28 x H 122 x Ø 3 cm



vaso a terra / back to wall wc
color: blanc de blanc
L 36 x P 50 x H 42 cm

bidet a terra / back to wall bidet
color: blanc de blanc
L 36 x P 50 x H 42 cm

Nasone
miscelatore bidet /
bidet mixer
P 17 x H 16,5 x Ø 3,5 cm

Calidarium
termoarredo / radiator
color: green olive
L 60 x P 7,6 x H 15 cm



Furo
mobile / cabinet
essenza noce /
walnut essence
Ø 54 x H 90 cm

Kasa
lavabo / washbasin
color: blanc de blanc
Ø 54 x H 12 cm

Nasone
miscelatore da terra lavabo /
floor-mounted basin mixer
L 28 x H 122 x Ø 3 cm

miscelatore bidet / bidet mixer
P 17 x H 16,5 x Ø 3,5 cm

vaso a terra /
back to wall wc
color: perlé satin
L 36 x P 50 x H 42 cm

bidet a terra /
back to wall bidet
color: perlé satin
L 36 x P 50 x H 42 cm

/Piccoli spazi, grandi innovazioni
Small Spaces. Big Innovation

La forza di Virgoletta risiede nelle sue proporzioni: un'altezza studiata per garantire il massimo relax nell'uso quotidiano e una profondità ridotta per valorizzare anche lo spazio più contenuto. Scelte misurate per assicurare una funzionalità sicura e un completo equilibrio estetico. Il sistema di scarico rimless di ultima generazione privilegia la discrezione: ogni dettaglio è progettato per ridurre al minimo la percezione sonora: da qui nasce Shhh..., un'idea di comfort che si fa quasi impercettibile.

Virgoletta is defined by its proportions: a carefully considered height designed to provide maximum comfort for everyday use and a reduced depth that enhances even the most compact spaces. Every dimension has been thoughtfully balanced to ensure reliable functionality and a harmonious aesthetic. The latest-generation rimless flushing system is designed with discretion in mind. Every detail has been engineered to minimize noise, giving rise to Shhh... a concept of imperceptible comfort.



vaso sospeso / wall hung wc
color: pure cashmere
L 36 x P 50 x H 30* cm

bidet sospeso / wall hung bidet
color: pure cashmere
L 36 x P 50 x H 30 cm

Nasone
miscelatore bidet / bidet mixer
P 17 x H 16,5 x Ø 3,5 cm

* La misura non include il sifone di scarico. / Measurement does not include the drain trap.

Domuspa - Velo
piatto doccia /
shower tray
color: pure cashmere
L 200 x P 100 x H 2 cm
box doccia walk-in/
walk-in box shower
L 130 x H 200 cm

Nasone
kit doccia / shower kit

Furo
mobile / cabinet
essenza noce /
walnut essence
Ø 54 x H 75 cm

Kasa
lavabo / washbasin
color: blanc de blanc
Ø 45 x H 17 cm

Nasone
miscelatore da terra lavabo /
floor-mounted basin mixer
P 28 x H 122 x Ø 3 cm



vaso sospeso / wall hung wc
color: meteorite
L 36 x P 50 x H 30* cm

bidet sospeso / wall hung bidet
color: meteorite
L 36 x P 50 x H 30 cm

Nasone miscelatore bidet
bidet mixer
P 17 x H 16,5 x Ø 3,5 cm

Calidarium termoarredo / radiator
color: meteorite
L 60 x P 7,6 x H 15 cm

* La misura non include il sifone di scarico. / Measurement does not include the drain trap.

/Virgoletta

		Cod.
tipologia / type	**wc - vortice shhh / wc - shhh flush**	
dimensione / size	cm 36x50	
installazione / installation	terra filoparete / back to wall	
scarico / drain	terra.parete / floor.wall	
finitura / trim	bianco lucido / glossy white	VLVN501
finitura / trim	colorato / coloured	VLVN507
finitura / trim	perlé satin *	VLVN50731
peso / weight	kg 29	
pz/paletta / art/pallet	nazionale 15 / europallet 25	

accessori / accessories

tipologia / type	**copriwater ammortizzato slim con cerniere a sgancio rapido / slim cushioned coverseat with quick release hinges**	
finitura / trim	bianco lucido / glossy white	VLCWSC1
finitura / trim	colorato / coloured	VLCWSC7
finitura / trim	perlé satin *	VLCWSC731
peso / weight	kg 2	
tipologia / type	**kit fissaggi per filomuro / back to wall fixing kit**	99ACV71
tipologia / type	**curva di scarico da 90 mm / 90 mm drainage connection**	99AC071



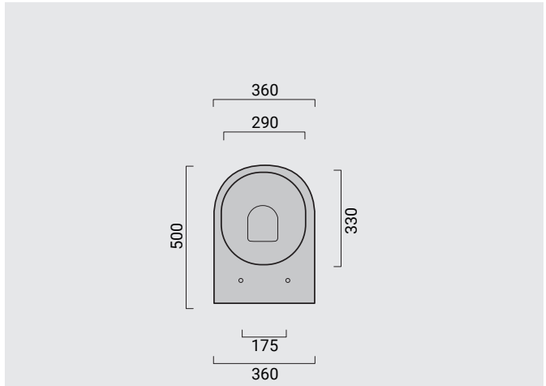

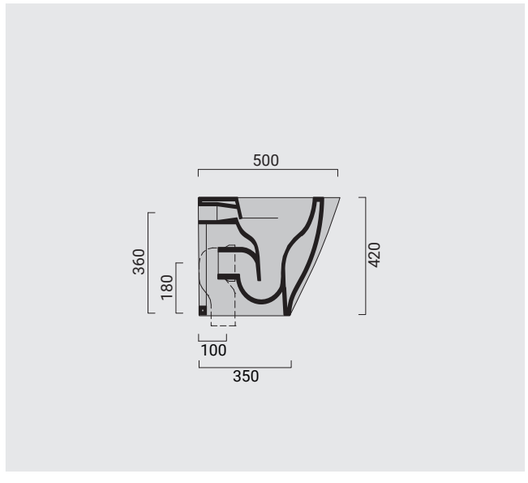

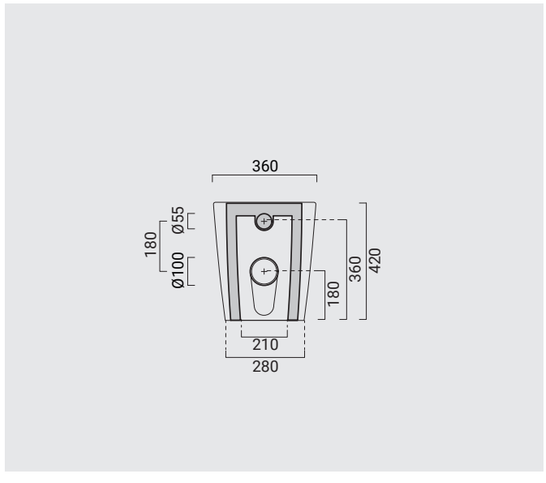

* Verificare preventivamente la disponibilità della finitura / Please verify the availability of the finish beforehand.

/Virgoletta

		Cod.
tipologia / type	**bidet / bidet (copripiletta in ceramica inclusa / ceramic drain cover included)**	
dimensione / size	cm 36x50	
installazione / installation	terra filoparete / back to wall	
rubinetteria / tap	mono foro / one hole	
finitura / trim	bianco lucido / glossy white	VLBD501
finitura / trim	colorato / coloured	VLBD507
finitura / trim	perlé satin *	VLBD50731
peso / weight	kg 26	
pz/paletta / art/pallet	nazionale 15 / europallet 25	

accessori / accessories

tipologia / type	piletta click/clack piatta / flat push down drain	99ACKM1
tipologia / type	**copripiletta forato in ceramica / perforated ceramic drain cover**	
finitura / trim	bianco lucido / glossy white	99ACVM1
finitura / trim	colorato / coloured	99ACVM7
tipologia / type	**kit fissaggi per filomuro / back to wall fixing kit**	09ACV71



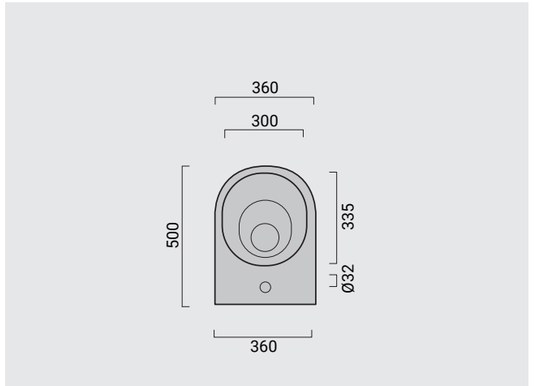

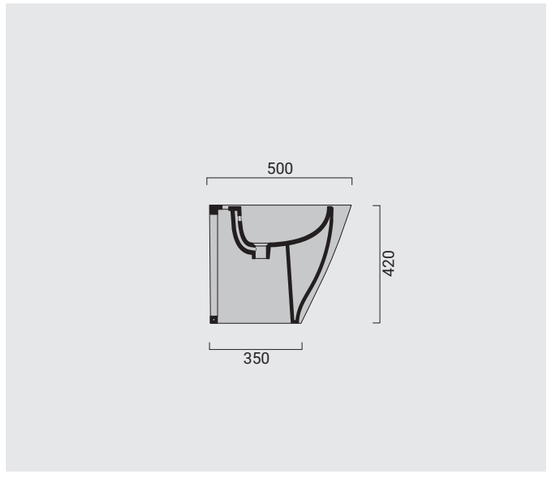

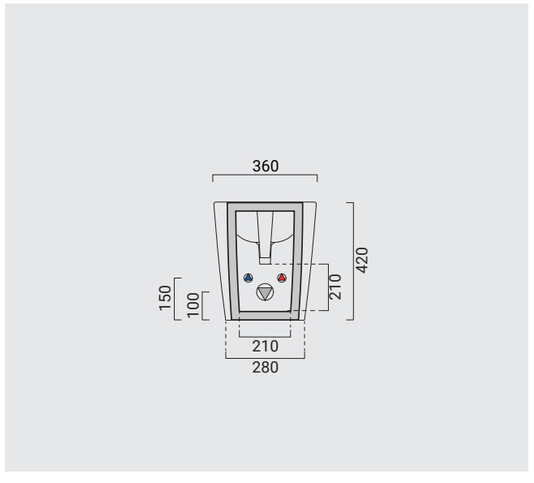

* Verificare preventivamente la disponibilità della finitura / Please verify the availability of the finish beforehand.

/Virgoletta

		Cod.
tipologia / type	**wc - vortice shhh / wc - shhh flush**	
dimensione / size	cm 36x50	
installazione / installation	sospeso / wall hung	
scarico / drain	parete / wall	
finitura / trim	bianco lucido / glossy white	VLVS501
finitura / trim	colorato / coloured	VLVS507
finitura / trim	perlé satin *	VLVS50731
peso / weight	kg 23	
pz/paletta / art/pallet	nazionale 15 / europallet 25	

accessori / accessories

tipologia / type	**copriwater ammortizzato slim con cerniere a sgancio rapido / slim cushioned coverseat with quick release hinges**	
finitura / trim	bianco lucido / glossy white	VLCWSC1
finitura / trim	colorato / coloured	VLCWSC7
finitura / trim	perlé satin *	VLCWSC731
peso / weight	kg 2	
tipologia / type	**kit fissaggio a scomparsa / wall hung fixing kit**	09ACKV1



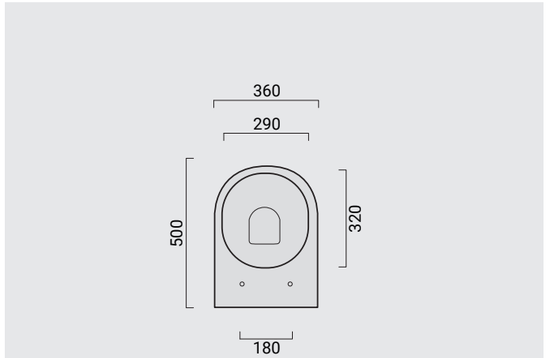

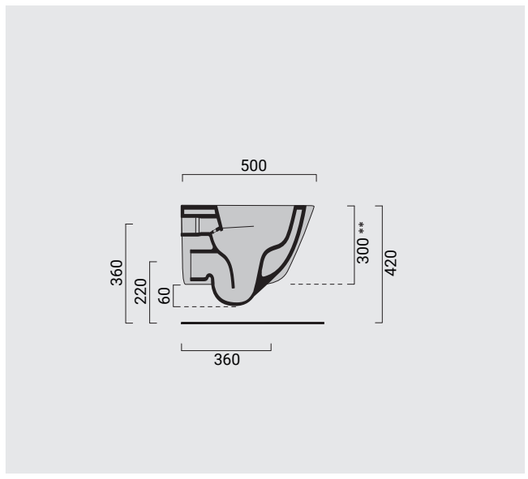

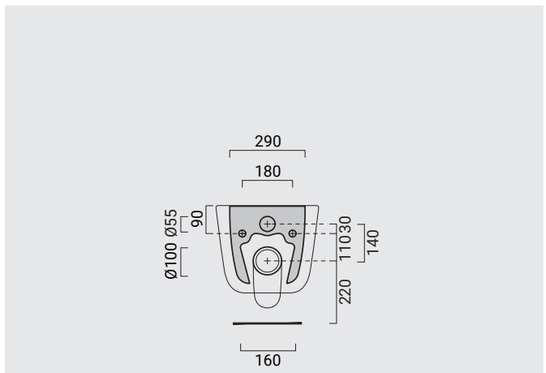

* Verificare preventivamente la disponibilità della finitura / Please verify the availability of the finish beforehand.
** La misura non include il sifone di scarico. / Measurement does not include the drain trap.

/Virgoletta

		Cod.
tipologia / type	**bidet / bidet (copripiletta in ceramica inclusa / ceramic drain cover included)**	
dimensione / size	cm 36x50	
installazione / installation	sospeso / wall hung	
rubinetteria / tap	mono foro / one hole	
finitura / trim	bianco lucido / glossy white	VLBS501
finitura / trim	colorato / coloured	VLBS507
finitura / trim	perlé satin *	VLBS50731
peso / weight	kg 20	
pz/paletta / art/pallet	nazionale 15 / europallet 25	

accessori / accessories

tipologia / type	piletta click/clack piatta / flat push down drain	99ACKM1
tipologia / type	**copripiletta forato in ceramica / perforated ceramic drain cover**	
finitura / trim	bianco lucido / glossy white	99ACVM1
finitura / trim	colorato / coloured	99ACVM7
tipologia / type	**kit fissaggio a scomparsa / wall hung fixing kit**	09ACKB1



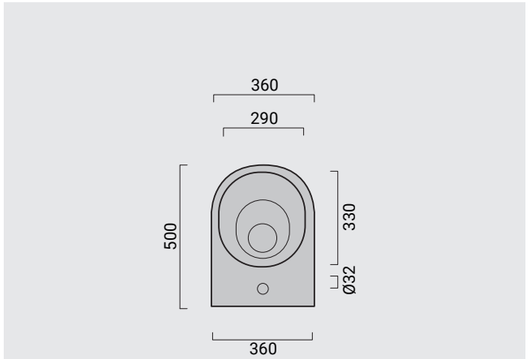

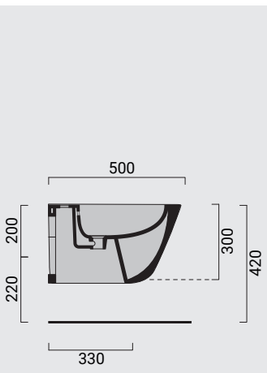

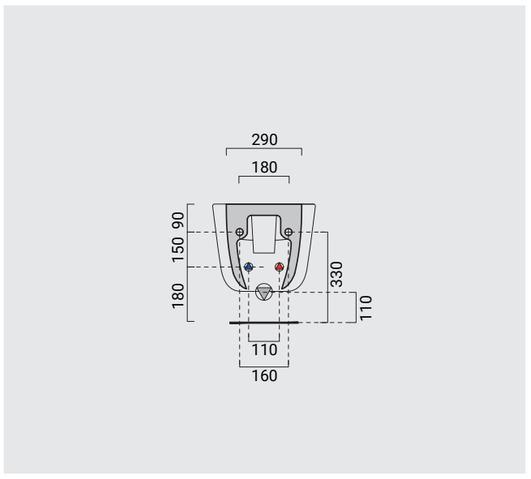

* Verificare preventivamente la disponibilità della finitura / Please verify the availability of the finish beforehand.

Multipla

DESIGN BY BCF DESIGN + DOMUSFALERII

Manifesto di libertà: Multipla nasce per offrire la massima versatilità nell'installazione. La collezione comprende sanitari a terra e sospesi, disponibili nei 30 eleganti colori Domusfalerii, e che si adattano ad impianti di scarico di diverse misure. I dettagli estetici e funzionali, come la speciale cover per lo scarico del bidet, contribuiscono a dare vita ad una collezione elegante e ricca di comfort.

Manifesto of Freedom: Multipla is designed to offer the highest versatility in installation.
This collection features both floor-standing and wall-mounted sanitary wares, available in 30 elegant Domusfalerii colors, adaptable to various drain sizes. Thoughtful aesthetic and functional details, like the special bidet drain cover, add elegance and comfort of this remarkable collection.

/sanitari a terra/back to wall sanitary ware

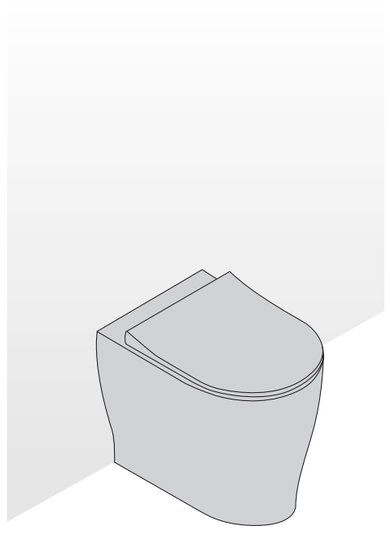

vaso a terra /
back to wall wc

L 36 x P 52 x H 42 cm

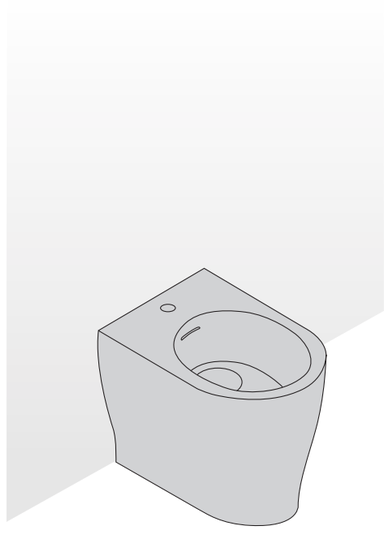

bidet a terra /
back to wall bidet

L 36 x P 52 x H 42 cm

/sanitari sospesi/wall hung sanitary ware

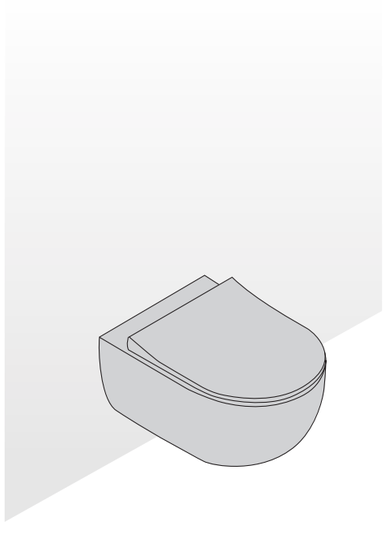

vaso sospeso /
wall hung wc

L 36 x P 52 x H 29* cm

* La misura non include il sifone di scarico.
Measurement does not include the drain trap.

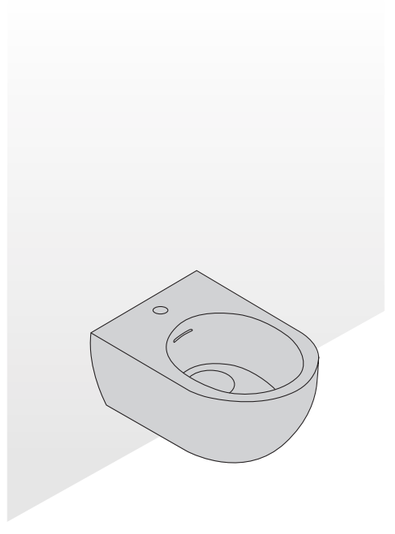

bidet sospeso /
wall hung bidet

L 36 x P 52 x H 29 cm

Multipla

È possibile installare i sanitari Multipla anche in caso di scarichi preesistenti e con misure differenti.
In caso di ristrutturazioni, così, non è più necessario ricorrere ad opere murarie per adattare le tubature del bagno. Questo risultato si ottiene grazie alla speciale conformazione interna dei sanitari e all'inserimento di apposite curve che adattano Multipla agli impianti già presenti, anche se di vecchia concezione. L'elegante cover in ceramica per lo scarico del bidet è un ulteriore elemento che migliora sia l'estetica che il comfort della collezione.

Multipla sanitary ware can be installed even with existing drains of different sizes.
During renovations, this means there's no need for structural work to adapt the bathroom pipes.
This is possible thanks to the special internal configuration of the fixtures and the inclusion of special curves that allow Multipla to fit existing systems, even when they are older designs.
The elegant ceramic cover for the bidet drain further enhances the aesthetics and comfort of the collection.

/scarico traslato/offset outlet

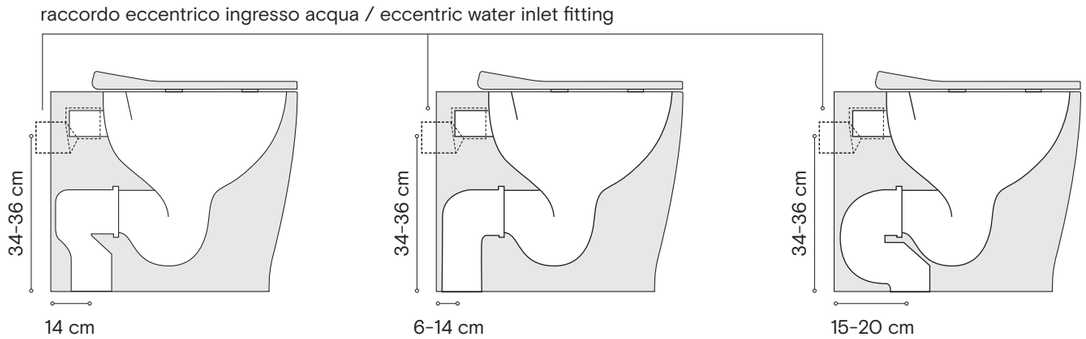

CURVA TECNICA SCARICO FISSO 14 CM / TECHNICAL CURVE FIXED DRAIN 14 CM

Uno scarico fisso che può essere utilizzato nelle maggioranza delle ristrutturazioni in cui si passa da un vecchio a un nuovo sanitario.

A fixed drain that can be used in most renovations when transitioning from an old to a new sanitary ware.

CURVA 90° REGOLABILE DA 6 A 14 CM / ADJUSTABLE 90° CURVE FROM 6 TO 14 CM

Regolabile, da utilizzare quando gli scarichi originari sono a breve distanza dalla parete di appoggio.

Adjustable, to be used when the original drains are a short distance from the wall.

CURVA TECNICA TRASLATA REGOLABILE DA 15 A 20 CM / OFFSET CURVE DRAINAGE ADJUSTABLE FROM 15 TO 20 CM

Regolabile, consente di mantenere la piena efficienza tecnica anche con scarichi originari situati lontano dalla parete di appoggio.

Adjustable, allowing for full technical efficiency even with original drains located far from the wall.

/scarico Rimless 4ª generazione
4th-generation Rimless flush

Con scarico rimless nascosto di 4ª generazione, funzionamento a 2,5 L. Più elegante, più performante.

Featuring an innovative concealed rimless flush system, 2.5 L operation. More elegant, more efficient.

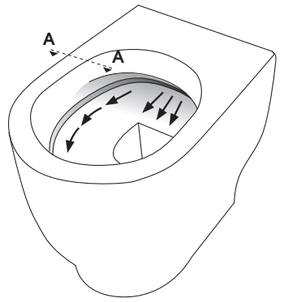

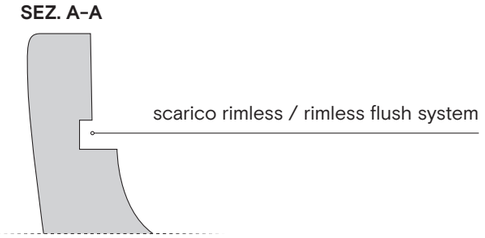



Nel corso degli anni, la tecnologia degli scarichi si è evoluta per migliorare le prestazioni di pulizia e di scarico, garantendo al tempo stesso un ridotto consumo d'acqua.
Le tecnologie Rimless di 1ª, 2ª, 3ª e 4ª generazione identificano le diverse fasi di questa evoluzione, ognuna sviluppata per incrementare efficienza e affidabilità. Tutti i sistemi sono sottoposti a rigorosi test di funzionalità idrodinamica sui principali meccanismi di scarico a incasso e sono conformi alle normative europee per la riduzione degli sprechi d'acqua.

Over the years, flushing technology has continuously evolved to improve cleaning and flushing performance while reducing water consumption. Rimless technologies from the 1st, 2nd, 3rd and 4th generations represent the different stages of this evolution, each designed to deliver greater efficiency and reliability. All systems undergo rigorous hydrodynamic testing with the leading concealed cistern flushing mechanisms and comply with current European standards for water conservation.

PROTEZIONE ANTIBATTERICA AGLI IONI D'ARGENTO PER IL COPRIWATER - CERTIFICAZIONE ISO 22196

Realizzato con innovativa **tecnologia avanzata agli ioni d'argento**, questo materiale offre una protezione igienica attiva, permanente e ad ampio spettro, certificata secondo lo standard internazionale **ISO 22196:2011**.

- **Efficacia > 99,9%**: abbattimento quasi totale della carica batterica entro 24 ore.
- **Azione a 360°**: attivo contro i principali batteri Gram-positivi e Gram-negativi (Staphylococcus aureus ed Escherichia coli).
- **Tecnologia ad argento integrata:** l'azione antibatterica agisce direttamente sulla parete e sul DNA cellulare dei batteri, bloccandone la proliferazione.
- **Protezione permanente:** inseriti nella matrice del materiale, gli ioni d'argento non si usurano con la pulizia e garantiscono un'igiene costante per tutta la vita del prodotto. Dopo 24 ore per entrambi i batteri.

ANTIBACTERIAL PROTECTION WITH SILVER IONS FOR COVERSEAT - ISO 22196 CERTIFICATION

Made with innovative **advanced silver-ion technology,** this material provides active, permanent, and broad-spectrum hygienic protection, certified according to the international standard **ISO 22196:2011**.

- **>99.9% efficacy:** almost complete reduction of the bacterial load within 24 hours.
- **360° protection:** effective against the main Gram-positive and Gram-negative bacteria (Staphylococcus aureus and Escherichia coli).
- **Integrated silver technology:** the antibacterial action works directly on the bacterial cell wall and DNA, blocking bacterial proliferation.
- **Permanent protection:** integrated into the material matrix, the silver ions do not wear away with cleaning and ensure constant hygiene throughout the entire lifetime of the product. After 24 hours for both bacteria.

Inquadra il QR code e scopri di più
Scan the QR code to find out more

/copripiletta/drain cover

Lo scarico del bidet si apre e si chiude,
ma l'elegante cover in ceramica resta fissa
a filo del sanitario. Più comoda, più bella.

The bidet drain opens and closes, while the
elegant ceramic cover remains fixed and flush
with the fixture. More comfortable and beautiful.

COPRIPILETTA Ø 12 CM /
DRAIN COVER Ø 12 CM

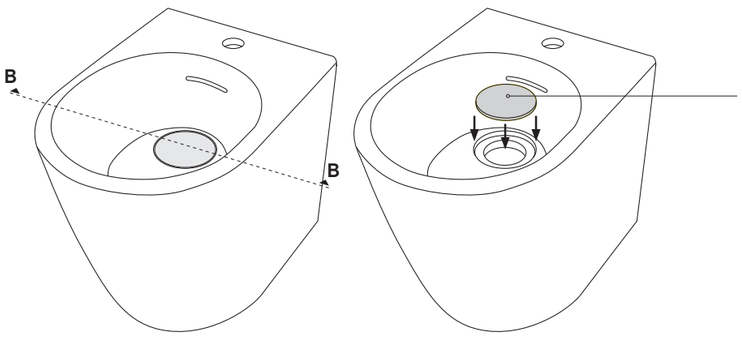

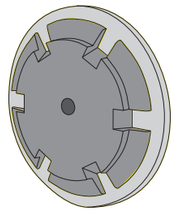

versione push-up /
push-up version

versione salterello /
pop-up version

SEZ. B-B

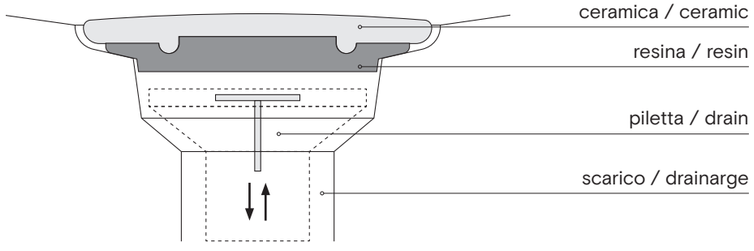

versione push-up /
push-up version



versione salterello /
pop-up version



Misura
lavabo da appoggio / countertop washbasin
color: sepia tint
L 60 x P 38 x H 12 cm

Righello
cassetto / drawer
color: essenza noce / walnut essence
L 80 x P 48 x H 21 cm

Righello
panca / shelf
color: essenza noce / walnut essence
L 120 x P 48 x H 13,5 cm

Calidarium
termoarredo / radiator
color: sepia tint
L 60 x P 7,6 x H 15 cm

Domuspa
box doccia anta battente 8 mm / 8 mm hinged door box shower
L 80 x H 200 cm

Nasone
miscelatore lavabo / basin mixer
P 16,5 x H 23 x Ø 3,5 cm





vaso a terra /
back to wall wc
color: sepia tint
L 36 x P 52 x H 42 cm

bidet a terra /
back to wall bidet
color: sepia tint
L 36 x P 52 x H 42 cm

Nasone
miscelatore bidet /
bidet mixer
P 17 x H 16,5 x Ø 3,5 cm

Calidarium
termoarredo / radiator
color: sepia tint
L 60 x P 7,6 x H 15 cm

Lavatrucco
lavabo a parete / wall hung washbasin
color: bianco lucido / glossy white

L 80 x P 46 x H 16 cm

Nasone
miscelatore lavabo
basin mixer

P 13 x H 16,5 x Ø 3,5 cm

Righello
cassetto / drawer
essenza noce / walnut essence

L 80 x P 48 x H 21 cm

Righello
panca / shelf
essenza noce / walnut essence

L 140 x P 48 x H 13,5 cm



/Ode alla bellezza
Ode to Beauty

Le forme eleganti giocano con cerchi ed ellissi e disegnano curve appena accennate che movimentano le linee orizzontali e verticali, creando un effetto visivo morbido e delicato.
Nei bidet, il taglio orizzontale del troppopieno rivela l'attenzione ai dettagli e la cover in ceramica dello scarico, in posizione fissa, rende i sanitari di questa collezione ancora più curati e originali.

The elegant shapes play with circles and ellipses, forming subtly hinted curves that animate the horizontal and vertical lines, resultng in a soft and delicate visual effect.
In the bidets, the horizontal cut of the overflow showcases attention to detail, while the fixed ceramic drain cover makes the sanitary fixtures in this collection even more refined and original.

vaso a terra / back to wall wc
color: bianco lucido / glossy white
L 36 x P 52 x H 42 cm

bidet a terra / back to wall bidet
color: bianco lucido / glossy white
L 36 x P 52 x H 42 cm

Nasone
miscelatore bidet /
bidet mixer
P 17 x H 16,5 x Ø 3,5 cm

Domuspa - Velo
piatto doccia /
shower tray
color: gray violet
L 140 x P 80 x H 2 cm

Domuspa
box doccia anta battente 8 mm /
8 mm hinged door box shower
L 140 x P 80 x H 2 cm

Lavatrucco
lavabo a parete /
wall hung washbasin
color: gray violet
L 80 x P 46 x H 16 cm

Nasone
miscelatore lavabo /
basin mixer
P 13 x H 16,5 x Ø 3,5 cm



vaso sospeso / wall hung wc
color: perlé satin
L 36 x P 52 x H 29* cm

bidet sospeso / wall hung bidet
color: perlé satin
L 36 x P 52 x H 29 cm

* La misura non include il sifone di scarico.
Measurement does not include the drain trap.



Nasone
miscelatore bidet /
bidet mixer
P 17 x H 16,5 x Ø 3,5 cm

Calidarium
termoarredo / radiator
color: gray violet
L 60 x P 7,6 x H 15 cm



Misura
lavabo da appoggio / countertop washbasin
color: pirate black
Ø 40 x H 12 cm

Righello
panca / shelf
essenza rovere / oak essence
L 80 x P 48 x H 13,5 cm - L 40 x P 48 x H 13,5 cm

Nasone
miscelatore lavabo / basin mixer
P 21 x H 30 x Ø 3,5 cm

Nasone
miscelatore bidet / bidet mixer
P 17 x H 16,5 x Ø 3,5 cm



vaso sospeso / wall hung wc
color: pirate black
L 36 x P 52 x H 29* cm

bidet sospeso / wall hung bidet
color: pirate black
L 36 x P 52 x H 29 cm

Nasone
miscelatore bidet / bidet mixer
P 17 x H 16,5 x Ø 3,5 cm

Calidarium
termoarredo / radiator
color: pirate black
L 60 x P 7,6 x H 15 cm

* La misura non include il sifone di scarico. / Measurement does not include the drain trap.

/"Multiple" soluzioni di arredo
"Multiple" Furnishing Solution

Multipla è una collezione che, per impatto visivo e struttura tecnica, può essere inserita con successo in ambienti bagno dallo stile e dalle esigenze molto diverse. Lo scarico rimless assicura un minore consumo di acqua e una maggiore igiene; i bacini sono comodi e ben proporzionati. Multipla è disponibile in tutte le 30 tonalità che compongono la straordinaria cartella colori dei sanitari Domus Falerii.

With its elegant visual impact and technical structure, Multipla is a collection that can be successfully integrated into bathrooms of diverse styles and needs. The rimless drain ensures lower water consumption and improved hygiene, while the basins are comfortable and well-proportioned. Multipla is available in all the 30 shades of the extraordinary Domus Falerii sanitary ware color palette.

/Multipla

		Cod.
tipologia / type	**wc senza brida / wc rimless**	
dimensione / size	cm 36x52	
installazione / installation	terra filoparete / back to wall	
scarico / drain	terra.parete / floor.wall	
finitura / trim	bianco lucido / glossy white	MLVN521
finitura / trim	colorato / coloured	MLVN527
finitura / trim	perlé satin *	MLVN52731
peso / weight	kg 28	
pz/paletta / art/pallet	nazionale 15 / europallet 25	

accessori / accesories	**copriwater ammortizzato slim con cerniere a sgancio rapido /**	
tipologia / type	**slim cushioned coverseat with quick release hinges**	
finitura / trim	bianco lucido / glossy white	MLCWSC1
finitura / trim	colorato / coloured	MLCWSC7
finitura / trim	perlé satin *	MLCWSC731
peso / weight	kg 2,3	
tipologia / type	**curva scarico da cm 6 a 14 / drain bend from 6 cm to 14 cm**	99AC021
tipologia / type	**curva scarico da cm 15 a 20 / drain bend from 15 cm to 20 cm**	99AC031
tipologia / type	**curva scarico da 90 mm / 90 mm drainage connection**	
tipologia / type	**raccordo eccentrico entrata acqua / eccentric water inlet connector**	99ACRA1
tipologia / type	**kit fissaggi per filomuro / back to wall fixing kit**	09ACKV1

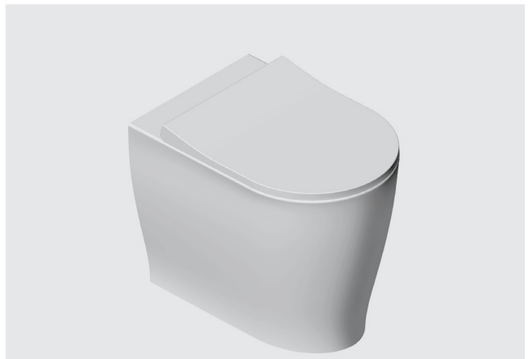

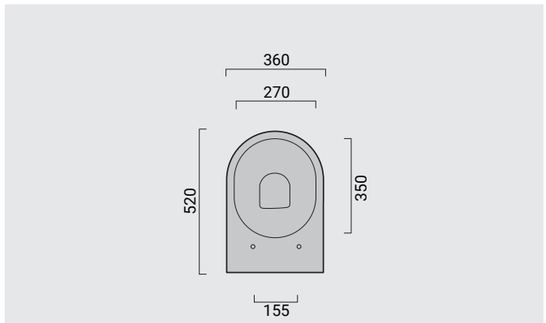

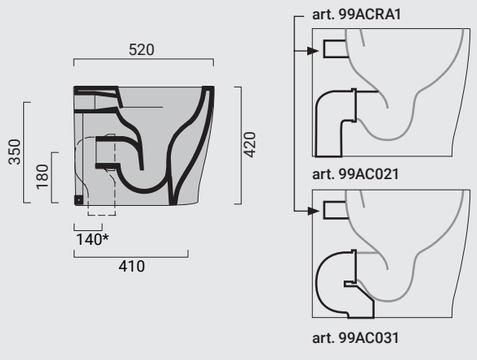

* con curva in dotazione, altrimenti si possono utilizzare le seguenti curve:
supplied with standard elbow; alternatively, the following elbows can be used:

art. 99AC021 da 6 a 14 cm / from 6 to 14 cm
art. 99AC031 da 15 a 20 cm / from 15 to 20 cm
art. 99ACRA1 raccordo eccentrico ingresso acqua da 34 a 36 cm /
eccentric water inlet fitting from 34 to 36 cm

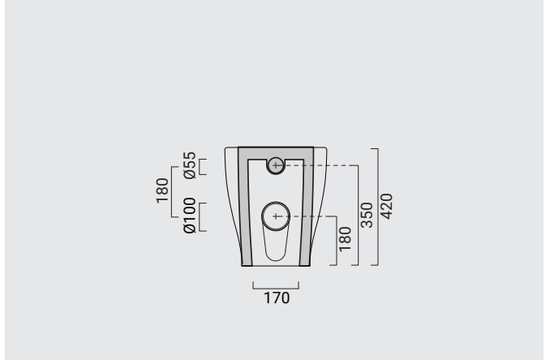

* Verificare preventivamente la disponibilità della finitura / Please verify the availability of the finish beforehand.

/Multipla

		Cod.
tipologia / type	**bidet / bidet (piletta in ceramica inclusa / ceramic drain included)**	
dimensione / size	cm 36x52	
installazione / installation	terra filoparete / back to wall	
rubinetteria / tap	mono foro / one hole	
finitura / trim	bianco lucido / glossy white	MLBD521
finitura / trim	colorato / coloured	MLBD527
finitura / trim	perlé satin *	MLBD52731
peso / weight	kg 28	
pz/paletta / art/pallet	nazionale 15 / europallet 25	

accessori / accessories		
tipologia / type	piletta click/clack piatta / flat push down drain	99ACKM1
tipologia / type	**copripiletta forato in ceramica / perforated ceramic drain cover**	
finitura / trim	bianco lucido / glossy white	99ACVM1
finitura / trim	colorato / coloured	99ACVM7
tipologia / type	**kit fissaggi per filomuro / back to wall fixing kit**	99ACV71



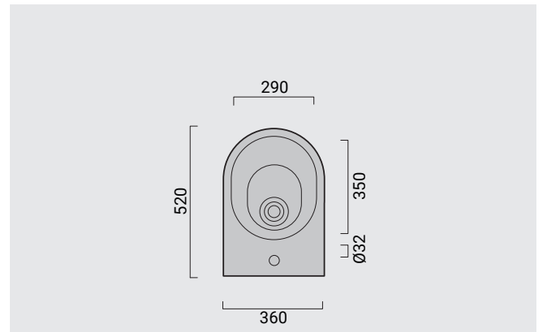

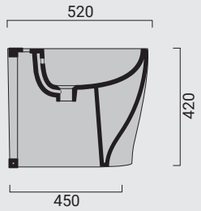

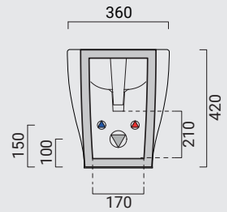

* Verificare preventivamente la disponibilità della finitura / Please verify the availability of the finish beforehand.

/Multipla

		Cod.
tipologia / type	**wc senza brida / wc rimless**	
dimensione / size	cm 36x52	
installazione / installation	sospeso / wall hung	
scarico / drain	parete / wall	
finitura / trim	bianco lucido / glossy white	MLVS521
finitura / trim	colorato / coloured	MLVS527
finitura / trim	perlé satin *	MLVS52731
peso / weight	kg 19	
pz/paletta / art/pallet	nazionale 15 / europallet 25	

accessori / accesories	**copriwater ammortizzato slim con cerniere a sgancio rapido / slim cushioned coverseat with quick release hinges**	
tipologia / type		
finitura / trim	bianco lucido / glossy white	MLCWSC1
finitura / trim	colorato / coloured	MLCWSC7
finitura / trim	perlé satin *	MLCWSC731
peso / weight	kg 2,3	
tipologia / type	**kit fissaggio a scomparsa / wall hung fixing kit**	09ACKV1

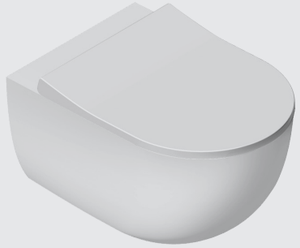

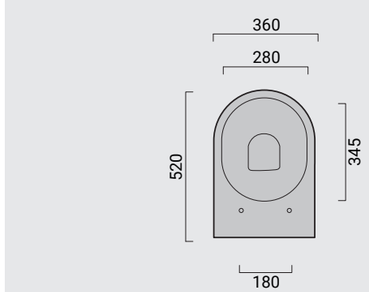

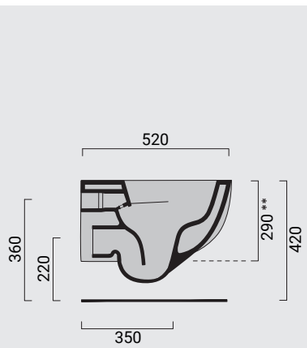

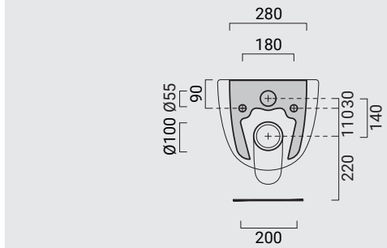

* Verificare preventivamente la disponibilità della finitura / Please verify the availability of the finish beforehand.

** La misura non include il sifone di scarico. / Measurement does not include the drain trap.

/Multipla

		Cod.
tipologia / type	**bidet / bidet (piletta in ceramica inclusa / ceramic drain included)**	
dimensione / size	cm 36x52	
installazione / installation	sospeso / wall hung	
rubinetteria / tap	mono foro / one hole	
finitura / trim	bianco lucido / glossy white	MLBS521
finitura / trim	colorato / coloured	MLBS527
finitura / trim	perlé satin *	MLBS52731
peso / weight	kg 19	
pz/paletta / art/pallet	nazionale 15 / europallet 25	

accessori / accesories		
tipologia / type	piletta click/clack piatta / flat push down drain	99ACKM1
tipologia / type	**copripiletta forato in ceramica / perforated ceramic drain cover**	
finitura / trim	bianco lucido / glossy white	99ACVM1
finitura / trim	colorato / coloured	99ACVM7
tipologia / type	**kit fissaggio a scomparsa / wall hung fixing kit**	09ACKB1
tipologia / type	**staffe di fissaggio / fixing brackets**	99ACST1



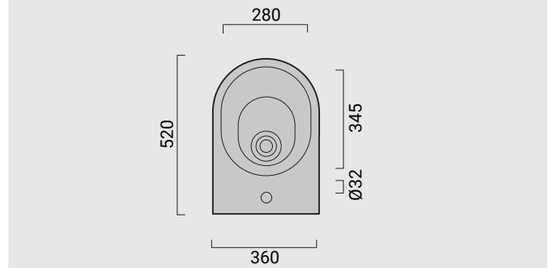

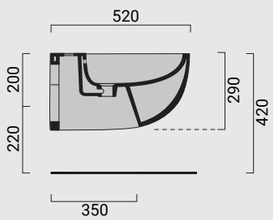

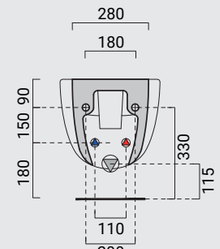

* Verificare preventivamente la disponibilità della finitura / Please verify the availability of the finish beforehand.

Con Mascalzone, il bagno si libera dalle convenzioni per dare spazio a un'estetica autentica e sorprendente. Forme morbide, volumi armoniosi e dettagli funzionali definiscono una collezione che coniuga versatilità, comfort e carattere. Ogni elemento è pensato per creare ambienti accoglienti e personali, garantendo comfort, praticità e uno stile unico.

With Mascalzone, the bathroom breaks free from conventions to embrace an authentic and surprising aesthetic. Soft shapes, harmonious volumes and functional details define a collection that combines versatility, comfort and character. Each element is designed to create welcoming and personal spaces, offering comfort, practicality and a unique style.

Mascalzone

DESIGN BY FEDERICO TOMBOLINI

Una collezione che gioca con le convenzioni e interpreta con brio le esigenze di un moderno arredobagno. Mascalzone è predisposto per l'installazione a terra e sospesa: la forma slanciata lo tende verso lo spazio e gli conferisce un'impronta di leggerezza. Linee morbide ed equilibrate disegnano una nuova armonia e assicurano una gestione affascinante degli spazi.

A collection that playfully challenges convention while responding with character to the needs of the contemporary bathroom. Designed for both floor-mounted and wall-hung installation, Mascalzone features a slender silhouette that reaches into the space, creating a striking sense of lightness. Soft, balanced lines define a new harmony, shaping spaces with elegance and effortless appeal.

/sanitari a terra/back to wall sanitary ware

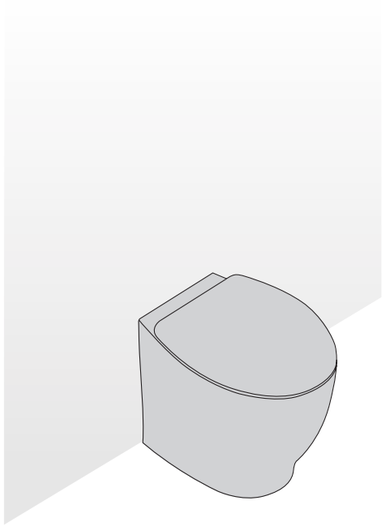

vaso a terra /
back to wall wc

L 35 x P 48 x H 41,5 cm

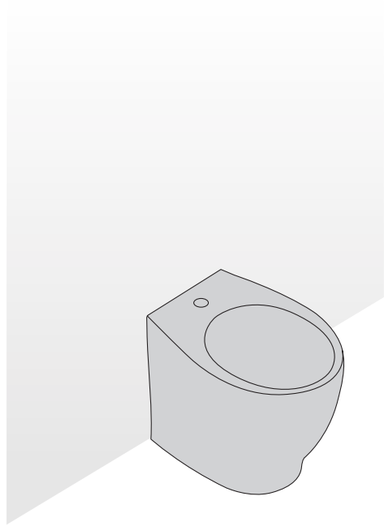

bidet a terra /
back to wall bidet

L 35 x P 48 x H 41,5 cm

/scarico con brida tradizionale traditional-rim flush system

Mascalzone è dotato di brida tradizionale, una configurazione del vaso caratterizzata dalla presenza di un bordo interno perimetrale che consente la canalizzazione e la distribuzione controllata dell'acqua di risciacquo lungo tutta la circonferenza del sanitario, garantendo il corretto lavaggio della superficie interna.

Mascalzone features a traditional rim, characterized by an internal perimeter edge that allows the channeling and controlled distribution of flush water along the entire circumference of the bowl, ensuring proper rinsing of the inner surface.

/sanitari sospesi/wall hung sanitary ware

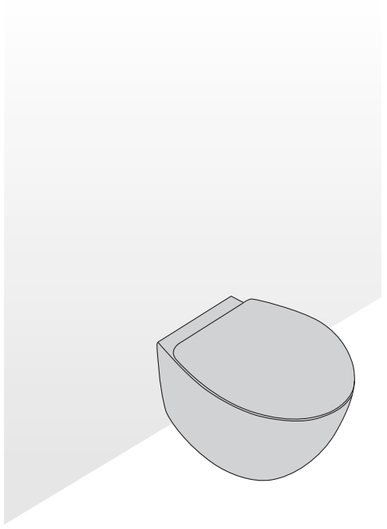

vaso sospeso /
wall hung wc

L 35 x P 48 x H 33 cm

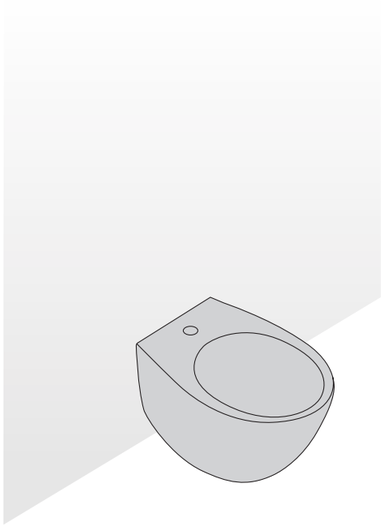

bidet sospeso /
wall hung bidet

L 35 x P 48 x H 33 cm

Mascalzone

Un lavabo estremamente versatile, disegnato per adattarsi a ogni esigenza progettuale. Può essere installato in appoggio, a parete, a incasso oppure con colonna, offrendo la massima libertà compositiva sia in ambienti residenziali che contract. La possibilità di integrare l'accessorio portasciugamani ne amplia ulteriormente la funzionalità, coniugando la raffinatezza del dettaglio alla praticità d'uso.

An exceptionally versatile washbasin, designed to adapt to any project requirement. It can be installed as a countertop, wall-mounted, built-in, or pedestal basin, offering maximum design flexibility for both residential and contract environments. The option to integrate a towel rail further enhances its functionality, combining refined detailing with everyday practicality.

/lavabo/washbasin

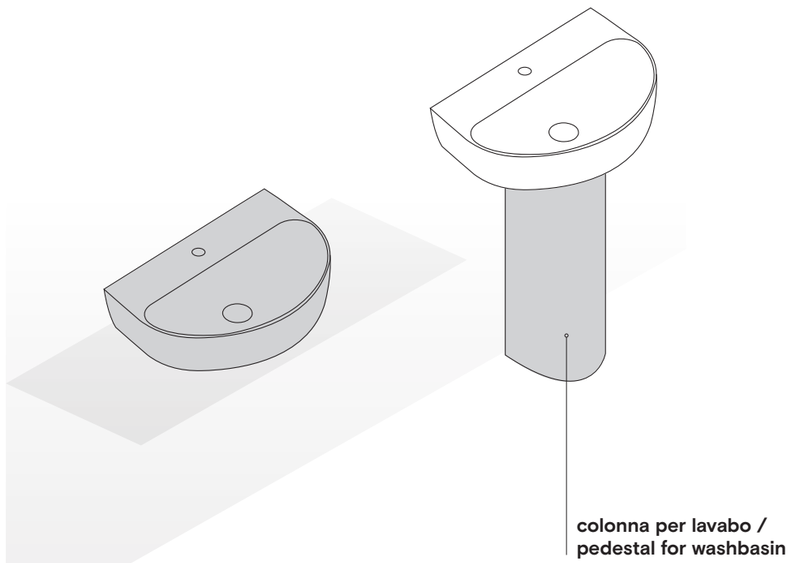

lavabo a parete - da appoggio - da incasso /
wall hung - countertop - recessed washbasin

L 65 x P 45 x H 15 cm

/porta asciugamani/towel rail

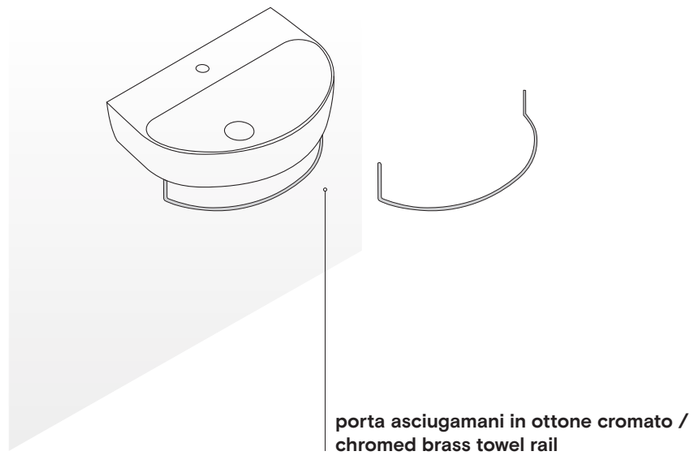





lavabo a parete - da appoggio /
wall hung - countertop washbasin
color: bianco lucido / glossy white
L 65 x P 45 x H 15 cm

Nasone
miscelatore lavabo / washbasin mixer
P 13 x H 16,5 x Ø 3,5 cm







vaso a terra / back to wall wc
color: bianco lucido / glossy white
L 35 x P 48 x H 41,5 cm

bidet a terra / back to wall bidet
color: bianco lucido / glossy white
L 35 x P 48 x H 41,5 cm

Nasone
miscelatore bidet / bidet mixer
P 13 x H 16,5 x Ø 3,5 cm



vaso sospeso / wall hung wc
color: granite gray
L 35 x P 48 x H 33 cm

bidet a terra / back to wall bidet
color: granite gray
L 35 x P 48 x H 33 cm

Nasone
miscelatore bidet / bidet mixer
P 13 x H 16,5 x Ø 3,5 cm



Calidarium
termoarredo / radiator
color: pirate black
L 60 x P 7,6 x H 15 cm





lavabo da appoggio / countertop washbasin
color: bianco lucido / glossy white
L 65 x P 45 x H 15 cm

colonna per lavabo / pedestal for washbasin
color: bianco lucido / glossy white

Nasone
miscelatore lavabo / washbasin mixer
L 16,5 x P 16,5 x H 20 cm

/L'essenziale con personalità
Bold Simplicity

Il lavabo 65x45 cm con portasciugamani frontale non ostenta, afferma. Una personalità audace offre la massima funzionalità ed estetica in un'unica soluzione. Le sue proporzioni equilibrate lo rendono ideale per molteplici contesti d'arredo, mentre il portasciugamani integrato aggiunge un dettaglio pratico che ne valorizza l'estetica essenziale.
Disponibile in un'ampia gamma di colori, permette di creare abbinamenti armoniosi o contrasti di forte impatto per interpretare con carattere ogni ambiente bagno.

The 65x45 cm washbasin with front towel rail does not seek attention—it makes a statement. Its bold personality combines outstanding functionality and refined aesthetics in a single solution. Perfectly balanced proportions make it ideal for a wide range of bathroom settings, while the integrated front towel rail adds a practical feature that enhances its clean, essential design. Available in an extensive palette of colours, it allows for harmonious combinations or striking contrasts, bringing character and individuality to any bathroom space.

/Mascalzone

		Cod.
tipologia / type	**wc**	
dimensione / size	cm 35x48	
installazione / installation	terra filoparete / back to wall	
scarico / drain	terra.parete / floor.wall	
finitura / trim	bianco lucido / glossy white	14VSNM1
finitura / trim	colorato / coloured	14VSNM7
peso / weight	kg 25	
pz/paletta / art/pallet	nazionale 15 / europallet 15	

accessori / accesories

tipologia / type	**copriwater ammortizzato e cerniere a sgancio rapido / coverseat shock absorber with quickrelease hinges**	
finitura / trim	bianco lucido / glossy white	14CWSC1
finitura / trim	colorato / coloured	14CWSC7
peso / weight	kg 2	
tipologia / type	**copriwater cerniere normali / coverseat with normale hinges**	
finitura / trim	bianco lucido / glossy white	14CWNM1
finitura / trim	colorato / coloured	14CWNM7
peso / weight	kg 2	
tipologia / type	**curva scarico da 90 mm / drainage connection 90 mm**	
tipologia / type	**kit fissaggi per filomuro / back to wall fixing kit**	99ACV071



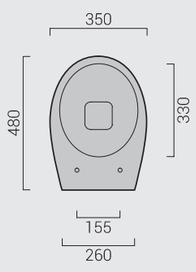

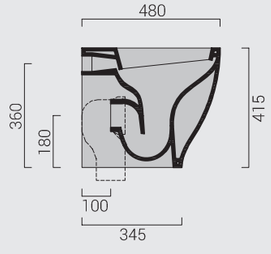

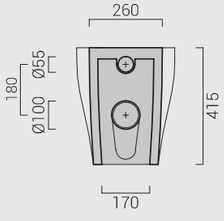

/Mascalzone

		Cod.
tipologia / type	**bidet / bidet**	
dimensione / size	cm 35x48	
installazione / installation	terra filoparete / back to wall	
rubinetteria / tap	mono foro / one hole	
finitura / trim	bianco lucido / glossy white	14BDNM1
finitura / trim	colorato / coloured	14BDNM7
peso / weight	kg 25	
pz/paletta / art/pallet	nazionale 15 / europallet 15	

accessori/accesories

piletta / drain	**piletta click/clack in ceramica / push down ceramic drain**	
finitura / trim	bianco lucido / glossy white	99ACKP1
finitura / trim	colorato / coloured	99ACKP7
piletta / drain	**piletta a scarico libero in ceramica / fixed ceramic drain**	
finitura / trim	bianco lucido / glossy white	99ACSP1
finitura / trim	colorato / coloured	99ACSP7
tipologia / type	**kit fissaggi per filomuro / back to wall fixing kit**	99ACV71



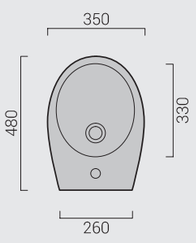

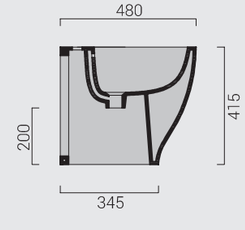

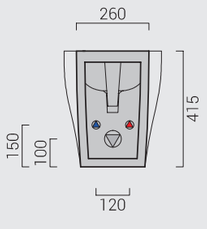

/Mascalzone

		Cod.
tipologia / type	**wc**	
dimensione / size	cm 35x48	
installazione / installation	sospeso / wall hung	
scarico / drain	parete / wall	
finitura / trim	bianco lucido / glossy white	14VSSP1
finitura / trim	colorato / coloured	14VSSP7
peso / weight	kg 20	
pz/paletta / art/pallet	nazionale 15 / europallet 15	

accessori / accesories		
tipologia / type	**copriwater ammortizzato e cerniere a sgancio rapido / coverseat shock absorber with quickrelease hinges**	
finitura / trim	bianco lucido / glossy white	14CWSC1
finitura / trim	colorato / coloured	14CWSC7
peso / weight	kg 2	
tipologia / type	**copriwater cerniere normali / coverseat with normale hinges**	
finitura / trim	bianco lucido / glossy white	14CWNM1
finitura / trim	colorato / coloured	14CWNM7
peso / weight	kg 2	
tipologia / type	**kit fissaggio a scomparsa / wall hung fixing kit**	09ACKV1

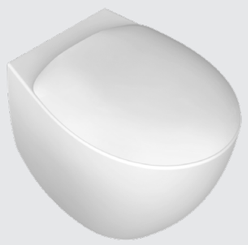

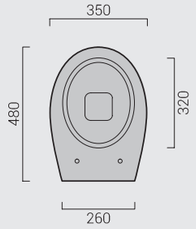

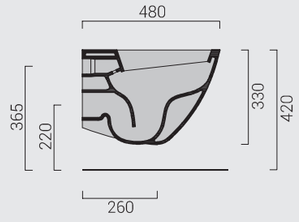

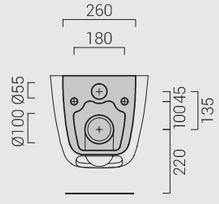

/Mascalzone

		Cod.
tipologia / type	**bidet / bidet**	
dimensione / size	cm 35x48	
installazione / installation	sospeso / wall hung	
rubinetteria / tap	mono foro / one hole	
finitura / trim	bianco lucido / glossy white	14BDSP1
finitura / trim	colorato / coloured	14BDSP7
peso / weight	kg 20	
pz/paletta / art/pallet	nazionale 15 / europallet 15	

accessori/accesories		
piletta / drain	**piletta click/clack in ceramica / push down ceramic drain**	
finitura / trim	bianco lucido / glossy white	99ACKP1
finitura / trim	colorato / coloured	99ACKP7
piletta / drain	**piletta a scarico libero in ceramica / fixed ceramic drain**	
finitura / trim	bianco lucido / glossy white	99ACSP1
finitura / trim	colorato / coloured	99ACSP7
tipologia / type	**kit fissaggi per sospeso / fixing kit for wall hung**	09ACKB1



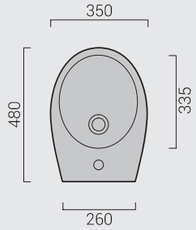

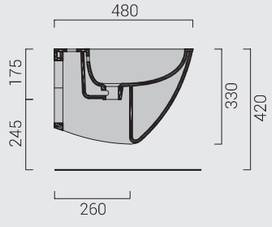

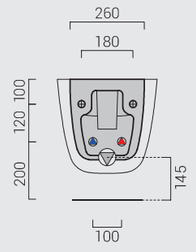

/Mascalzone

		Cod.
tipologia / type	**lavabo / washbasin**	
dimensione / size	cm 65x45	
installazione / installation	parete_appoggio_incasso / wallhung_countertop_recessed	
finitura / trim	bianco lucido / glossy white	14LV641
finitura / trim	colorato / coloured	14LV647
peso / weight	kg 18	
pz/paletta / art/pallet	nazionale 16 / europallet 20	

accessori / accessories		
tipologia / type	**porta asciugamano frontale / frontal towel rail**	
finitura / trim	cromato lucido / bright chrome	14AC011
peso / weight	kg 0,7	
tipologia / type	**colonna per lavabo / pedestal for washbasin**	
finitura / trim	bianco lucido / glossy white	14CLXX1
finitura / trim	colorato / coloured	14CLXX7
peso / weight	kg 12	



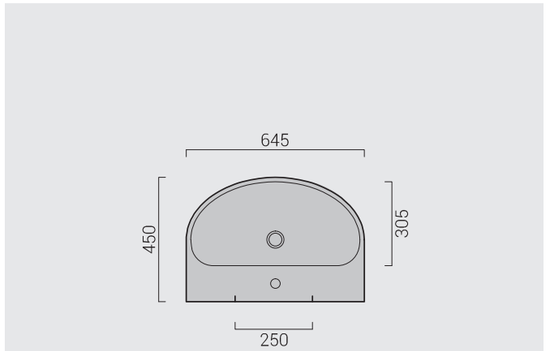

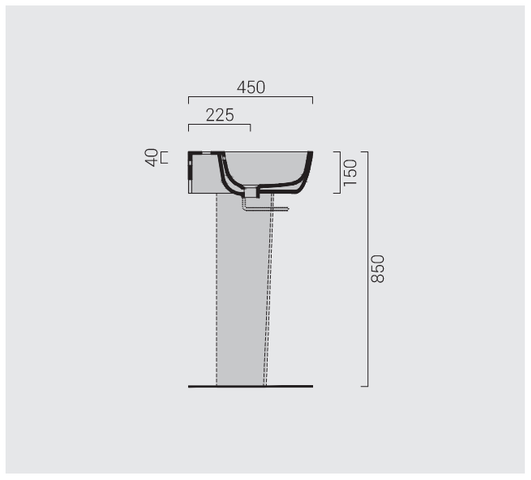

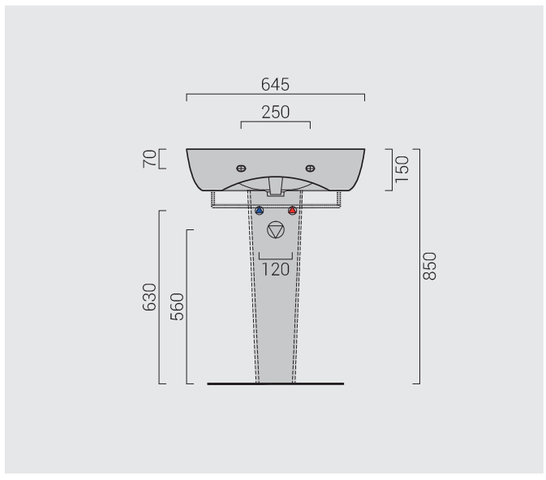

Gran Mascalzone

DESIGN BY FEDERICO TOMBOLINI

Il senso di gioco e leggerezza della collezione Mascalzone rivive e si rafforza in Gran Mascalzone. Gran Mascalzone è spirito goliardico, libertà, richiamo ironico alle forme del passato; piani che si intersecano per trovare una nuova originalità. La collezione comprende sanitari sospesi e a terra, filoparete.
Le forme dei sanitari si presentano avvolgenti e confortevoli. I wc senza brida assicurano un consumo di acqua ridotto grazie allo scarico rimless nascosto di ultima generazione, con funzionamento a 2,5 L. Gli ingombri sono ridotti.

The sense of playfulness and lighthearted essence of the Mascalzone collection is rekindled and strengthened in the Gran Mascalzone. Gran Mascalzone embodies a spirit of joviality, freedom, and a whimsical homage to forms of the past; intersecting planes converge to discover a fresh sense of originality. The collection includes both wall-hung and floor-standing sanitary wares. The sanitary wares offer a cozy and comfortable experience. The rimless toilets reduces water consumption thanks to the innovative concealed rimless flush system, operating at 2.5 L. Space requirements are minimized.

/sanitari a terra/back to wall sanitary ware

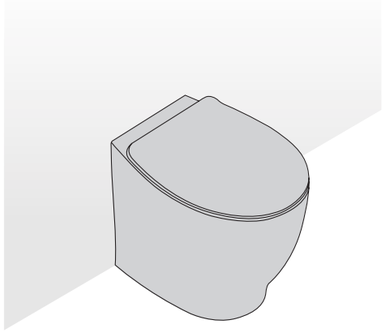

vaso a terra /
back to wall wc
L 36 x P 52 x H 42 cm

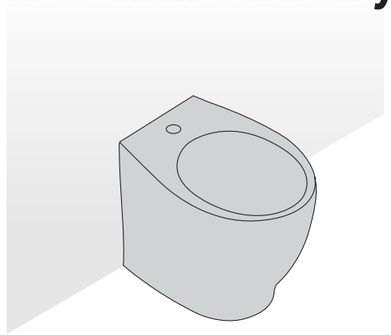

bidet a terra /
back to wall bidet
L 36 x P 52 x H 42 cm

/sanitari sospesi/wall hung sanitary ware

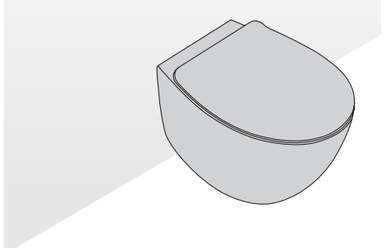

vaso sospeso /
wall hung wc
L 36 x P 52 x H 33 cm

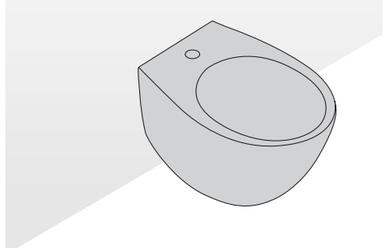

bidet sospeso /
wall hung bidet
L 36 x P 52 x H 33 cm

/scarico Rimless 2ª generazione
2th-generation Rimless flush

Con scarico rimless nascosto di 2ª generazione, funzionamento a 2,5 L. Più elegante, più performante.

Featuring an innovative concealed rimless flush system, 2.5 L operation. More elegant, more efficient.

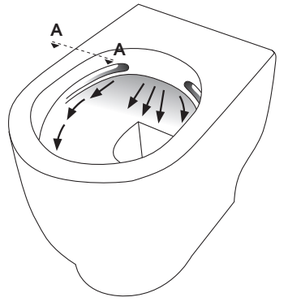

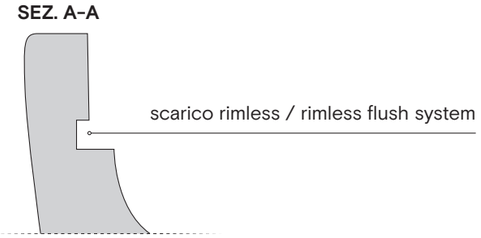



Nel corso degli anni, la tecnologia degli scarichi si è evoluta per migliorare le prestazioni di pulizia e di scarico, garantendo al tempo stesso un ridotto consumo d'acqua.
Le tecnologie Rimless di 1ª, 2ª, 3ª e 4ª generazione identificano le diverse fasi di questa evoluzione, ognuna sviluppata per incrementare efficienza e affidabilità. Tutti i sistemi sono sottoposti a rigorosi test di funzionalità idrodinamica sui principali meccanismi di scarico a incasso e sono conformi alle normative europee per la riduzione degli sprechi d'acqua.

Over the years, flushing technology has continuously evolved to improve cleaning and flushing performance while reducing water consumption. Rimless technologies from the 1st, 2nd, 3rd and 4th generations represent the different stages of this evolution, each designed to deliver greater efficiency and reliability. All systems undergo rigorous hydrodynamic testing with the leading concealed cistern flushing mechanisms and comply with current European standards for water conservation.

PROTEZIONE ANTIBATTERICA AGLI IONI D'ARGENTO PER IL COPRIWATER - CERTIFICAZIONE ISO 22196

Realizzato con innovativa **tecnologia avanzata agli ioni d'argento**, questo materiale offre una protezione igienica attiva, permanente e ad ampio spettro, certificata secondo lo standard internazionale **ISO 22196:2011**.

- **Efficacia > 99,9%**: abbattimento quasi totale della carica batterica entro 24 ore.
- **Azione a 360°**: attivo contro i principali batteri Gram-positivi e Gram-negativi (Staphylococcus aureus ed Escherichia coli).
- **Tecnologia ad argento integrata:** l'azione antibatterica agisce direttamente sulla parete e sul DNA cellulare dei batteri, bloccandone la proliferazione.
- **Protezione permanente:** inseriti nella matrice del materiale, gli ioni d'argento non si usurano con la pulizia e garantiscono un'igiene costante per tutta la vita del prodotto. Dopo 24 ore per entrambi i batteri.

ANTIBACTERIAL PROTECTION WITH SILVER IONS FOR COVERSEAT - ISO 22196 CERTIFICATION

Made with innovative **advanced silver-ion technology,** this material provides active, permanent, and broad-spectrum hygienic protection, certified according to the international standard **ISO 22196:2011**.

- **>99.9% efficacy:** almost complete reduction of the bacterial load within 24 hours.
- **360° protection:** effective against the main Gram-positive and Gram-negative bacteria (Staphylococcus aureus and Escherichia coli).
- **Integrated silver technology:** the antibacterial action works directly on the bacterial cell wall and DNA, blocking bacterial proliferation.
- **Permanent protection:** integrated into the material matrix, the silver ions do not wear away with cleaning and ensure constant hygiene throughout the entire lifetime of the product. After 24 hours for both bacteria.

Inquadra il QR code e scopri di più
Scan the QR code to find out more

Gran Mascalzone

DESIGN BY FEDERICO TOMBOLINI

I lavabi, con le loro forme accentuate, rivelano il carattere irriverente della collezione.
Il design è arricchito da dettagli che aggiungono funzionalità, come i portasciugamani integrati.
Tutto contribuisce a creare un ambiente accogliente e rilassante all'interno di stanze che rappresentano anche rifugi dalla frenesia quotidiana che ci fa scordare, a volte, quanto la semplicità del gioco sia una necessità per tutti noi.

The basins, with their striking forms, reveal the collection's irreverent character.
The design is enhanced with functional details, such as integrated towel rails.
Everything combines to create a warm and relaxing ambiance within rooms that also serve as retreats from the daily rush, occasionally causing us to overlook how essential the simplicity of play is for all of us.

/lavabi/washbasin

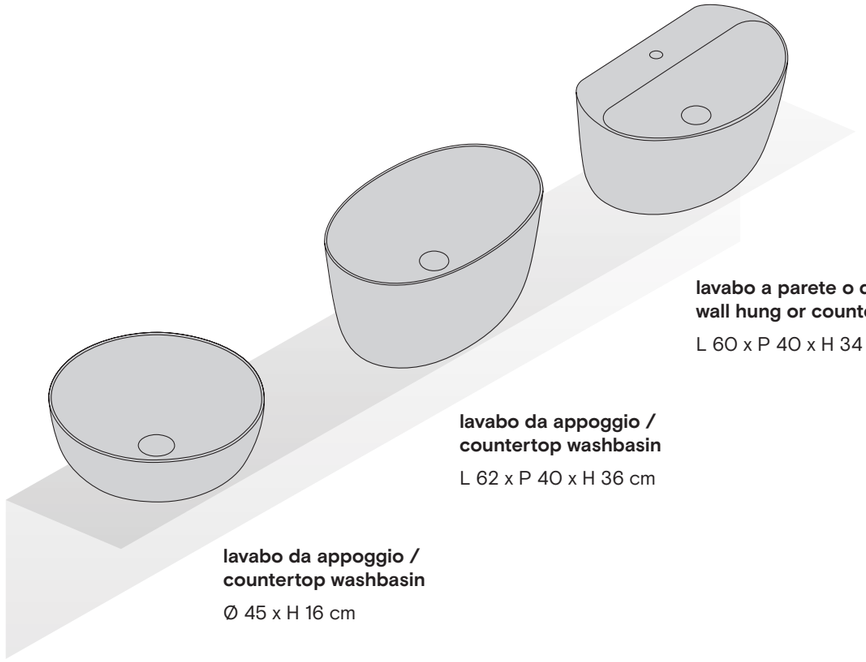

lavabo a parete o da appoggio / wall hung or countertop washbasin
L 60 x P 40 x H 34 cm

lavabo da appoggio / countertop washbasin
L 62 x P 40 x H 36 cm

lavabo da appoggio / countertop washbasin
Ø 45 x H 16 cm

/porta asciugamani/towel rail

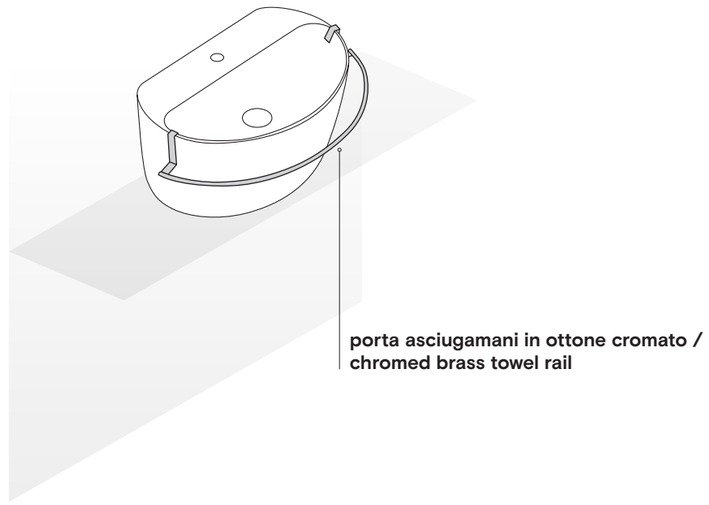

porta asciugamani in ottone cromato / chromed brass towel rail



/Avvolgente sostenibilità
Embracing Sustainability

Il gioco e la leggerezza vengono proposti con ancora maggiore intensità nella collezione Gran Mascalzone.
Il richiamo ironico alle forme del passato è il punto di partenza per una creatività che celebra la libertà più assoluta.
Piani che si intersecano, forme avvolgenti e un ridotto consumo d'acqua, grazie allo scarico rimless di ultima generazione, garantiscono un perfetto equilibrio tra proporzioni e usabilità.

Playfulness and lightness are expressed with even greater intensity in the Gran Mascalzone collection.
An ironic nod to the forms of the past provides the starting point for a creative vision that celebrates absolute freedom.
Intersecting planes, enveloping shapes, and reduced water consumption thanks to the latest-generation rimless flushing system ensure a perfect balance between proportions and usability.



vaso a terra / back to wall wc
color: birch
L 36 x P 52 x H 42 cm

bidet a terra / back to wall bidet
color: birch
L 36 x P 52 x H 42 cm

Nasone
miscelatore bidet / bidet mixer
P 17 x H 16,5 x Ø 3,5 cm



lavabo a parete con porta asciugamani / washbasin wall hung with towel rail
color: birch
L 60 x P 40 x H 34 cm

Nasone
miscelatore lavabo / washbasin mixer
P 13 x H 16,5 x Ø 3,5 cm

/Forme che conquistano
Designed to Captivate

I lavabi Gran Mascalzone reinterpretano il concetto di stile con un equilibrio che mantiene un tono originale e di grande personalità. Disponibili nelle versioni da appoggio e a parete, diventano protagonisti dello spazio bagno grazie a forme iconiche, proporzioni ricercate e una palette di colori che ne esalta il carattere vivace. Reinventare forme e proporzioni per coniugare eleganza e senso dell'ironia: questa è la filosofia di Gran Mascalzone, una collezione che trasforma ogni lavabo in un autentico elemento d'arredo.

Gran Mascalzone washbasins reinterpret the concept of style through a distinctive balance of lightness, personality, and character. Available as countertop or wall-mounted models, they become the focal point of the bathroom thanks to their iconic forms, refined proportions, and a vibrant colour palette that enhances their playful spirit.
Reinventing shapes and proportions to combine elegance with a sense of irony: this is the philosophy behind Gran Mascalzone, a collection that transforms every washbasin into a true design statement.





Nasone
miscelatore bidet / bidet mixer
P 17 x H 16,5 x Ø 3,5 cm

vaso a terra / back to wall wc
color: blue indigo
L 36 x P 52 x H 42 cm

bidet a terra / back to wall bidet
color: blue indigo
L 36 x P 52 x H 42 cm

Calidarium
termoarredo / radiator
color: maritime blue
Ø 40 x P 7,6 cm



lavabo da appoggio con porta asciugamani / countertop washbasin with towel rail
color: blue indigo
L 60 x P 40 x H 33,5 cm

Righello
panca / shelf
color: essenza rovere / oak essence
L 140 x P 48 x H 13,5 cm

Nasone
miscelatore lavabo / basin mixer
P 13 x H 16,5 x Ø 3,5 cm

Calidarium
termoarredo / radiator
color: cabernet
L 60 x P 7,6 x H 15 cm

vaso sospeso / wall hung wc
color: blanc de blanc
L 36 x P 52 x H 33 cm

bidet sospeso / wall hung bidet
color: blanc de blanc
L 36 x P 52 x H 33 cm

Nasone
miscelatore bidet / bidet mixer
P 17 x H 16,5 x Ø 3,5 cm



Righello
top / cover
essenza noce / walnut essence
L 120 x P 48 x H 1,9 cm

Righello
cassetto / drawer
essenza noce / walnut essence
L 60 x P 48 x H 21 cm



lavabo da appoggio / countertop washbasin
color: blanc de blanc
Ø 45 x H 16 cm

Nasone
miscelatore lavabo / basin mixer
L 20 x P 21 x H 7,8 cm



vaso sospeso / wall hung wc
color: blanc de blanc
L 36 x P 52 x H 33 cm

bidet sospeso / wall hung bidet
color: blanc de blanc
L 36 x P 52 x H 33 cm

Nasone
miscelatore bidet / bidet mixer
P 17 x H 16,5 x Ø 3,5 cm

/Carattere e leggerezza, insieme
Bold essence and lightness, together

Sanitari sospesi, sanitari filoparete, lavabi da parete e da appoggio: Gran Mascalzone è una collezione completa in cui ogni prodotto rivela il suo carattere irriverente.
Gli ingombri sono ridotti, il design è arricchito da dettagli che aggiungono funzionalità, come i portasalviette integrati nei lavabi o le forme avvolgenti e confortevoli dei sanitari. La grande gamma di colori a dispozione esalta l'originalità della collezione, permettendo di trovare l'abbinamento perfetto per ciascun bagno.

Suspended, back to wall sanitary ware, wall-mounted and countertop washbasins: Gran Mascalzone is a complete collection in which each product showcases its irreverent character.
It features compact dimensions, and the design is enriched with details that add functionality, like integrated towel rails in the washbasins, or the welcoming and comfortable shapes of the sanitary wares. The wide range of available colors enhances the collection's originality, making it easy to find the perfect match for any bathroom.

lavabo da appoggio / countertop washbasin
color: cappuccino
L 62 x P 40 x H 36 cm

Righello
panca / shelf
essenza noce / walnut essence
L 120 x P 48 x H 13,5 cm

Nasone
miscelatore lavabo / basin mixer
L 20 x P 21 x H 7,8 cm



vaso sospeso / wall hung wc
color: cappuccino
L 36 x P 52 x H 33 cm

bidet sospeso / wall hung bidet
color: cappuccino
L 36 x P 52 x H 33 cm

Nasone
miscelatore bidet / bidet mixer
P 17 x H 16,5 x Ø 3,5 cm



lavabo da appoggio / countertop washbasin
color: cappuccino
L 62 x P 40 x H 36 cm

Righello
panca / shelf
color: essenza noce / walnut essence
L 120 x P 48 x H 13,5 cm



Nasone
miscelatore lavabo / basin mixer
L 20 x P 21 x H 7,8 cm

/Gran Mascalzone

		Cod.
tipologia / type	**wc senza brida / wc rimless**	
dimensione / size	cm 36x52	
installazione / installation	terra filoparete / back to wall	
scarico / drain	terra.parete / floor.wall	
finitura / trim	bianco lucido / glossy white	14VSGR1
finitura / trim	colorato / coloured	14VSGR7
finitura / trim	perlé satin *	14VSGR731
peso / weight	kg 27	
pz/paletta / art/pallet	nazionale 15 / europallet 25	

accessori / accesories

tipologia / type	**copriwater ammortizzato slim con cerniere a sgancio rapido / slim cushioned coverseat with quick release hinges**	
finitura / trim	bianco lucido / glossy white	
finitura / trim	colorato / coloured	
finitura / trim	perlé satin *	14CWGR1
peso / weight	kg 2	14CWGR7
tipologia / type	**kit fissaggi per filomuro / back to wall fixing kit**	14CWGR731
tipologia / type	**curva di scarico da 90 mm / 90 mm drainage connection**	99ACV71



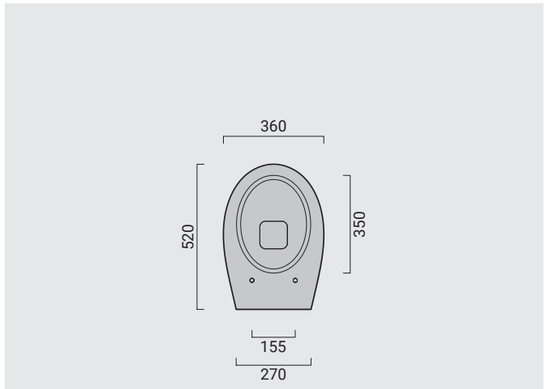

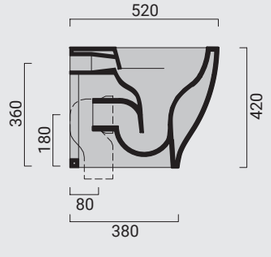

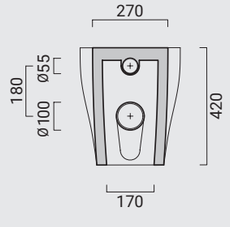

* Verificare preventivamente la disponibilità della finitura / Please verify the availability of the finish beforehand.

/Gran Mascalzone

		Cod.
tipologia / type	**bidet / bidet**	
dimensione / size	cm 36x52	
installazione / installation	terra filoparete / back to wall	
rubinetteria / tap	mono foro / one hole	
finitura / trim	bianco lucido / glossy white	14BDGR1
finitura / trim	colorato / coloured	14BDGR7
finitura / trim	perlé satin *	14BDGR731
peso / weight	kg 27	
pz/paletta / art/pallet	nazionale 15 / europallet 25	

accessori/accesories

piletta / drain	**piletta click/clack in ceramica / push down ceramic drain**	
finitura / trim	bianco lucido / glossy white	99ACKP1
finitura / trim	colorato / coloured	99ACKP7
piletta / drain	**piletta a scarico libero in ceramica / fixed ceramic drain**	
finitura / trim	bianco lucido / glossy white	99ACSP1
finitura / trim	colorato / coloured	99ACSP7
tipologia / type	**kit fissaggi per filomuro / back to wall fixing kit**	99ACV71



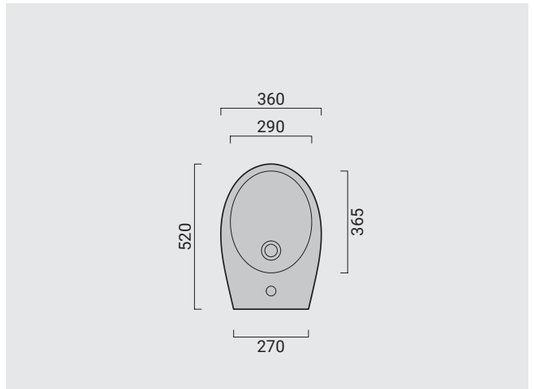

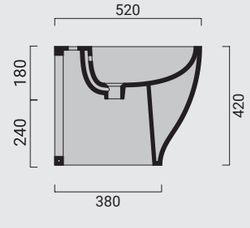

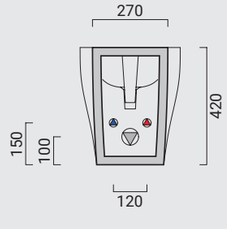

* Verificare preventivamente la disponibilità della finitura / Please verify the availability of the finish beforehand.

/Gran Mascalzone

		Cod.
tipologia / type	**wc senza brida / wc rimless**	
dimensione / size	cm 36x52	
installazione / installation	sospeso / wall hung	
scarico / drain	parete / wall	
finitura / trim	bianco lucido / glossy white	14VSGS1
finitura / trim	colorato / coloured	14VSGS7
finitura / trim	perlé satin *	14VSGS731
peso / weight	kg 20	
pz/paletta / art/pallet	nazionale 15 / europallet 25	

accessori / accesories		
tipologia / type	**copriwater ammortizzato slim con cerniere a sgancio rapido / slim cushioned coverseat with quick release hinges**	
finitura / trim	bianco lucido / glossy white	14CWGR1
finitura / trim	colorato / coloured	14CWGR7
finitura / trim	perlé satin *	14CWGR731
peso / weight	kg 2	
tipologia / type	**kit fissaggi per sospeso / fixing kit for wall hung**	

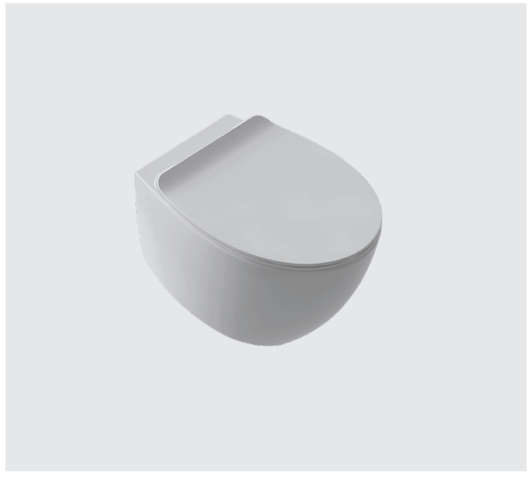

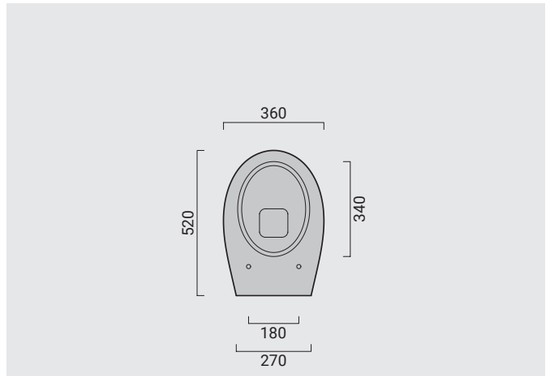

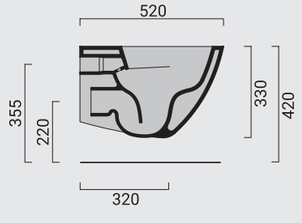

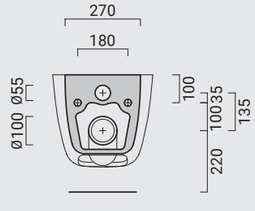

* Verificare preventivamente la disponibilità della finitura / Please verify the availability of the finish beforehand.

/Gran Mascalzone

		Cod.
tipologia / type	**bidet / bidet**	
dimensione / size	cm 36x52	
installazione / installation	sospeso / wall hung	
rubinetteria / tap	mono foro / one hole	
finitura / trim	bianco lucido / glossy white	14BDGS1
finitura / trim	colorato / coloured	14BDGS7
finitura / trim	perlé satin *	14BDGS731
peso / weight	kg 20	
pz/paletta / art/pallet	nazionale 15 / europallet 25	

accessori/accesories		
piletta / drain	**piletta click/clack in ceramica / push down ceramic drain**	
finitura / trim	bianco lucido / glossy white	99ACKP1
finitura / trim	colorato / coloured	99ACKP7
piletta / drain	**piletta a scarico libero in ceramica / fixed ceramic drain**	
finitura / trim	bianco lucido / glossy white	99ACSP1
finitura / trim	colorato / coloured	99ACSP7
tipologia / type	**kit fissaggi per sospeso / fixing kit for wall hung**	



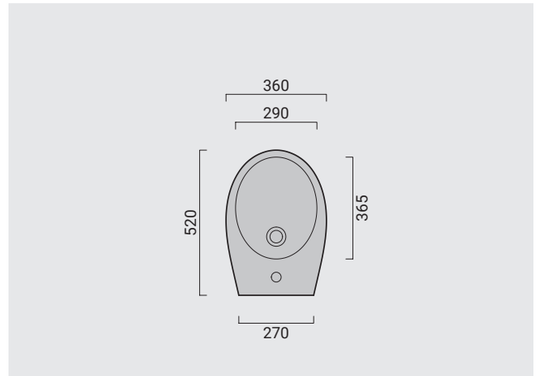

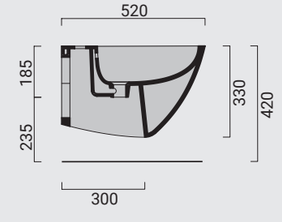

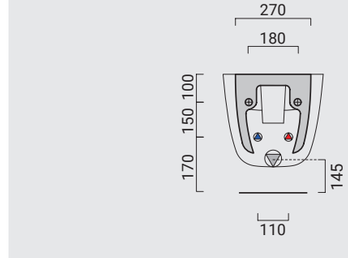

* Verificare preventivamente la disponibilità della finitura / Please verify the availability of the finish beforehand.

/Gran Mascalzone

		Cod.
tipologia / type	**lavabo / washbasin**	
dimensione / size	cm Ø 45	
installazione / installation	appoggio / countertop	
finitura / trim	bianco lucido / glossy white	14LV451
finitura / trim	colorato / coloured	14LV457
finitura / trim	perlé satin *	14LV45731
peso / weight	kg 15	
pz/paletta / art/pallet	nazionale 20 / europallet 32	

accessori / accessories		
piletta / drain	**piletta click/clack in ceramica / push down ceramic drain**	
finitura / trim	bianco lucido / glossy white	99ACKP1
finitura / trim	colorato / coloured	99ACKP7
piletta / drain	**piletta a scarico libero in ceramica / fixed ceramic drain**	
finitura / trim	bianco lucido / glossy white	99ACSP1
finitura / trim	colorato / coloured	99ACSP7

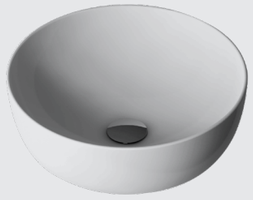

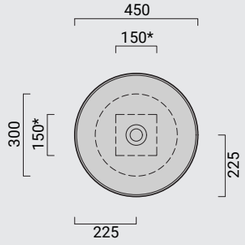

* Foro per passaggio sifone. / Drain trap passage hole.

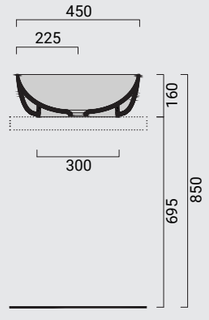

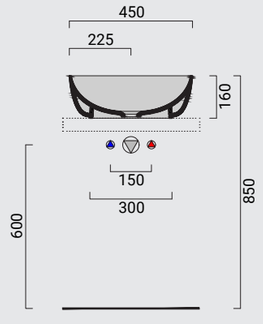

* Verificare preventivamente la disponibilità della finitura / Please verify the availability of the finish beforehand.

/Gran Mascalzone

		Cod.
tipologia / type	**lavabo / washbasin**	
dimensione / size	cm 60x40	
installazione / installation	parete_appoggio / wallhung_countertop	
finitura / trim	bianco lucido / glossy white	14LVGR1
finitura / trim	colorato / coloured	14LVGR7
finitura / trim	perlé satin *	14LVGR731
peso / weight	kg 22	
pz/paletta / art/pallet	nazionale 20 / europallet 32	

accessori / accessories		
tipologia / type	**porta asciugamano / towel rail**	
dimensione / size	cm 70	
finitura / trim	cromato lucido / bright chrome	14ACGM1
peso / weight	kg 1,2	
piletta / drain	**piletta click/clack in ceramica / push down ceramic drain**	
finitura / trim	bianco lucido / glossy white	99ACKP1
finitura / trim	colorato / coloured	99ACKP7
piletta / drain	**piletta a scarico libero in ceramica / fixed ceramic drain**	
finitura / trim	bianco lucido / glossy white	99ACSP1
finitura / trim	colorato / coloured	99ACSP7



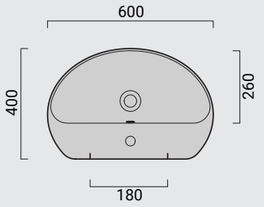

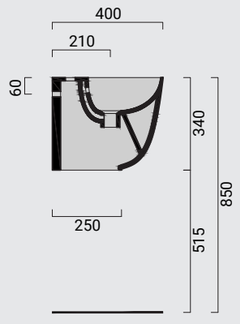

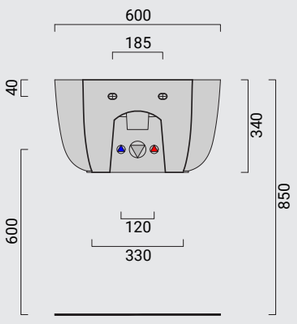

* Verificare preventivamente la disponibilità della finitura / Please verify the availability of the finish beforehand.

/Gran Mascalzone

		Cod.
tipologia / type	**lavabo / washbasin**	
dimensione / size	cm 62x40	
installazione / installation	appoggio / countertop	
finitura / trim	bianco lucido / glossy white	14LV621
finitura / trim	colorato / coloured	14LV627
finitura / trim	perlé satin *	14LV62731
peso / weight	kg 19	
pz/paletta / art/pallet	nazionale 20 / europallet 32	

accessori / accessories		
piletta / drain	**piletta click/clack in ceramica / push down ceramic drain**	
finitura / trim	bianco lucido / glossy white	99ACKP1
finitura / trim	colorato / coloured	99ACKP7
piletta / drain	**piletta a scarico libero in ceramica / fixed ceramic drain**	
finitura / trim	bianco lucido / glossy white	99ACSP1
finitura / trim	colorato / coloured	99ACSP7



* Foro per passaggio sifone. / Drain trap passage hole.

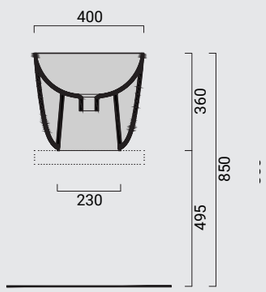

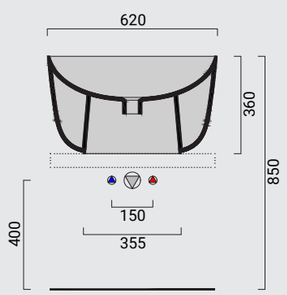

* Verificare preventivamente la disponibilità della finitura / Please verify the availability of the finish beforehand.

Mascalzone Light

DESIGN BY FEDERICO TOMBOLINI

Le dimensioni ridotte non spengono l'ispirazione di Mascalzone Light e il senso di leggerezza che si trasforma in divertita interpretazione dell'arredobagno. I sanitari a terra rileggono in chiave contemporanea le forme del passato per dare vita a un dialogo con il design contemporaneo e offrire un'esperienza d'utilizzo avvolgente e confortevole, anche all'interno degli spazi più ristretti.

Compact dimensions do not diminish Mascalzone Light's design vision or its sense of lightness, which becomes a playful interpretation of the contemporary bathroom. The floor-mounted sanitaryware reinterprets classic forms through a contemporary lens, creating a dialogue with modern design while offering a comfortable, enveloping user experience, even in the most compact spaces.

/sanitari a terra/back to wall sanitary ware



vaso a terra /
back to wall wc

L 35 x P 49 x H 42 cm

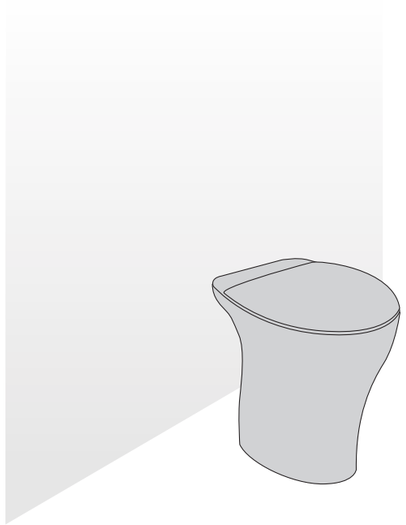

bidet a terra /
back to wall bidet

L 35 x P 49 x H 42 cm

/scarico con brida tradizionale traditional-rim flush system

Mascalzone è dotato di brida tradizionale, una configurazione del vaso caratterizzata dalla presenza di un bordo interno perimetrale che consente la canalizzazione e la distribuzione controllata dell'acqua di risciacquo lungo tutta la circonferenza del sanitario, garantendo il corretto lavaggio della superficie interna.

Mascalzone features a traditional rim, characterized by an internal perimeter edge that allows the channeling and controlled distribution of flush water along the entire circumference of the bowl, ensuring proper rinsing of the inner surface.



vaso a terra / back to wall wc
color: bianco lucido / glossy white
L 35 x P 49 x H 42 cm

bidet a terra / back to wall bidet
color: bianco lucido / glossy white
L 35 x P 49 x H 42 cm

Nasone
miscelatore bidet / bidet mixer
P 13 x H 16,5 x Ø 3,5 cm



/Mascalzone Light

		Cod.
tipologia / type	**wc**	
dimensione / size	cm 35x49	
installazione / installation	terra filoparete / back to wall	
scarico / drain	terra.parete / floor.wall	
finitura / trim	bianco lucido / glossy white	14VSLM1
peso / weight	kg 22	
pz/paletta / art/pallet	nazionale 15 / europallet 25	

accessori / accesories		
tipologia / type	**copriwater ammortizzato e cerniere a sgancio rapido / coverseat shock absorber with quickrelease hinges**	
finitura / trim	bianco lucido / glossy white	14CWSC1
peso / weight	kg 2	
tipologia / type	**copriwater cerniere normali / coverseat with normale hinges**	
finitura / trim	bianco lucido / glossy white	14CWNM1
peso / weight	kg 2	
tipologia / type	**curva di scarico da 90 mm / 90 mm drainage connection**	



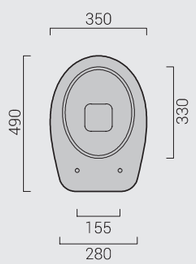

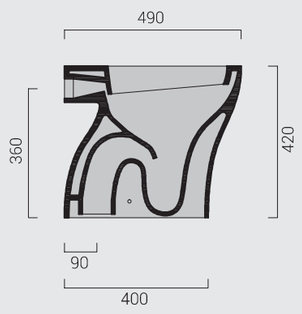

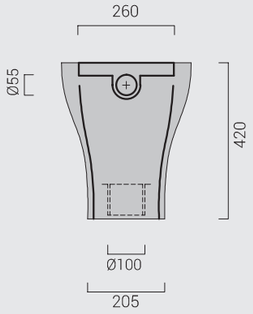

/Mascalzone Light

		Cod.
tipologia / type	**bidet / bidet**	
dimensione / size	cm 36x52	
installazione / installation	terra filoparete / back to wall	
rubinetteria / tap	mono foro / one hole	
finitura / trim	bianco lucido / glossy white	14BDLM1
peso / weight	kg 22	
pz/paletta / art/pallet	nazionale 15 / europallet 15	

accessori/accesories		
piletta / drain	**piletta click/clack in ceramica / push down ceramic drain**	
finitura / trim	bianco lucido / glossy white	99ACKP1
piletta / drain	**piletta a scarico libero in ceramica / fixed ceramic drain**	
finitura / trim	bianco lucido / glossy white	99ACSP1
tipologia / type	**kit fissaggi per filomuro / back to wall fixing kit**	99ACV71



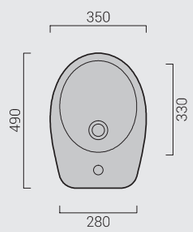

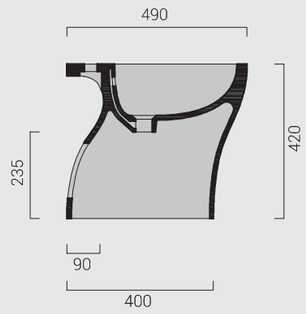

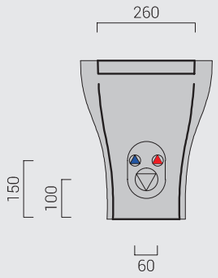

Foglia

Foglia trae ispirazione dalla natura per dare forma a collezioni di sanitari essenziali e armoniose.
Le superfici dialogano con la luce e con lo spazio, trasformando la ceramica in un elemento vivo, capace di cambiare percezione a seconda dell'ambiente.
Una famiglia di prodotti che interpreta il bagno come uno spazio in continua evoluzione, fatto di eleganza discreta e coerenza formale, adattabile con naturalezza a contesti diversi, dal privato all'hospitality.

Foglia draws inspiration from nature to shape a collections of sanitaryware defined by essentiality and harmony. Surfaces interact with light and space, transforming ceramic into a living material, capable of changing perception depending on its surroundings.
A product family that interprets the bathroom as a space in constant evolution, expressed through discreet elegance and formal coherence, naturally adaptable to different contexts, from private homes to hospitality environments.

Foglia

DESIGN BY STUDIO TECNICO DOMUSFALERII

Una linea di sanitari, disponibili sia nella versione a terra che sospesa, trova nella natura la propria fonte di ispirazione per dare vita a forme essenziali e armoniose. Il design interpreta e sublima la matericità della ceramica, trasformandola in superfici distintive, capaci di dialogare con lo spazio circostante e rifletterne le variazioni in modo sempre diverso.
Foglia trasforma l'arredobagno in uno spazio di dinamica eleganza, fatta di equilibri sottili, per un insieme coerente e in costante evoluzione.

Available in both floor-mounted and wall-hung versions, this sanitaryware collection draws inspiration from nature to create forms that are both essential and harmonious. Its design interprets and elevates the materiality of ceramic, transforming it into distinctive surfaces that interact with the surrounding space, reflecting its changing light and atmosphere in ever-evolving ways. Foglia turns the bathroom into a space of dynamic elegance, defined by subtle balances and a cohesive aesthetic that is constantly evolving.

/sanitari a terra/back to wall sanitary ware

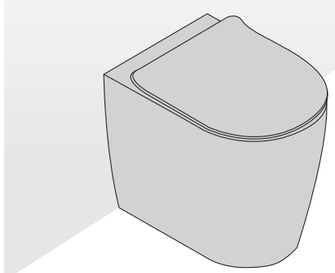

vaso a terra /
back to wall wc

L 36 x P 52 x H 43 cm

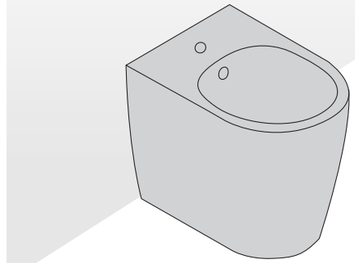

bidet a terra /
back to wall bidet

L 36 x P 52 x H 43 cm

/sanitari sospesi/wall hung sanitary ware

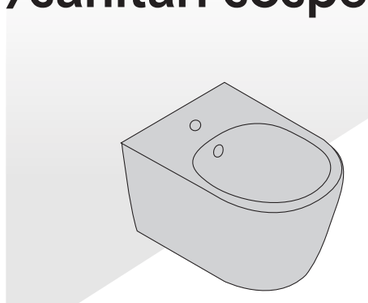

vaso sospeso /
wall hung wc

L 35 x P 52 x H 29* cm

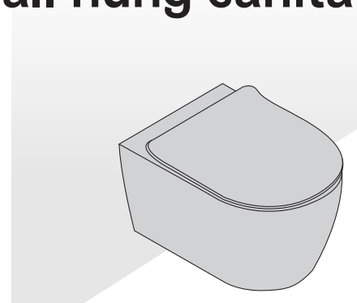

bidet sospeso /
wall hung bidet

L 35 x P 52 x H 29 cm

* La misura non include il sifone di scarico. / Measurement does not include the drain trap.

/scarico Rimless 1ª generazione
1th-generation Rimless flush

Con scarico rimless nascosto di 1ª generazione, funzionamento a 2,5 L. Più elegante, più performante.

Featuring an innovative concealed rimless flush system, 2.5 L operation. More elegant, more efficient.

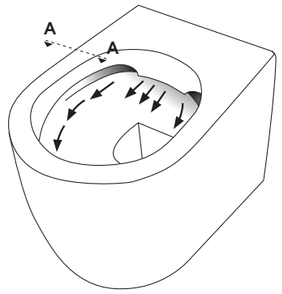

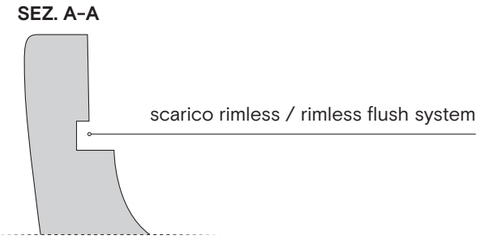



Nel corso degli anni, la tecnologia degli scarichi si è evoluta per migliorare le prestazioni di pulizia e di scarico, garantendo al tempo stesso un ridotto consumo d'acqua.
Le tecnologie Rimless di 1ª, 2ª, 3ª e 4ª generazione identificano le diverse fasi di questa evoluzione, ognuna sviluppata per incrementare efficienza e affidabilità. Tutti i sistemi sono sottoposti a rigorosi test di funzionalità idrodinamica sui principali meccanismi di scarico a incasso e sono conformi alle normative europee per la riduzione degli sprechi d'acqua.

Over the years, flushing technology has continuously evolved to improve cleaning and flushing performance while reducing water consumption. Rimless technologies from the 1st, 2nd, 3rd and 4th generations represent the different stages of this evolution, each designed to deliver greater efficiency and reliability. All systems undergo rigorous hydrodynamic testing with the leading concealed cistern flushing mechanisms and comply with current European standards for water conservation.

PROTEZIONE ANTIBATTERICA AGLI IONI D'ARGENTO PER IL COPRIWATER - CERTIFICAZIONE ISO 22196

Realizzato con innovativa **tecnologia avanzata agli ioni d'argento**, questo materiale offre una protezione igienica attiva, permanente e ad ampio spettro, certificata secondo lo standard internazionale **ISO 22196:2011**.

- **Efficacia > 99,9%**: abbattimento quasi totale della carica batterica entro 24 ore.
- **Azione a 360°**: attivo contro i principali batteri Gram-positivi e Gram-negativi (Staphylococcus aureus ed Escherichia coli).
- **Tecnologia ad argento integrata:** l'azione antibatterica agisce direttamente sulla parete e sul DNA cellulare dei batteri, bloccandone la proliferazione.
- **Protezione permanente:** inseriti nella matrice del materiale, gli ioni d'argento non si usurano con la pulizia e garantiscono un'igiene costante per tutta la vita del prodotto. Dopo 24 ore per entrambi i batteri.

ANTIBACTERIAL PROTECTION WITH SILVER IONS FOR COVERSEAT - ISO 22196 CERTIFICATION

Made with innovative **advanced silver-ion technology,** this material provides active, permanent, and broad-spectrum hygienic protection, certified according to the international standard **ISO 22196:2011**.

- **>99.9% efficacy:** almost complete reduction of the bacterial load within 24 hours.
- **360° protection:** effective against the main Gram-positive and Gram-negative bacteria (Staphylococcus aureus and Escherichia coli).
- **Integrated silver technology:** the antibacterial action works directly on the bacterial cell wall and DNA, blocking bacterial proliferation.
- **Permanent protection:** integrated into the material matrix, the silver ions do not wear away with cleaning and ensure constant hygiene throughout the entire lifetime of the product. After 24 hours for both bacteria.

Inquadra il QR code e scopri di più
Scan the QR code to find out more



vaso a terra / back to wall wc
color: sepia tint
L 36 x P 52 x H 43 cm

bidet a terra / back to wall bidet
color: sepia tint
L 36 x P 52 x H 43 cm

Nasone
miscelatore bidet / bidet mixer
P 17 x H 16,5 x Ø 3,5 cm

Calidarium
termoarredo / radiator
color: sepia tint
L 60 x P 7,6 x H 15 cm

Calidarium
termoarredo / radiator
color: sepia tint
Ø 40 x P 7,6 cm

Domuspa - Velo
piatto doccia / shower tray
color: sepia tint
L 120 x P 80 x H 3 cm

Domuspa
box anta scorrevole 8 mm /
8 mm sliding door box shower
L 120 x H 195 cm

Nasone
kit doccia / shower kit







vaso a terra / back to wall wc
color: birch
L 36 x P 52 x H 43 cm

bidet a terra / back to wall bidet
color: birch
L 36 x P 52 x H 43 cm

Nasone
miscelatore bidet / bidet mixer
P 17 x H 16,5 x Ø 3,5 cm

Calidarium
termoarredo / radiator
color: birch
L 60 x P 7,6 x H 15 cm

/Ispirazione dalla natura
Inspired by Nature

La nuova linea di sanitari Foglia ispirata alle suggestioni della natura porta nell'arredobagno forme equilibrate e armoniose. Che si tratti di un ambiente dedicato all'accoglienza o di un interno residenziale, Foglia unisce estetica e funzionalità, proponendo soluzioni compatte e cura del dettaglio per gestire in maniera funzionale lo spazio senza rinunciare allo stile

Inspired by the forms and beauty of nature, the new Foglia sanitaryware collection brings balanced, harmonious design to the bathroom. Whether for hospitality settings or residential interiors, Foglia combines aesthetics with functionality, offering compact solutions and meticulous attention to detail to make the most of available space without compromising on style.

vaso monoblocco / monoblock wc
color: bianco lucido / glossy white
L 36 x P 66 x H 83 cm

bidet a terra / back to wall bidet
color: bianco lucido / glossy white
L 36 x P 52 x H 43 cm

Nasone
miscelatore bidet / bidet mixer
P 17 x H 16,5 x Ø 3,5 cm





vaso sospeso / wall hung wc
color: mineral gray
L 35 x P 52 x H 29* cm

bidet sospeso / wall hung bidet
color: mineral gray
L 35 x P 52 x H 29 cm

* La misura non include il sifone di scarico. / Measurement does not include the drain trap.

Nasone
miscelatore bidet / bidet mixer
P 17 x H 16,5 x Ø 3,5 cm

Furo
mobile / cabinet
essenza noce / walnut essence
Ø 54 x H 75 cm

Kasa
lavabo / washbasin
color: mineral gray
Ø 45 x H 17 cm

Nasone
miscelatore da terra lavabo / floor-mounted basin mixer
P 28 x H 122 x Ø 3 cm



vaso sospeso / wall hung wc
color: parlé satin
L 35 x P 52 x H 29* cm

bidet sospeso / wall hung bidet
color: parlé satin
L 35 x P 52 x H 29 cm

Nasone
miscelatore bidet / bidet mixer
P 17 x H 16,5 x Ø 3,5 cm

* La misura non include il sifone di scarico. / Measurement does not include the drain trap.



Domuspa - Velo
piatto doccia / shower tray
color: blanc de blanc
L 120 x P 90 x H 2 cm

Nasone
kit doccia / shower kit

/Foglia

		Cod.
tipologia / type	**wc senza brida / wc rimless**	
dimensione / size	cm 36x52	
installazione / installation	terra filoparete / back to wall	
scarico / drain	terra.parete / floor.wall	
finitura / trim	bianco lucido / glossy white	09VSNR1
finitura / trim	colorato / coloured	09VSNR7
finitura / trim	perlé satin *	09VSNR731
peso / weight	kg 27	
pz/paletta / art/pallet	nazionale 15 / europallet 25	

accessori / accessories

tipologia / type	**copriwater ammortizzato SLIM / SLIM cushioned coverseat**	
finitura / trim	bianco lucido / glossy white	09CWSL1
finitura / trim	colorato / coloured	09CWSL7
finitura / trim	perlé satin *	09CWSL731
finitura / trim	kg 3	
peso / weight	**curva di scarico da 90 mm / 90 mm drainage connection**	99ACV71
tipologia / type	**kit fissaggi per filomuro / back to wall fixing kit**	



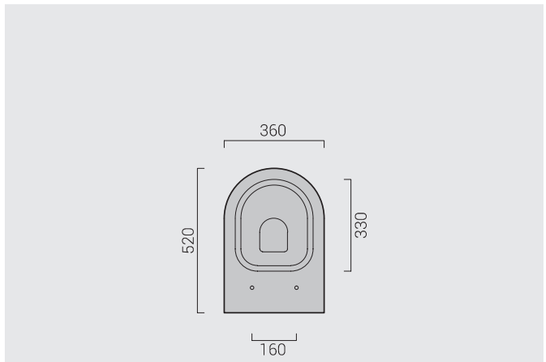

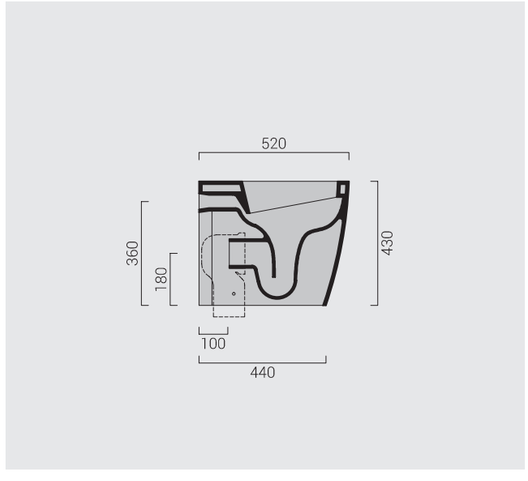

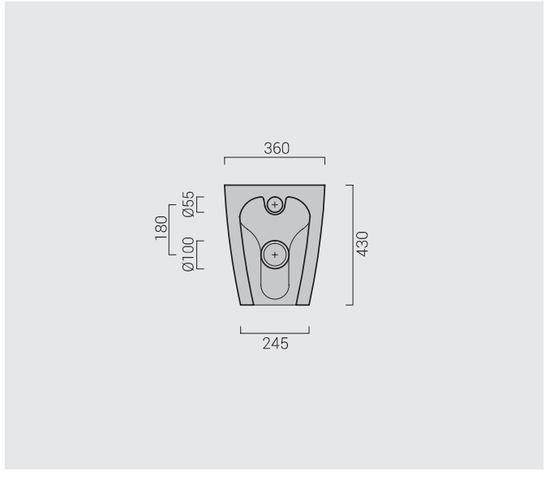

* Verificare preventivamente la disponibilità della finitura / Please verify the availability of the finish beforehand.

/Foglia

		Cod.
tipologia / type	**bidet / bidet (copripiletta in ceramica inclusa / ceramic drain cover included)**	
dimensione / size	cm 36x52	
installazione / installation	terra filoparete / back to wall	
rubinetteria / tap	mono foro / one hole	
finitura / trim	bianco lucido / glossy white	09BD531
finitura / trim	colorato / coloured	09BD537
finitura / trim	perlé satin *	09BD53731
peso / weight	kg 26	
pz/paletta / art/pallet	nazionale 15 / europallet 25	

accessori/accesories

piletta / drain	**piletta click/clack in ceramica / push down ceramic drain**	
finitura / trim	bianco lucido / glossy white	99ACKP1
finitura / trim	colorato / coloured	99ACKP7
piletta / drain	**piletta a scarico libero in ceramica / fixed ceramic drain**	
finitura / trim	bianco lucido / glossy white	99ACSP1
finitura / trim	colorato / coloured	99ACSP7
tipologia / type	**kit fissaggi per filomuro / back to wall fixing kit**	99ACV71



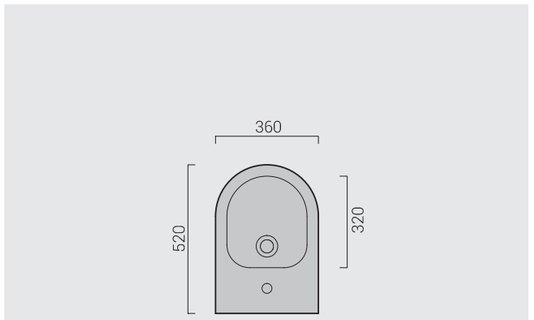

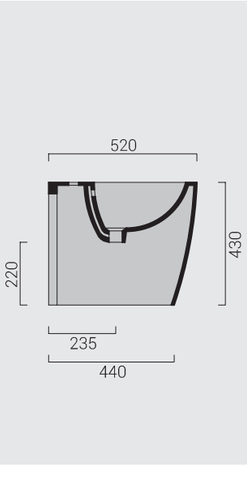

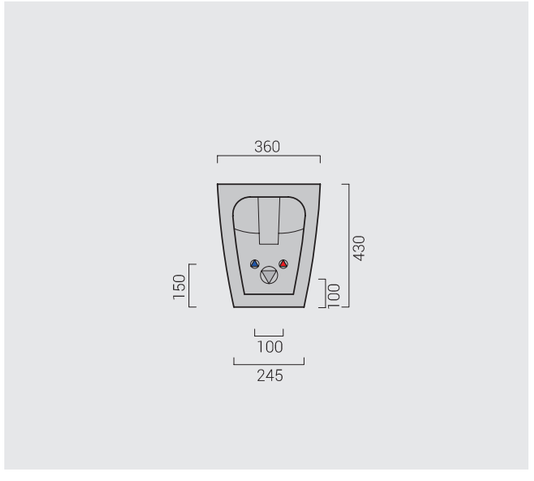

* Verificare preventivamente la disponibilità della finitura / Please verify the availability of the finish beforehand.

/Foglia

		Cod.
tipologia / type	**wc senza brida / wc rimless**	
dimensione / size	cm 35x52	
installazione / installation	sospeso / wall hung	
scarico / drain	parete / wall	
finitura / trim	bianco lucido / glossy white	09VSSR1
finitura / trim	colorato / coloured	09VSSR7
finitura / trim	perlé satin *	09VSSR731
peso / weight	kg 21	
pz/paletta / art/pallet	nazionale 15 / europallet 25	

accessori / accesories

tipologia / type	**copriwater ammortizzato slim con cerniere a sgancio rapido / slim cushioned coverseat with quick release hinges**	
finitura / trim	bianco lucido / glossy white	09CWSL1
finitura / trim	colorato / coloured	09CWSL7
finitura / trim	perlé satin *	09CWSL731
tipologia / type	**kit fissaggio a scomparsa / wall hung fixing kit**	09ACKV1



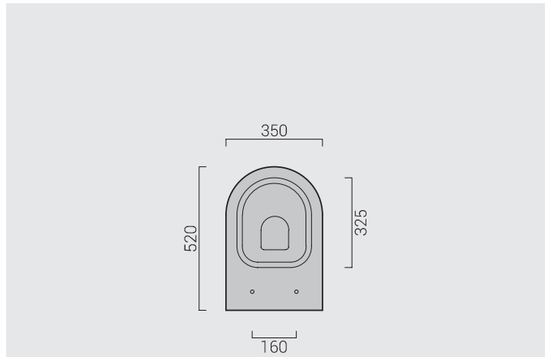

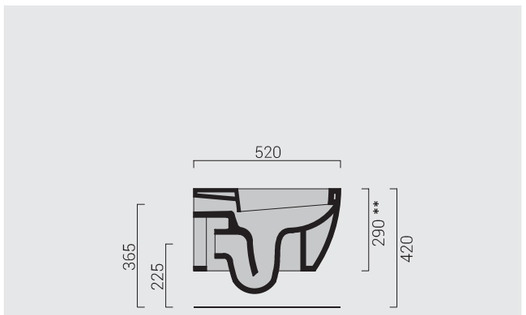

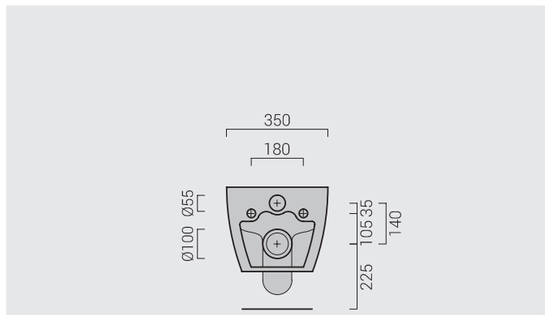

** La misura non include il sifone di scarico. / Measurement does not include the drain trap.
* Verificare preventivamente la disponibilità della finitura / Please verify the availability of the finish beforehand.

/Foglia

		Cod.
tipologia / type	**bidet / bidet**	
dimensione / size	cm 35x52	
installazione / installation	sospeso / wall hung	
rubinetteria / tap	mono foro / one hole	
finitura / trim	bianco lucido / glossy white	09BDSM1
finitura / trim	colorato / coloured	09BDSM7
finitura / trim	perlé satin *	09BDSM731
peso / weight	kg 18	
pz/paletta / art/pallet	nazionale 15 / europallet 25	

accessori / accesories

piletta / drain	**piletta click/clack in ceramica / push down ceramic drain**	
finitura / trim	bianco lucido / glossy white	99ACKP1
finitura / trim	colorato / coloured	99ACKP7
piletta / drain	**piletta a scarico libero in ceramica / fixed ceramic drain**	
finitura / trim	bianco lucido / glossy white	99ACSP1
finitura / trim	colorato / coloured	99ACSP7
tipologia / type	**kit fissaggio a scomparsa / wall hung fixing kit**	09ACKB1



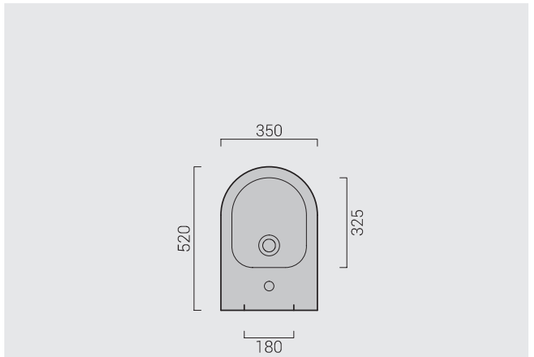

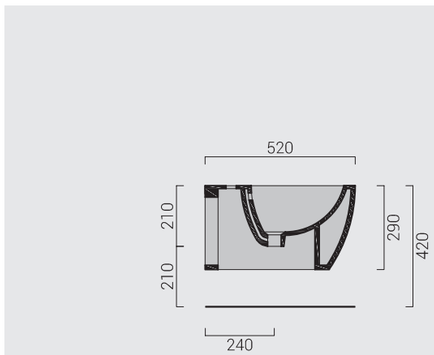

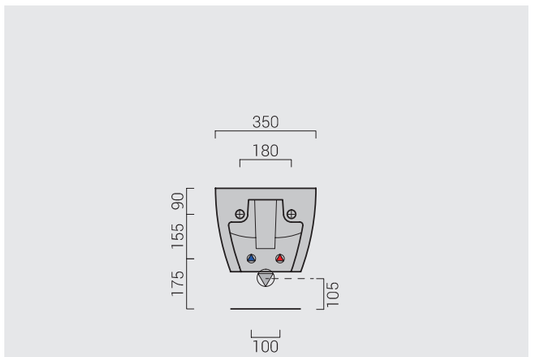

* Verificare preventivamente la disponibilità della finitura / Please verify the availability of the finish beforehand.

/Foglia

		Cod.
tipologia / type	**vaso monoblocco / monoblock wc**	
dimensione / size	cm 36x66	
installazione / installation	terra / back to wall	
scarico / drain	terra/parete / floor/wall	
finitura / trim	bianco lucido / glossy white	09VSMM1
finitura / trim	colorato / coloured	09VSMM7
peso / weight	kg 35	
pz/paletta / art/pallet	nazionale 12 / europallet 20	

tipologia / type	**cassetta MB / cistern MB**	
dimensione / size	cm 42x33	
finitura / trim	bianco lucido / glossy white	09CSMM1
finitura / trim	colorato / coloured	09CSMM7
peso / weight	kg 14	
tipologia / type	**meccanismo pulsante doppio con rubinetto di sicurezza / Mechanism double push for cistern close coupled with tap security system**	09MCMB1



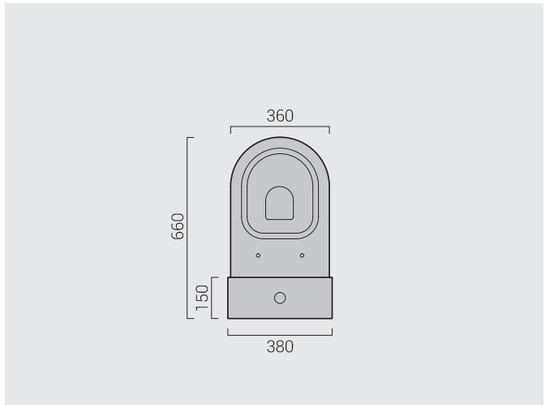

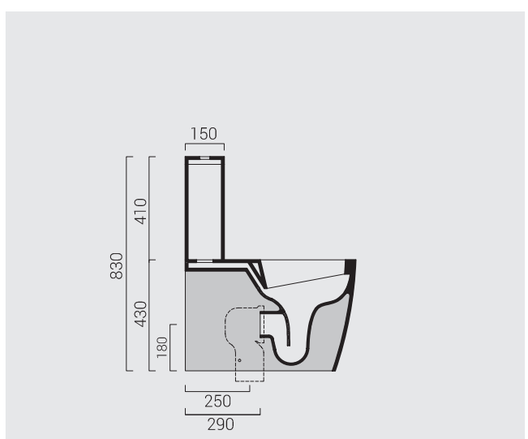

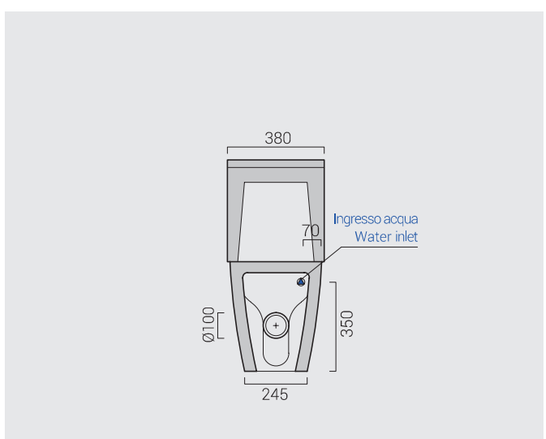

Fogliolina

DESIGN BY STUDIO TECNICO DOMUSFALERII

Dalla natura arriva l'ispirazione per una linea di sanitari dalle forme equilibrate ed eleganti, capaci di dialogare con l'acqua e con la luce per creare un ambiente bagno all'insegna dell'armonia.
Fogliolina nasce per portare l'eleganza di Domus Falerii anche laddove gli spazi sono ridotti: nell'hôtellerie o nel bagno professionale, come negli ambienti privati... ovunque si voglia respirare bellezza, unita alla massima funzionalità e a una gestione ottimale degli spazi.

From nature comes the inspiration for a line of sanitary wares, designed with balanced and elegant shapes, dealing with the characters of water and light to create a harmonious bathroom environment. Fogliolina was created to bring the elegance of Domus Falerii even in the smallest spaces: for the hôtellerie or in professional bathrooms, as in private homes... wherever you want to breathe beauty, combined with the highest functionality and optimal space management.

/sanitari a terra/back to wall sanitary ware

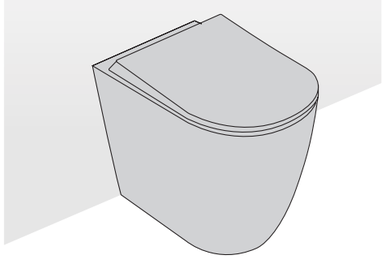

vaso a terra /
back to wall wc

L 34 x P 50 x H 42 cm

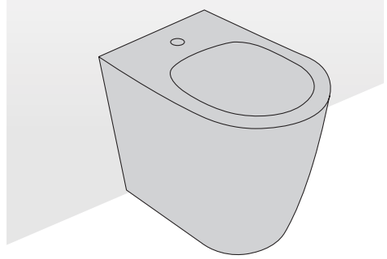

bidet a terra /
back to wall bidet

L 34 x P 50 x H 42 cm

/sanitari sospesi/wall hung sanitary ware

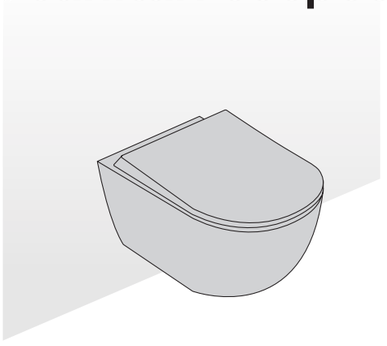

vaso sospeso /
wall hung wc

L 34 x P 50 x H 29* cm

* La misura non include il sifone di scarico.
Measurement does not include the drain trap.

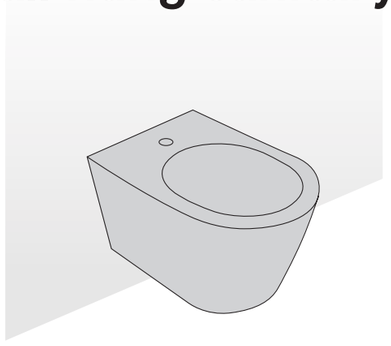

bidet sospeso /
wall hung bidet

L 34 x P 50 x H 29 cm

/scarico Rimless 3ª generazione
3th-generation Rimless flush

Con scarico rimless nascosto di 3ª generazione, funzionamento a 2,5 L. Più elegante, più performante.

Featuring an innovative concealed rimless flush system, 2.5 L operation. More elegant, more efficient.

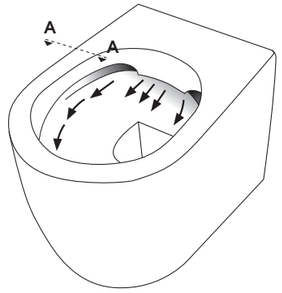

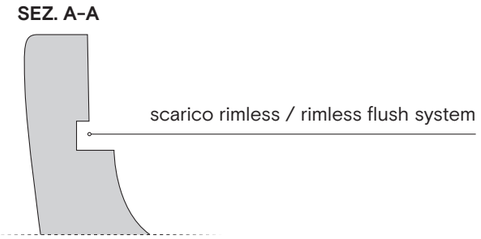



Nel corso degli anni, la tecnologia degli scarichi si è evoluta per migliorare le prestazioni di pulizia e di scarico, garantendo al tempo stesso un ridotto consumo d'acqua.
Le tecnologie Rimless di 1ª, 2ª, 3ª e 4ª generazione identificano le diverse fasi di questa evoluzione, ognuna sviluppata per incrementare efficienza e affidabilità. Tutti i sistemi sono sottoposti a rigorosi test di funzionalità idrodinamica sui principali meccanismi di scarico a incasso e sono conformi alle normative europee per la riduzione degli sprechi d'acqua.

Over the years, flushing technology has continuously evolved to improve cleaning and flushing performance while reducing water consumption. Rimless technologies from the 1st, 2nd, 3rd and 4th generations represent the different stages of this evolution, each designed to deliver greater efficiency and reliability. All systems undergo rigorous hydrodynamic testing with the leading concealed cistern flushing mechanisms and comply with current European standards for water conservation.

PROTEZIONE ANTIBATTERICA AGLI IONI D'ARGENTO PER IL COPRIWATER - CERTIFICAZIONE ISO 22196

Realizzato con innovativa **tecnologia avanzata agli ioni d'argento**, questo materiale offre una protezione igienica attiva, permanente e ad ampio spettro, certificata secondo lo standard internazionale **ISO 22196:2011**.

- **Efficacia > 99,9%**: abbattimento quasi totale della carica batterica entro 24 ore.
- **Azione a 360°**: attivo contro i principali batteri Gram-positivi e Gram-negativi (Staphylococcus aureus ed Escherichia coli).
- **Tecnologia ad argento integrata:** l'azione antibatterica agisce direttamente sulla parete e sul DNA cellulare dei batteri, bloccandone la proliferazione.
- **Protezione permanente:** inseriti nella matrice del materiale, gli ioni d'argento non si usurano con la pulizia e garantiscono un'igiene costante per tutta la vita del prodotto. Dopo 24 ore per entrambi i batteri.

ANTIBACTERIAL PROTECTION WITH SILVER IONS FOR COVERSEAT - ISO 22196 CERTIFICATION

Made with innovative **advanced silver-ion technology,** this material provides active, permanent, and broad-spectrum hygienic protection, certified according to the international standard **ISO 22196:2011**.

- **>99.9% efficacy:** almost complete reduction of the bacterial load within 24 hours.
- **360° protection:** effective against the main Gram-positive and Gram-negative bacteria (Staphylococcus aureus and Escherichia coli).
- **Integrated silver technology:** the antibacterial action works directly on the bacterial cell wall and DNA, blocking bacterial proliferation.
- **Permanent protection:** integrated into the material matrix, the silver ions do not wear away with cleaning and ensure constant hygiene throughout the entire lifetime of the product. After 24 hours for both bacteria.

Inquadra il QR code e scopri di più
Scan the QR code to find out more

Nasone
miscelatore lavabo / basin mixer
P 16,5 x H 23 x Ø 3,5 cm

Misura
lavabo da appoggio / countertop washbasin
color: birch
Ø 40 x H 12 cm

Righello
cassetto / drawer
essenza noce / walnut essence
L 50 x P 48 x H 21 cm





vaso a terra / back to wall wc
color: birch
L 34 x P 50 x H 42 cm

bidet a terra / back to wall bidet
color: birch
L 34 x P 50 x H 42 cm

Nasone
miscelatore bidet / bidet mixer
P 17 x H 16,5 x Ø 3,5 cm



vaso a terra / back to wall wc
color: bluestone
L 34 x P 50 x H 42 cm

bidet a terra / back to wall bidet
color: bluestone
L 34 x P 50 x H 42 cm



Nasone
miscelatore bidet / bidet mixer
P 17 x H 16,5 x Ø 3,5 cm

Calidarium
termoarredo / radiator
color: bluestone
Ø 40 x P 7,6 cm



vaso sospeso / wall hung wc
color: meteorite

L 34 x P 50 x H 29* cm

bidet sospeso / wall hung bidet
color: meteorite

L 34 x P 50 x H 29 cm

* La misura non include il sifone di scarico. / Measurement does not include the drain trap.

Nasone
miscelatore bidet / bidet mixer

P 17 x H 16,5 x Ø 3,5 cm

Calidarium
termoarredo / radiator
color: blanc de blanc

L 60 x P 7,6 x H 15 cm



Misura
lavabo da appoggio / countertop washbasin
color: bianco lucido / white glossy
Ø 40 x H 12 cm

Righello
panca / shelf
color: essenza noce / walnut essence
L 120 x P 48 x H 13,5 cm

Nasone
miscelatore lavabo / basin mixer
P 16,5 x H 23 x Ø 3,5 cm



vaso sospeso /
wall hung wc
color: bianco lucido / white glossy
L 34 x P 50 x H 29* cm

bidet sospeso /
wall hung bidet
color: bianco lucido / white glossy
L 34 x P 50 x H 29 cm

Nasone
miscelatore bidet / bidet mixer
P 17 x H 16,5 x Ø 3,5 cm

Calidarium
termoarredo / radiator
color: sepia tint
L 60 x P 7,6 x H 15 cm

* La misura non include il sifone di scarico. / Measurement does not include the drain trap.

/Fogliolina

		Cod.
tipologia / type	**wc senza brida / wc rimless**	
dimensione / size	cm 34x50	
installazione / installation	terra filoparete / back to wall	
scarico / drain	terra.parete / floor.wall	
finitura / trim	bianco lucido / glossy white	09VS501
finitura / trim	colorato / coloured	09VS507
finitura / trim	perlé satin *	09VS50731
peso / weight	kg 27	
pz/paletta / art/pallet	nazionale 15 / europallet 25	

accessori / accessories

tipologia / type	**copriwater ammortizzato slim con cerniere a sgancio rapido / slim cushioned coverseat with quick release hinges**	
finitura / trim	bianco lucido / glossy white	09CWAM1
finitura / trim	colorato / coloured	09CWAM7
finitura / trim	perlé satin *	09CWAM731
peso / weight	kg 2,2	
tipologia / type	**kit fissaggi per filomuro / back to wall fixing kit**	99ACV71
tipologia / type	**curva di scarico da 90 mm / 90 mm drainage connection**	99AC071



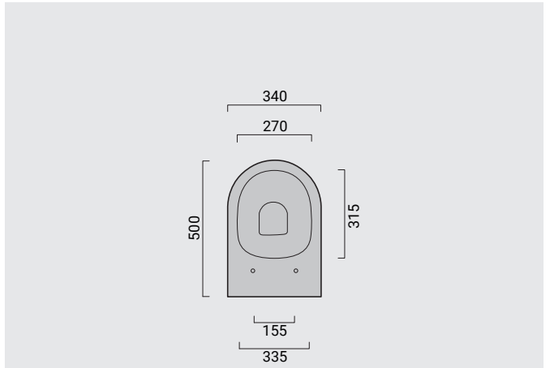

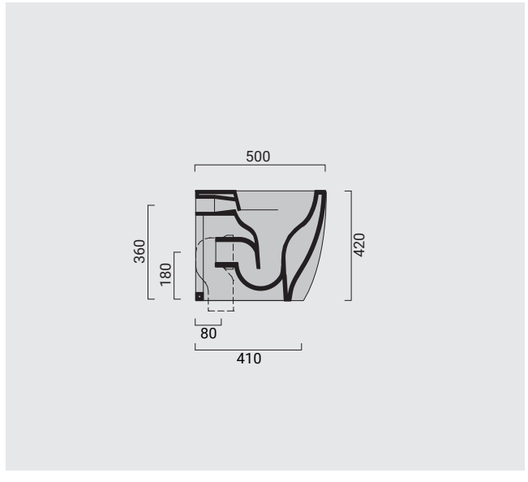

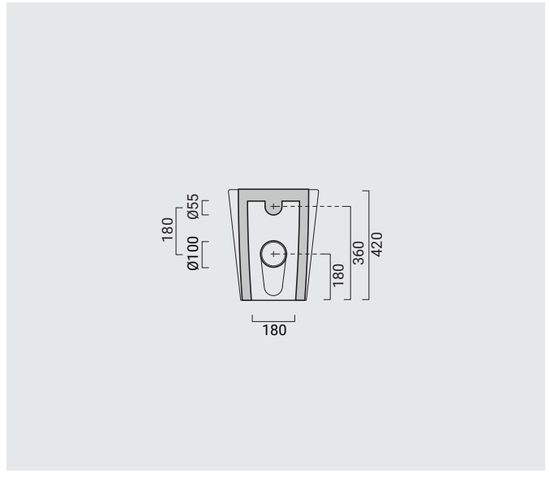

* Verificare preventivamente la disponibilità della finitura / Please verify the availability of the finish beforehand.

/Fogliolina

		Cod.
tipologia / type	**bidet / bidet**	
dimensione / size	cm 34x50	
installazione / installation	terra filoparete / back to wall	
rubinetteria / tap	mono foro / one hole	
finitura / trim	bianco lucido / glossy white	09BD501
finitura / trim	colorato / coloured	09BD507
finitura / trim	perlé satin *	09BD50731
peso / weight	kg 26	
pz/paletta / art/pallet	nazionale 15 / europallet 25	

accessori / accessories

piletta / drain	**piletta click/clack in ceramica / push down ceramic drain**	
finitura / trim	bianco lucido / glossy white	99ACKP1
finitura / trim	colorato / coloured	99ACKP7
piletta / drain	**piletta a scarico libero in ceramica / fixed ceramic drain**	
finitura / trim	bianco lucido / glossy white	99ACSP1
finitura / trim	colorato / coloured	99ACSP7
tipologia / type	**kit fissaggi per filomuro / back to wall fixing kit**	99ACV71



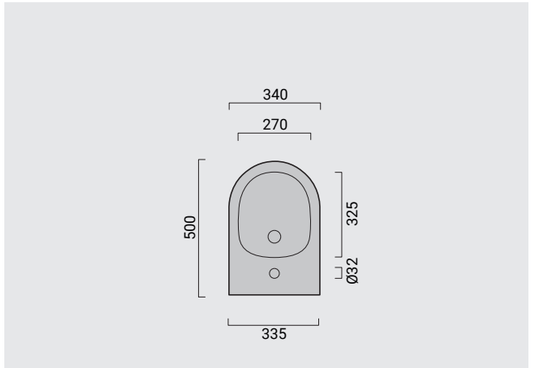

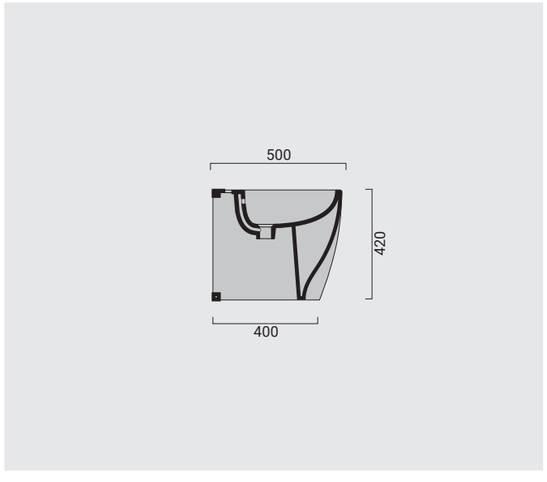

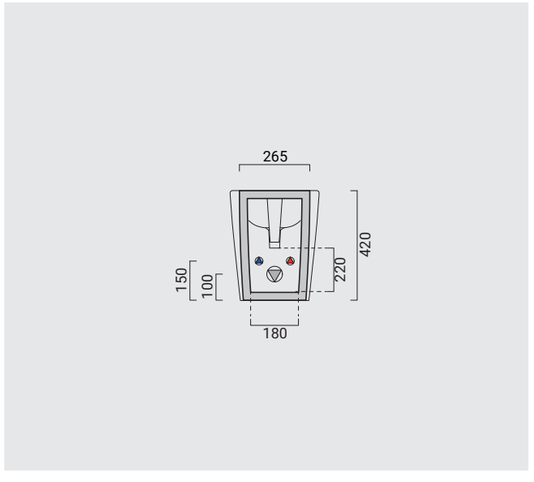

* Verificare preventivamente la disponibilità della finitura / Please verify the availability of the finish beforehand.

/Fogliolina

		Cod.
tipologia / type	**wc senza brida / wc rim less**	
dimensione / size	cm 34x50	
installazione / installation	sospeso / wall hung	
scarico / drain	parete / wall	
finitura / trim	bianco lucido / glossy white	09VSSP1
finitura / trim	colorato / coloured	09VSSP7
peso / weight	perlé satin *	09VSSP731
pz/paletta / art/pallet	kg 21	
	nazionale 15 / europallet 25	

accessori / accessories

tipologia / type	**copriwater ammortizzato slim con cerniere a sgancio rapido / slim cushioned coverseat with quick release hinges**	
finitura / trim	bianco lucido / glossy white	09CWAM1
finitura / trim	colorato / coloured	09CWAM7
finitura / trim	perlé satin *	09CWAM731
tipologia / type	**kit fissaggio a scomparsa / wall hung fixing kit**	09ACKV1



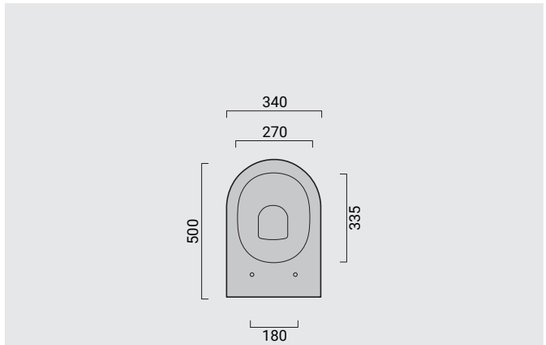

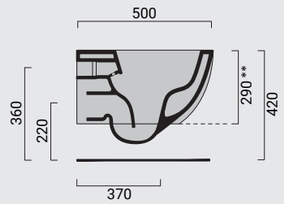

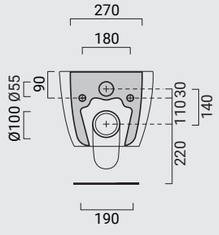

* Verificare preventivamente la disponibilità della finitura / Please verify the availability of the finish beforehand.

** La misura non include il sifone di scarico. / Measurement does not include the drain trap.

/Fogliolina

		Cod.
tipologia / type	**bidet / bidet**	
dimensione / size	cm 34x50	
installazione / installation	sospeso / wall hung	
rubinetteria / tap	mono foro / one hole	
finitura / trim	bianco lucido / glossy white	09BDSP1
finitura / trim	colorato / coloured	09BDSP7
finitura / trim	perlé satin *	09BDSP731
peso / weight	kg 18	
pz/paletta / art/pallet	nazionale 15 / europallet 25	

accessori / accessories

piletta / drain	**piletta click/clack in ceramica / push down ceramic drain**	
finitura / trim	bianco lucido / glossy white	99ACKP1
finitura / trim	colorato / coloured	99ACKP7
piletta / drain	**piletta a scarico libero in ceramica / fixed ceramic drain**	
finitura / trim	bianco lucido / glossy white	99ACSP1
finitura / trim	colorato / coloured	99ACSP7
tipologia / type	**kit fissaggio a scomparsa / wall hung fixing kit**	09ACKB1



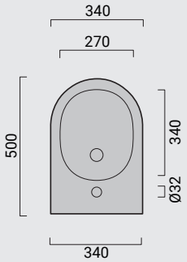

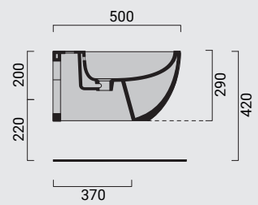

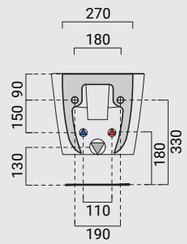

* Verificare preventivamente la disponibilità della finitura / Please verify the availability of the finish beforehand.

Quadra

DESIGN BY STUDIO TECNICO DOMUSFALERII

Quadra introduce nell'arredo bagno un linguaggio fatto di geometrie squadrate ed eleganti.
La pulizia delle forme definisce uno stile deciso e riconoscibile che si adatta con naturalezza a contesti differenti, mantenendo sempre coerenza estetica e funzionale. Soluzioni compatte e progettate con attenzione consentono di ottimizzare lo spazio e garantire il massimo equilibrio tra essenzialità formale e praticità d'uso.

Quadra introduces a design language to the bathroom defined by clean, elegant geometries. Its crisp, refined forms create a distinctive style that adapts effortlessly to a wide range of settings while maintaining a consistent balance of aesthetics and functionality.
Carefully designed, compact solutions optimize space, achieving the perfect harmony between formal simplicity and everyday practicality.

/sanitari a terra/back to wall sanitary ware

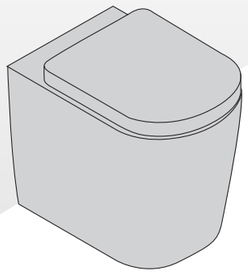

vaso a terra /
back to wall wc
L 36 x P 52 x H 42 cm

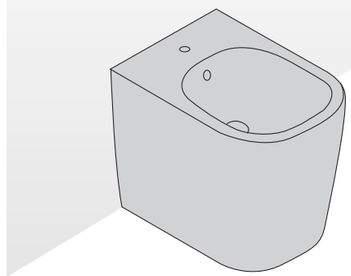

bidet a terra /
back to wall bidet
L 36 x P 52 x H 42 cm

/sanitari sospesi/wall hung sanitary ware

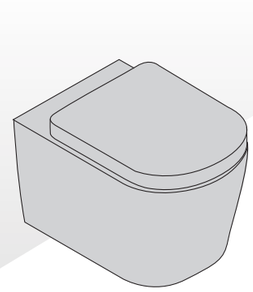

vaso sospeso /
wall hung wc
L 36 x P 50 x H 30* cm

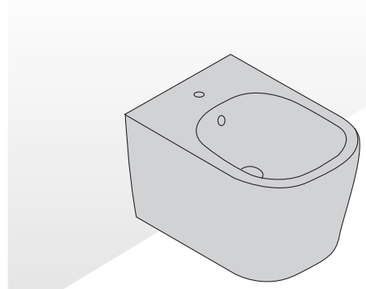

bidet sospeso /
wall hung bidet
L 36 x P 50 x H 30 cm

* La misura non include il sifone di scarico. / Measurement does not include the drain trap.

/scarico Rimless 1ª generazione
1th-generation Rimless flush

Con scarico rimless nascosto di 1ª generazione, funzionamento a 2,5 L. Più elegante, più performante.

Featuring an innovative concealed rimless flush system, 2.5 L operation. More elegant, more efficient.

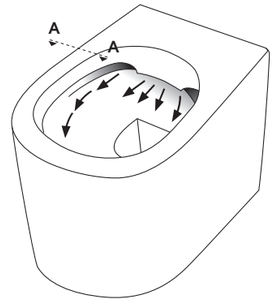

SEZ. A-A

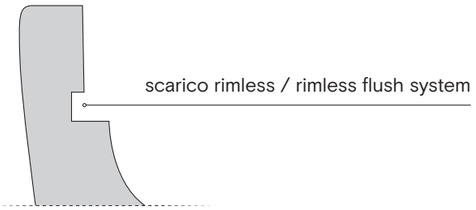



Nel corso degli anni, la tecnologia degli scarichi si è evoluta per migliorare le prestazioni di pulizia e di scarico, garantendo al tempo stesso un ridotto consumo d'acqua.
Le tecnologie Rimless di 1ª, 2ª, 3ª e 4ª generazione identificano le diverse fasi di questa evoluzione, ognuna sviluppata per incrementare efficienza e affidabilità. Tutti i sistemi sono sottoposti a rigorosi test di funzionalità idrodinamica sui principali meccanismi di scarico a incasso e sono conformi alle normative europee per la riduzione degli sprechi d'acqua.

Over the years, flushing technology has continuously evolved to improve cleaning and flushing performance while reducing water consumption. Rimless technologies from the 1st, 2nd, 3rd and 4th generations represent the different stages of this evolution, each designed to deliver greater efficiency and reliability. All systems undergo rigorous hydrodynamic testing with the leading concealed cistern flushing mechanisms and comply with current European standards for water conservation.

PROTEZIONE ANTIBATTERICA AGLI IONI D'ARGENTO PER IL COPRIWATER - CERTIFICAZIONE ISO 22196

Realizzato con innovativa **tecnologia avanzata agli ioni d'argento**, questo materiale offre una protezione igienica attiva, permanente e ad ampio spettro, certificata secondo lo standard internazionale **ISO 22196:2011**.

- **Efficacia > 99,9%**: abbattimento quasi totale della carica batterica entro 24 ore.
- **Azione a 360°**: attivo contro i principali batteri Gram-positivi e Gram-negativi (Staphylococcus aureus ed Escherichia coli).
- **Tecnologia ad argento integrata:** l'azione antibatterica agisce direttamente sulla parete e sul DNA cellulare dei batteri, bloccandone la proliferazione.
- **Protezione permanente:** inseriti nella matrice del materiale, gli ioni d'argento non si usurano con la pulizia e garantiscono un'igiene costante per tutta la vita del prodotto. Dopo 24 ore per entrambi i batteri.

ANTIBACTERIAL PROTECTION WITH SILVER IONS FOR COVERSEAT - ISO 22196 CERTIFICATION

Made with innovative **advanced silver-ion technology,** this material provides active, permanent, and broad-spectrum hygienic protection, certified according to the international standard **ISO 22196:2011**.

- **>99.9% efficacy:** almost complete reduction of the bacterial load within 24 hours.
- **360° protection:** effective against the main Gram-positive and Gram-negative bacteria (Staphylococcus aureus and Escherichia coli).
- **Integrated silver technology:** the antibacterial action works directly on the bacterial cell wall and DNA, blocking bacterial proliferation.
- **Permanent protection:** integrated into the material matrix, the silver ions do not wear away with cleaning and ensure constant hygiene throughout the entire lifetime of the product. After 24 hours for both bacteria.

Inquadra il QR code e scopri di più
Scan the QR code to find out more

Foglia



vaso a terra / back to wall wc
color: bianco lucido / glossy white
L 36 x P 52 x H 42 cm

bidet a terra / back to wall bidet
color: bianco lucido / glossy white
L 36 x P 52 x H 42 cm

Nasone miscelatore bidet / bidet mixer
P 17 x H 16,5 x Ø 3,5 cm





vaso sospeso / wall hung wc
color: bianco lucido / white glossy
L 36 x P 50 x H 30* cm

bidet sospeso / wall hung bidet
color: bianco lucido / white glossy
L 36 x P 50 x H 30 cm

Nasone miscelatore bidet / bidet mixer
P 17 x H 16,5 x Ø 3,5 cm

* La misura non include il sifone di scarico. / Measurement does not include the drain trap.

/Quadra

		Cod.
tipologia / type	**wc senza brida / wc rimless**	
dimensione / size	cm 36x52	
installazione / installation	terra filoparete / back to wall	
scarico / drain	terra.parete / floor.wall	
finitura / trim	bianco lucido / glossy white	09VSRQ1
finitura / trim	colorato / coloured	09VSRQ7
peso / weight	kg 31	
pz/paletta / art/pallet	nazionale 15 / europallet 25	

accessori / accesories		
tipologia / type	**copriwater ammortizzato slim con cerniere a sgancio rapido / slim cushioned coverseat with quick release hinges**	
finitura / trim	bianco lucido / glossy white	09CWQD1
finitura / trim	colorato / coloured	09CWQD7
peso / weight	kg 2,2	
tipologia / type	**curva di scarico da 90 mm / 90 mm drainage connection**	
tipologia / type	**kit fissaggi per filomuro / back to wall fixing kit**	99ACV71

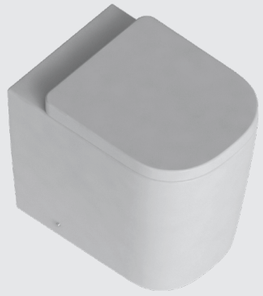

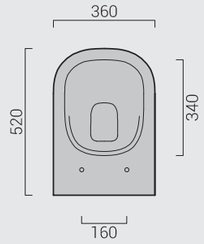

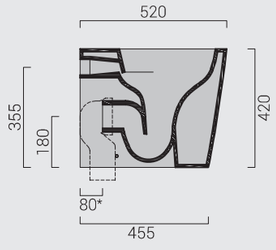

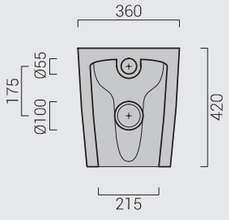

/Quadra

		Cod.
tipologia / type	**bidet / bidet**	
dimensione / size	cm 36x52	
installazione / installation	terra filoparete / back to wall	
rubinetteria / tap	mono foro / one hole	
finitura / trim	bianco lucido / glossy white	09BDNQ1
finitura / trim	colorato / coloured	09BDNQ7
peso / weight	kg 30	
pz/paletta / art/pallet	nazionale 15 / europallet 25	

accessori/accesories		
piletta / drain	**piletta click/clack in ceramica / push down ceramic drain**	
finitura / trim	bianco lucido / glossy white	99ACKP1
finitura / trim	colorato / coloured	99ACKP7
piletta / drain	**piletta a scarico libero in ceramica / fixed ceramic drain**	
finitura / trim	bianco lucido / glossy white	99ACSP1
finitura / trim	colorato / coloured	99ACSP7
tipologia / type	**kit fissaggi per filomuro / back to wall fixing kit**	99ACV71



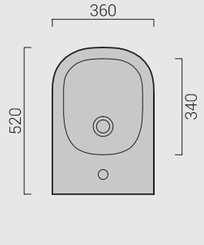

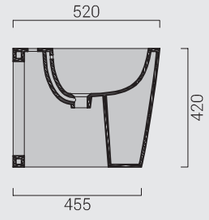

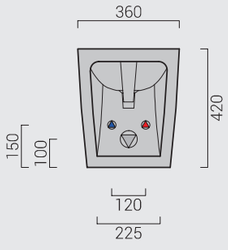

Foglia

/Quadra

		Cod.
tipologia / type	**wc senza brida / wc rimless**	
dimensione / size	cm 36x50	
installazione / installation	sospeso / wall hung	
scarico / drain	parete / wall	
finitura / trim	bianco lucido / glossy white	09VSRS1
finitura / trim	colorato / coloured	09VSRS7
peso / weight	kg 22	
pz/paletta / art/pallet	nazionale 15 / europallet 25	

accessori / accesories

tipologia / type	**copriwater ammortizzato slim con cerniere a sgancio rapido / slim cushioned coverseat with quick release hinges**	
finitura / trim	bianco lucido / glossy white	09CWQD1
finitura / trim	colorato / coloured	09CWQD7
peso / weight	kg 2,2	
tipologia / type	**curva di scarico da 90 mm / 90 mm drainage connection**	
tipologia / type	**kit fissaggio a scomparsa / wall hung fixing kit**	09ACKV1

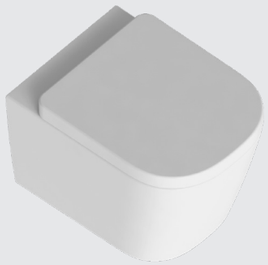

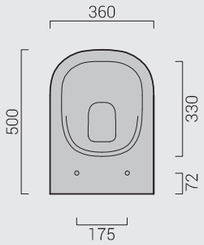

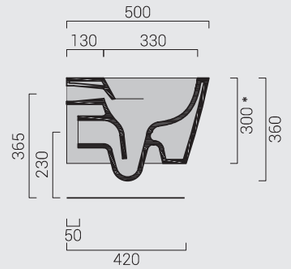

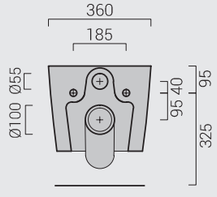

/Quadra

		Cod.
tipologia / type	**bidet / bidet**	
dimensione / size	cm 36x50	
installazione / installation	sospeso / wall hung	
rubinetteria / tap	mono foro / one hole	
finitura / trim	bianco lucido / glossy white	09BDSQ1
finitura / trim	colorato / coloured	09BDSQ7
peso / weight	kg 21	
pz/paletta / art/pallet	nazionale 15 / europallet 25	

accessori / accesories

piletta / drain	**piletta click/clack in ceramica / push down ceramic drain**	
finitura / trim	bianco lucido / glossy white	99ACKP1
finitura / trim	colorato / coloured	99ACKP7
piletta / drain	**piletta a scarico libero in ceramica / fixed ceramic drain**	
finitura / trim	bianco lucido / glossy white	99ACSP1
finitura / trim	colorato / coloured	99ACSP7
tipologia / type	**kit fissaggio a scomparsa / wall hung fixing kit**	09ACKB1



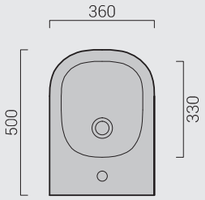

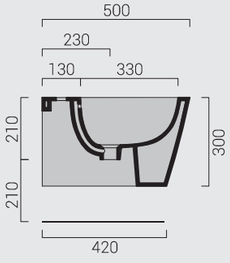

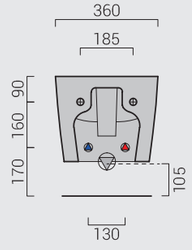

* La misura non include il sifone di scarico. / Measurement does not include the drain trap.

Foglia

All’interno di un linguaggio progettuale essenziale e rigoroso, F50 interpreta la solidità della materia attraverso forme compatte e ben definite, sviluppate in verticale per dare vita a una presenza elegante e dinamica. Vaso e bidet si inseriscono nello spazio con equilibrio e discrezione, valorizzando l’ambiente bagno senza appesantirlo. Una collezione che esprime stabilità visiva e coerenza formale, pensata per integrarsi con naturalezza in contesti contemporanei dal forte carattere estetico.

Within an essential and rigorous design language, F50 interprets the solidity of material through compact, well-defined forms, developed vertically to create an elegant and dynamic presence. WC and bidet integrate into the space with balance and discretion, enhancing the bathroom environment without weighing it down. A collection that expresses visual stability and formal coherence, designed to blend naturally into contemporary settings with a strong aesthetic identity.

F50

DESIGN BY FEDERICO TOMBOLINI

Una collezione che guarda alla tradizione ceramica e ne cambia il passo. In F50 vaso e bidet, a terra o sospesi, hanno forme compatte e ben definite, con un profilo che sale deciso verso l'alto e dà alla materia un forte impatto dinamico.
Ogni sguardo ne scopre un lato diverso: statico, poi dinamico, pieno, poi leggero.

A collection that looks to ceramic tradition and takes it in a new direction. In F50, floor-standing or wall-hung toilet and bidet feature compact, well-defined forms, with a profile that rises decisively upwards, giving the material a strong sense of movement. Every glance reveals a different side: static, then dynamic; solid, then light.

/sanitari a terra/back to wall sanitary ware



vaso a terra /
back to wall wc
L 37 x P 56 x H 41 cm



bidet a terra /
back to wall bidet
L 37 x P 51 x H 41 cm

/sanitari sospesi/wall hung sanitary ware



vaso sospeso /
wall hung wc
L 37 x P 56 x H 32,5* cm



bidet sospeso /
wall hung bidet
L 37 x P 56 x H 32,5 cm

* La misura non include il sifone di scarico. / Measurement does not include the drain trap.

/scarico Rimless 1ª generazione
1th-generation Rimless flush

Con scarico rimless nascosto di 1ª generazione, funzionamento a 2,5 L. Più elegante, più performante.

Featuring an innovative concealed rimless flush system, 2.5 L operation. More elegant, more efficient.

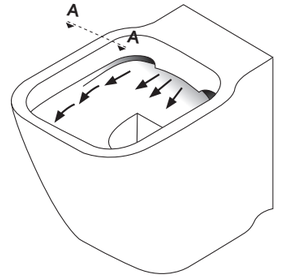

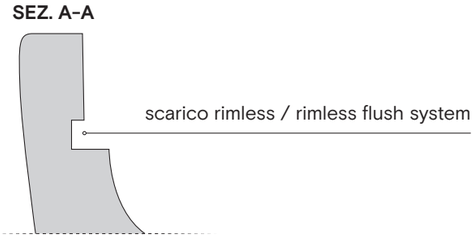



Nel corso degli anni, la tecnologia degli scarichi si è evoluta per migliorare le prestazioni di pulizia e di scarico, garantendo al tempo stesso un ridotto consumo d'acqua.
Le tecnologie Rimless di 1ª, 2ª, 3ª e 4ª generazione identificano le diverse fasi di questa evoluzione, ognuna sviluppata per incrementare efficienza e affidabilità. Tutti i sistemi sono sottoposti a rigorosi test di funzionalità idrodinamica sui principali meccanismi di scarico a incasso e sono conformi alle normative europee per la riduzione degli sprechi d'acqua.

Over the years, flushing technology has continuously evolved to improve cleaning and flushing performance while reducing water consumption. Rimless technologies from the 1st, 2nd, 3rd and 4th generations represent the different stages of this evolution, each designed to deliver greater efficiency and reliability. All systems undergo rigorous hydrodynamic testing with the leading concealed cistern flushing mechanisms and comply with current European standards for water conservation.

PROTEZIONE ANTIBATTERICA AGLI IONI D'ARGENTO PER IL COPRIWATER - CERTIFICAZIONE ISO 22196

Realizzato con innovativa **tecnologia avanzata agli ioni d'argento**, questo materiale offre una protezione igienica attiva, permanente e ad ampio spettro, certificata secondo lo standard internazionale **ISO 22196:2011**.

- **Efficacia > 99,9%**: abbattimento quasi totale della carica batterica entro 24 ore.
- **Azione a 360°**: attivo contro i principali batteri Gram-positivi e Gram-negativi (Staphylococcus aureus ed Escherichia coli).
- **Tecnologia ad argento integrata:** l'azione antibatterica agisce direttamente sulla parete e sul DNA cellulare dei batteri, bloccandone la proliferazione.
- **Protezione permanente:** inseriti nella matrice del materiale, gli ioni d'argento non si usurano con la pulizia e garantiscono un'igiene costante per tutta la vita del prodotto. Dopo 24 ore per entrambi i batteri.

ANTIBACTERIAL PROTECTION WITH SILVER IONS FOR COVERSEAT - ISO 22196 CERTIFICATION

Made with innovative **advanced silver-ion technology,** this material provides active, permanent, and broad-spectrum hygienic protection, certified according to the international standard **ISO 22196:2011**.

- **>99.9% efficacy:** almost complete reduction of the bacterial load within 24 hours.
- **360° protection:** effective against the main Gram-positive and Gram-negative bacteria (Staphylococcus aureus and Escherichia coli).
- **Integrated silver technology:** the antibacterial action works directly on the bacterial cell wall and DNA, blocking bacterial proliferation.
- **Permanent protection:** integrated into the material matrix, the silver ions do not wear away with cleaning and ensure constant hygiene throughout the entire lifetime of the product. After 24 hours for both bacteria.

Inquadra il QR code e scopri di più
Scan the QR code to find out more

Furo
mobile / cabinet
essenza noce / walnut essence
L 73 x P 50 x H 90 cm

Kasa
lavabo / washbasin
color: blanc de blanc
L 73 x P 50 x H 12 cm

Nasone
miscelatore da terra lavabo /
floor-mounted basin mixer
L 28 x H 122 x Ø 3 cm



vaso a terra /
back to wall wc
color: blanc de blanc
L 37 x P 56 x H 41 cm

bidet a terra /
back to wall bidet
color: blanc de blanc
L 37 x P 51 x H 41 cm

Nasone
miscelatore bidet / bidet mixer
P 17 x H 16,5 x Ø 3,5 cm







F50



vaso a terra /
back to wall wc
color: pure cashmere
L 37 x P 56 x H 41 cm

bidet a terra /
back to wall bidet
color: pure cashmere
L 37 x P 51 x H 41 cm

Nasone
miscelatore bidet / bidet mixer
P 17 x H 16,5 x Ø 3,5 cm

Calidarium
termoarredo / radiator
color: pure cashmere
L 60 x P 7,6 x H 15 cm







vaso sospeso /
wall hung wc
color: blanc de blanc

L 37 x P 56 x H 32,5* cm

bidet sospeso /
wall hung bidet
color: blanc de blanc

L 37 x P 56 x H 32,5 cm

Nasone
miscelatore bidet / bidet mixer

P 17 x H 16,5 x Ø 3,5 cm

* La misura non include il sifone di scarico. / Measurement does not include the drain trap.

/F50

		Cod.
tipologia / type	**wc senza brida / wc rimless**	
dimensione / size	cm 37x56	
installazione / installation	terra filoparete / back to wall	
scarico / drain	terra.parete / floor.wall	
finitura / trim	bianco lucido / glossy white	08VSNM1
finitura / trim	colorato / coloured	08VSNM7
peso / weight	kg 30	
pz/paletta / art/pallet	nazionale 12 / europallet 20	

accessori / accesories

tipologia / type	**copriwater ammortizzato SLIM / SLIM cushioned coverseat**	
finitura / trim	bianco lucido / glossy white	08CWSC1
finitura / trim	colorato / coloured	08CWSC7
peso / weight	kg 3	
tipologia / type	**curva di scarico da 90 mm / 90 mm drainage connection**	
tipologia / type	**kit fissaggi per filomuro / back to wall fixing kit**	99ACV71



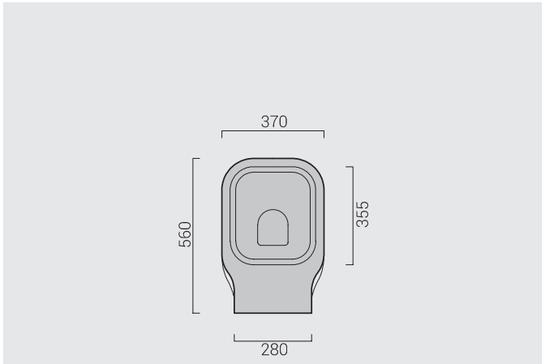

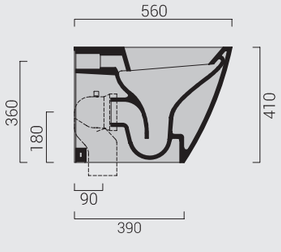

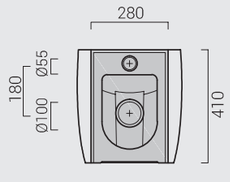

/F50

		Cod.
tipologia / type	**bidet / bidet**	
dimensione / size	cm 37x51	
installazione / installation	terra filoparete / back to wall	
rubinetteria / tap	mono foro / one hole	
finitura / trim	bianco lucido / glossy white	08BDNM1
finitura / trim	colorato / coloured	08BDNM7
peso / weight	kg 26	
pz/paletta / art/pallet	nazionale 12 / europallet 20	

accessori/accesories

piletta / drain	**piletta click/clack in ceramica / push down ceramic drain**	
finitura / trim	bianco lucido / glossy white	99ACKP1
finitura / trim	colorato / coloured	99ACKP7
piletta / drain	**piletta a scarico libero in ceramica / fixed ceramic drain**	
finitura / trim	bianco lucido / glossy white	99ACSP1
finitura / trim	colorato / coloured	99ACSP7
tipologia / type	**kit fissaggi per filomuro / back to wall fixing kit**	99ACV71



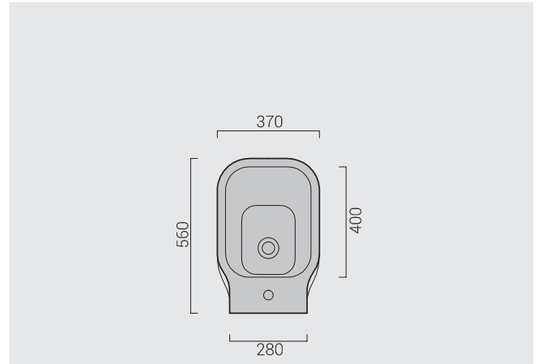

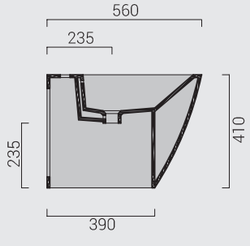

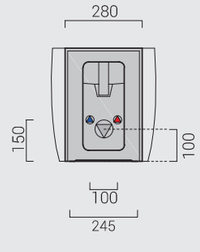

/F50

		Cod.
tipologia / type	**wc senza brida / wc rimless**	
dimensione / size	cm 37x56	
installazione / installation	sospeso / wall hung	
scarico / drain	parete / wall	
finitura / trim	bianco lucido / glossy white	08VSSP1
finitura / trim	colorato / coloured	08VSSP7
peso / weight	kg 26	
pz/paletta / art/pallet	nazionale 12 / europallet 20	

accessori / accesories

tipologia / type	**copriwater ammortizzato SLIM / SLIM cushioned coverseat**	
finitura / trim	bianco lucido / glossy white	08CWSC1
finitura / trim	colorato / coloured	08CWSC7
peso / weight	kg 3	
tipologia / type	**kit fissaggio a scomparsa / wall hung fixing kit**	08ACKF1



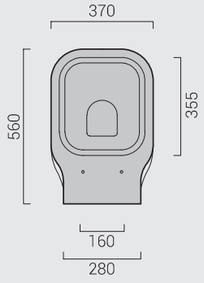

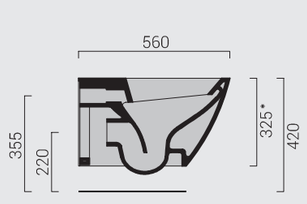

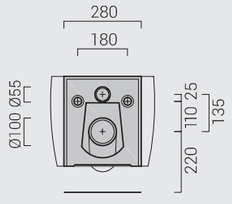

/F50

		Cod.
tipologia / type	**bidet / bidet**	
dimensione / size	cm 37x56	
installazione / installation	sospeso / wall hung	
rubinetteria / tap	mono foro / one hole	
finitura / trim	bianco lucido / glossy white	08BDSP1
finitura / trim	colorato / coloured	08BDSP7
peso / weight	kg 21	
pz/paletta / art/pallet	nazionale 12 / europallet 20	

accessori/accesories

piletta / drain	**piletta click/clack in ceramica / push down ceramic drain**	
finitura / trim	bianco lucido / glossy white	99ACKP1
finitura / trim	colorato / coloured	99ACKP7
piletta / drain	**piletta a scarico libero in ceramica / fixed ceramic drain**	
finitura / trim	bianco lucido / glossy white	99ACSP1
finitura / trim	colorato / coloured	99ACSP7
tipologia / type	**kit fissaggio a scomparsa / wall hung fixing kit**	08ACKF1



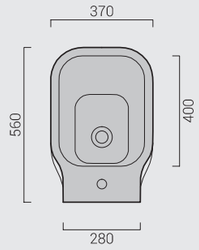

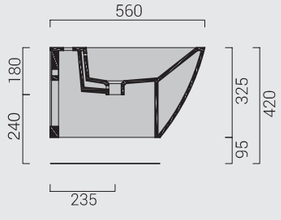

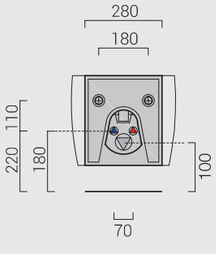

* La misura non include il sifone di scarico. / Measurement does not include the drain trap.

F50 Special

DESIGN BY FEDERICO TOMBOLINI

I sanitari della linea F50 SPECIAL si elevano in altezza per una presenza ancora più importante all'interno dell'arredobagno. Uno stile fatto di linee essenziali e continuità formale si esprime in elementi compatti e coerenti, capaci di integrarsi con naturalezza in ambienti bagno contemporanei. La struttura unitaria valorizza il progetto con soluzioni stabili e funzionali.

The F50 SPECIAL sanitaryware is raised in height, creating an even more prominent presence within the bathroom space. A design language defined by essential lines and formal continuity is expressed through compact, cohesive elements that integrate naturally into contemporary bathroom environments. Its unified structure enhances the design through stable, functional solutions.

/sanitari a terra/back to wall sanitary ware

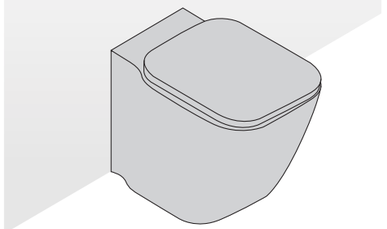

vaso a terra /
back to wall wc

L 34 x P 51 x H 41 cm

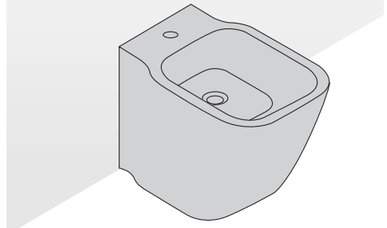

bidet a terra /
back to wall bidet

L 34 x P 51 x H 41 cm

/sanitari sospesi/wall hung sanitary ware



vaso sospeso /
wall hung wc

L 34 x P 51 x H 32,5 cm



bidet sospeso /
wall hung bidet

L 34 x P 51 x H 32,5 cm

/scarico Rimless 1ª generazione
1th-generation Rimless flush

Con scarico rimless nascosto di 1ª generazione, funzionamento a 2,5 L. Più elegante, più performante.

Featuring an innovative concealed rimless flush system, 2.5 L operation. More elegant, more efficient.

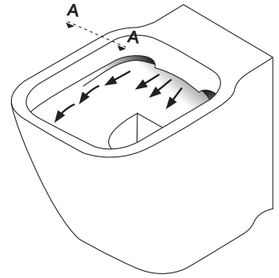

SEZ. A-A

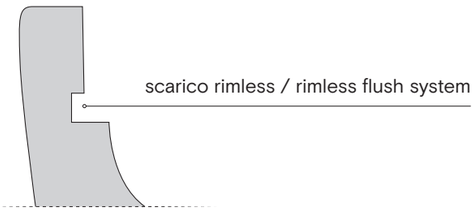



Nel corso degli anni, la tecnologia degli scarichi si è evoluta per migliorare le prestazioni di pulizia e di scarico, garantendo al tempo stesso un ridotto consumo d'acqua.
Le tecnologie Rimless di 1ª, 2ª, 3ª e 4ª generazione identificano le diverse fasi di questa evoluzione, ognuna sviluppata per incrementare efficienza e affidabilità. Tutti i sistemi sono sottoposti a rigorosi test di funzionalità idrodinamica sui principali meccanismi di scarico a incasso e sono conformi alle normative europee per la riduzione degli sprechi d'acqua.

Over the years, flushing technology has continuously evolved to improve cleaning and flushing performance while reducing water consumption. Rimless technologies from the 1st, 2nd, 3rd and 4th generations represent the different stages of this evolution, each designed to deliver greater efficiency and reliability. All systems undergo rigorous hydrodynamic testing with the leading concealed cistern flushing mechanisms and comply with current European standards for water conservation.

PROTEZIONE ANTIBATTERICA AGLI IONI D'ARGENTO PER IL COPRIWATER - CERTIFICAZIONE ISO 22196

Realizzato con innovativa **tecnologia avanzata agli ioni d'argento**, questo materiale offre una protezione igienica attiva, permanente e ad ampio spettro, certificata secondo lo standard internazionale **ISO 22196:2011**.

- **Efficacia > 99,9%**: abbattimento quasi totale della carica batterica entro 24 ore.
- **Azione a 360°**: attivo contro i principali batteri Gram-positivi e Gram-negativi (Staphylococcus aureus ed Escherichia coli).
- **Tecnologia ad argento integrata:** l'azione antibatterica agisce direttamente sulla parete e sul DNA cellulare dei batteri, bloccandone la proliferazione.
- **Protezione permanente:** inseriti nella matrice del materiale, gli ioni d'argento non si usurano con la pulizia e garantiscono un'igiene costante per tutta la vita del prodotto. Dopo 24 ore per entrambi i batteri.

ANTIBACTERIAL PROTECTION WITH SILVER IONS FOR COVERSEAT - ISO 22196 CERTIFICATION

Made with innovative **advanced silver-ion technology,** this material provides active, permanent, and broad-spectrum hygienic protection, certified according to the international standard **ISO 22196:2011**.

- **>99.9% efficacy:** almost complete reduction of the bacterial load within 24 hours.
- **360° protection:** effective against the main Gram-positive and Gram-negative bacteria (Staphylococcus aureus and Escherichia coli).
- **Integrated silver technology:** the antibacterial action works directly on the bacterial cell wall and DNA, blocking bacterial proliferation.
- **Permanent protection:** integrated into the material matrix, the silver ions do not wear away with cleaning and ensure constant hygiene throughout the entire lifetime of the product. After 24 hours for both bacteria.

Inquadra il QR code e scopri di più
Scan the QR code to find out more







vaso a terra /
back to wall wc
color: bianco lucido / glossy white
L 34 x P 51 x H 41 cm

bidet a terra /
back to wall bidet
color: bianco lucido / glossy white
L 34 x P 51 x H 41 cm

Nasone
miscelatore bidet / bidet mixer
P 17 x H 16,5 x Ø 3,5 cm



vaso sospeso /
wall hung wc
color: blanc de blanc
L 34 x P 51 x H 32,5 cm

bidet sospeso /
wall hung bidet
color: blanc de blanc
L 34 x P 51 x H 32,5 cm

Nasone
miscelatore bidet / bidet mixer
P 13 x H 16,5 x Ø 3,5 cm





vaso sospeso /
wall hung wc
color: maritime blue

L 34 x P 51 x H 32,5 cm

bidet sospeso /
wall hung bidet
color: maritime blue

L 34 x P 51 x H 32,5 cm

Nasone
miscelatore bidet / bidet mixer

P 17 x H 16,5 x Ø 3,5 cm

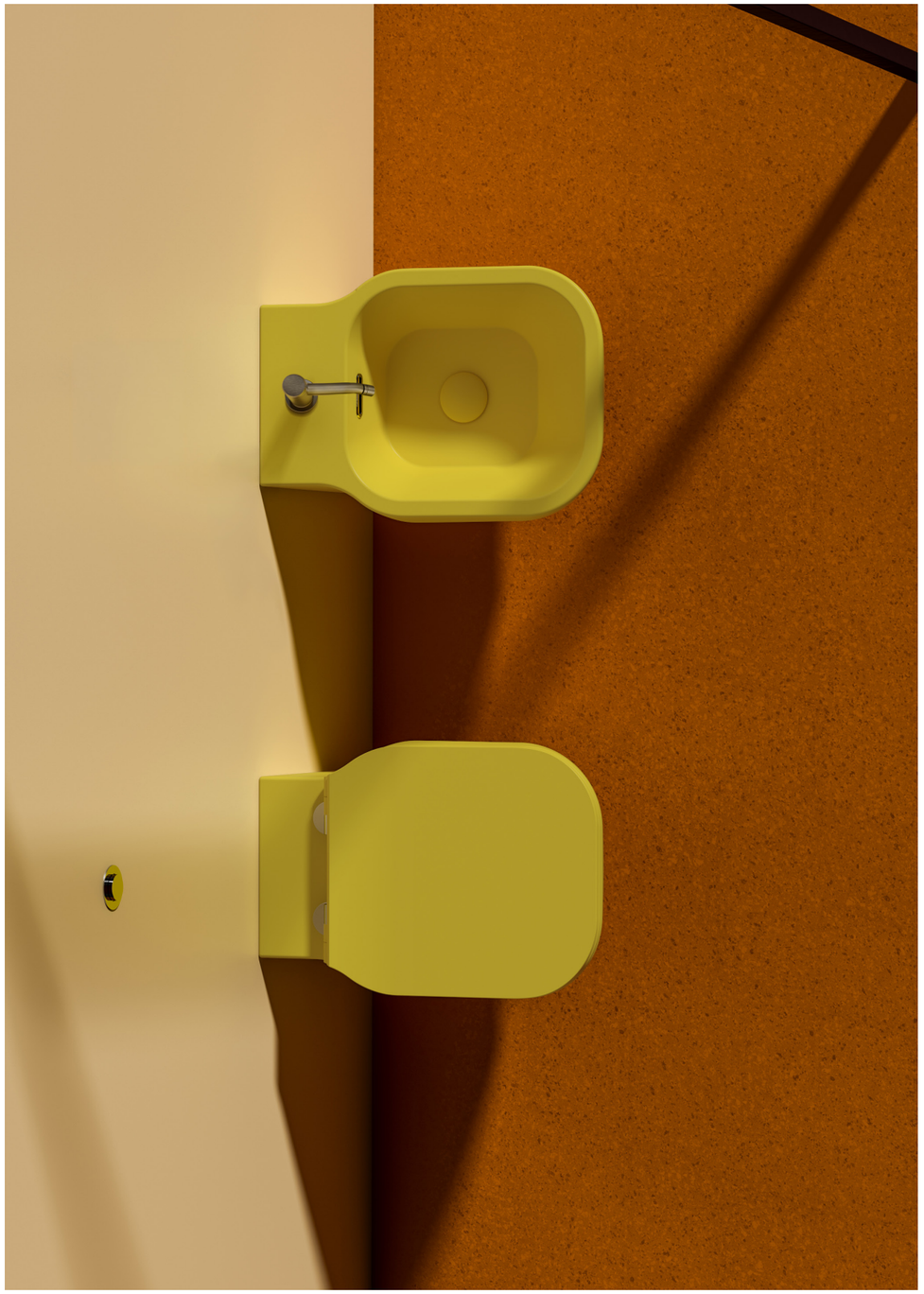

vaso sospeso /
wall hung wc
color: lemon verbena
L 34 x P 51 x H 32,5 cm

bidet sospeso /
wall hung bidet
color: lemon verbena
L 34 x P 51 x H 32,5 cm

Nasone
miscelatore bidet / bidet mixer
P 17 x H 16,5 x Ø 3,5 cm

/Più colore, più carattere
More colour, stronger personality

I sanitari F50 nella versione SPECIAL portano il design più originale nella compostezza dell'arredobagno. Perfetti per un'installazione a terra e sospesa, l'ampia gamma di colori disponibili completa l'audacia dell'insieme visivo. Anche all'interno di un bagno dalle dimensioni ridotte, il colpo d'occhio risulta di sicuro impatto.

The F50 SPECIAL sanitaryware brings a more original design approach into the understated elegance of the bathroom space. Suitable for both floor-mounted and wall-hung installation, the wide range of available colours enhances the boldness of the overall visual composition. Even in smaller bathrooms, the result delivers a strong and impactful visual impression.

/F50 special

		Cod.
tipologia / type	**wc senza brida / wc rimless**	
dimensione / size	cm 34x51	
installazione / installation	terra filoparete / back to wall	
scarico / drain	terra.parete / floor.wall	
finitura / trim	bianco lucido / glossy white	15VSNM1
finitura / trim	colorato / coloured	15VSNM7
peso / weight	kg 26	
pz/paletta / art/pallet	nazionale 15 / europallet 25	

accessori / accesories

tipologia / type	**copriwater ammortizzato SLIM / SLIM cushioned coverseat**	
finitura / trim	bianco lucido / glossy white	15CWSC1
finitura / trim	colorato / coloured	15CWSC7
peso / weight	kg 3,5	
tipologia / type	**curva di scarico da 90 mm / 90 mm drainage connection kit**	99ACV71
tipologia / type	**fissaggi per filomuro / back to wall fixing kit**	



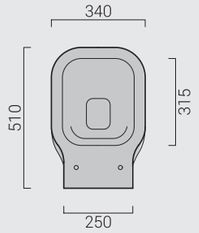

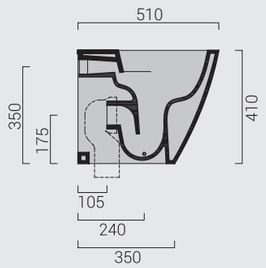

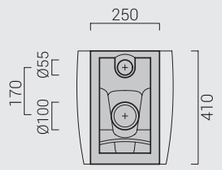

/F50 special

		Cod.
tipologia / type	**bidet / bidet**	
dimensione / size	cm 34x51	
installazione / installation	terra filoparete / back to wall	
rubinetteria / tap	mono foro / one hole	
finitura / trim	bianco lucido / glossy white	15BDNM1
finitura / trim	colorato / coloured	15BDNM7
peso / weight	kg 23	
pz/paletta / art/pallet	nazionale 15 / europallet 25	

accessori/accesories

piletta / drain	**piletta click/clack in ceramica / push down ceramic drain**	
finitura / trim	bianco lucido / glossy white	99ACKP1
finitura / trim	colorato / coloured	99ACKP7
piletta / drain	**piletta a scarico libero in ceramica / fixed ceramic drain**	
finitura / trim	bianco lucido / glossy white	99ACSP1
finitura / trim	colorato / coloured	99ACSP7
tipologia / type	**kit fissaggi per filomuro / back to wall fixing kit**	99ACV71



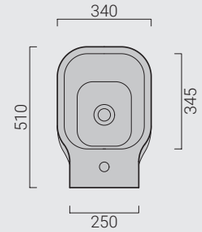

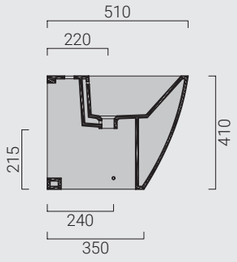

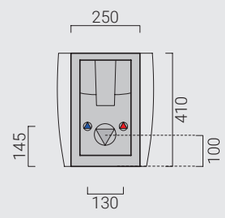

/F50 special

		Cod.
tipologia / type	**wc senza brida / wc rimless**	
dimensione / size	cm 34x51	
installazione / installation	sospeso / wall hung	
scarico / drain	parete / wall	
finitura / trim	bianco lucido / glossy white	15VSSP1
finitura / trim	colorato / coloured	15VSSP7
peso / weight	kg 24	
pz/paletta / art/pallet	nazionale 15 / europallet 25	

accessori / accesories

tipologia / type	**copriwater ammortizzato SLIM / SLIM cushioned coverseat**	
finitura / trim	bianco lucido / glossy white	15CWSC1
finitura / trim	colorato / coloured	15CWSC7
peso / weight	kg 3,5	
tipologia / type	**kit fissaggio a scomparsa / wall hung fixing kit**	09ACKV1



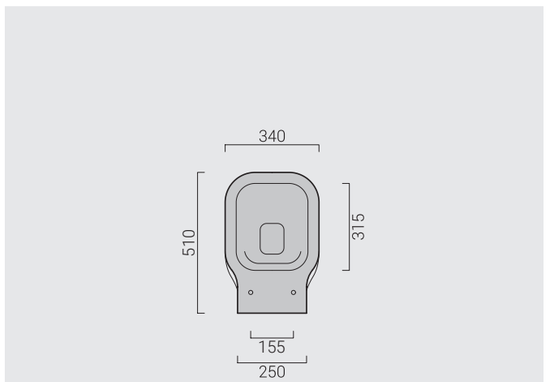

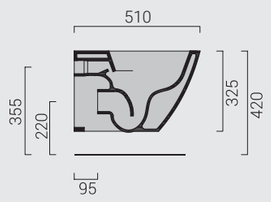

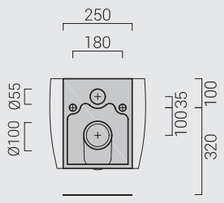

/F50 special

		Cod.
tipologia / type	**bidet / bidet**	
dimensione / size	cm 34x51	
installazione / installation	sospeso / wall hung	
rubinetteria / tap	mono foro / one hole	
finitura / trim	bianco lucido / glossy white	15BDSP1
finitura / trim	colorato / coloured	15BDSP7
peso / weight	kg 21	
pz/paletta / art/pallet	nazionale 15 / europallet 25	

accessori/accesories

piletta / drain	**piletta click/clack in ceramica / push down ceramic drain**	
finitura / trim	bianco lucido / glossy white	99ACKP1
finitura / trim	colorato / coloured	99ACKP7
piletta / drain	**piletta a scarico libero in ceramica / fixed ceramic drain**	
finitura / trim	bianco lucido / glossy white	99ACSP1
finitura / trim	colorato / coloured	99ACSP7
tipologia / type	**kit fissaggio a scomparsa / wall hung fixing kit**	09ACKB1



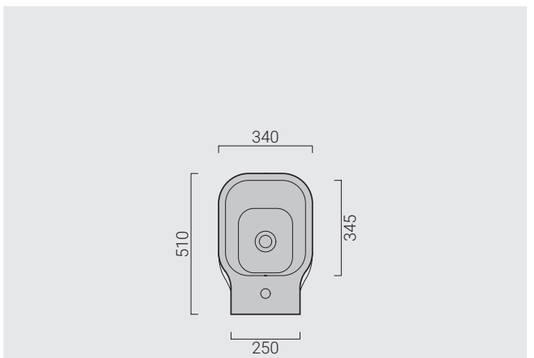

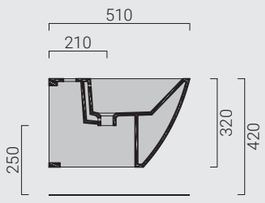

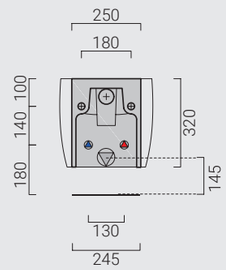

Una ricerca di equilibrio formale guida la selezione dei lavabi. La geometria diventa linguaggio progettuale: volumi essenziali e proporzioni controllate danno vita a elementi discreti, che dialogano con lo spazio con sobrietà e coerenza. Oggetti pensati per integrarsi, non per imporsi.

A pursuit of formal balance guides the washbasin collection. Geometry becomes a design language: essential volumes and carefully controlled proportions create understated elements that engage with their surroundings with restraint and coherence. Objects designed to integrate, rather than impose themselves.

Misura

DESIGN BY STUDIO TECNICO DOMUSFALERII

Cerchio, ellisse, quadrato, rettangolo. Forme elementari, senza tempo, per quattro lavabi da appoggio che si caratterizzano per il design estremamente pulito, fatto di linee morbide e proporzioni regolari. Lavabi che danno vita a combinazioni infinite con gli ambienti, risultando sempre perfettamente integrati. Forme in cui immergere le mani per perpetrare il gesto dell'abluzione: antico come l'uomo stesso, sacro e insieme quotidiano.

Circle, ellipse, square, rectangle. Fundamental, timeless shapes for four countertop washbasins distinguished by their incredibly clean design, marked by soft lines and balanced proportions. These washbasins allow for limitless combinations within various environments, always blending seamlessly. Forms in which one can immerse theirs hands to perpetuate the ritual of ablution: as ancient as humanity itself, both sacred and part of our daily routine.

/lavabi/washbasins

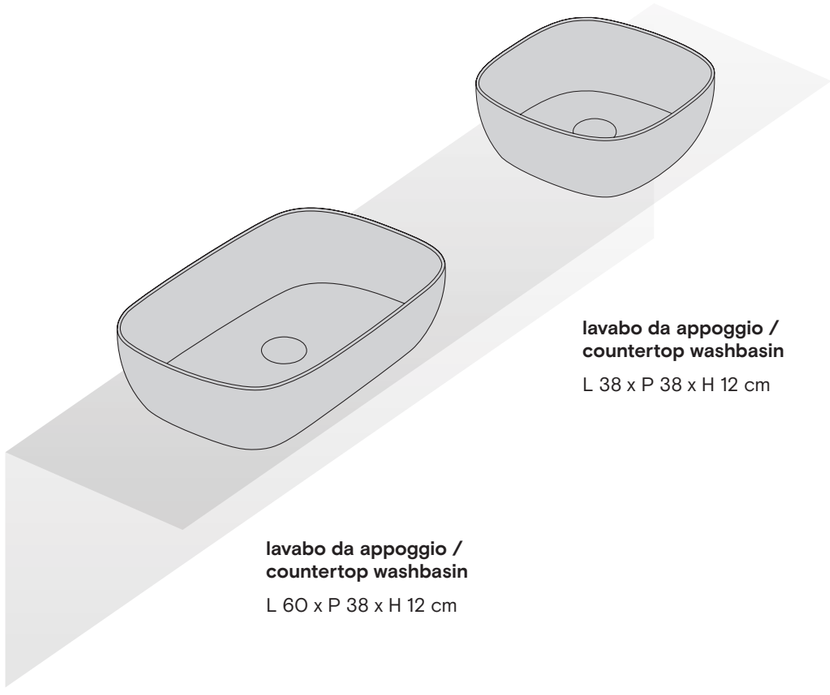

lavabo da appoggio / countertop washbasin

L 38 x P 38 x H 12 cm

lavabo da appoggio / countertop washbasin

L 60 x P 38 x H 12 cm

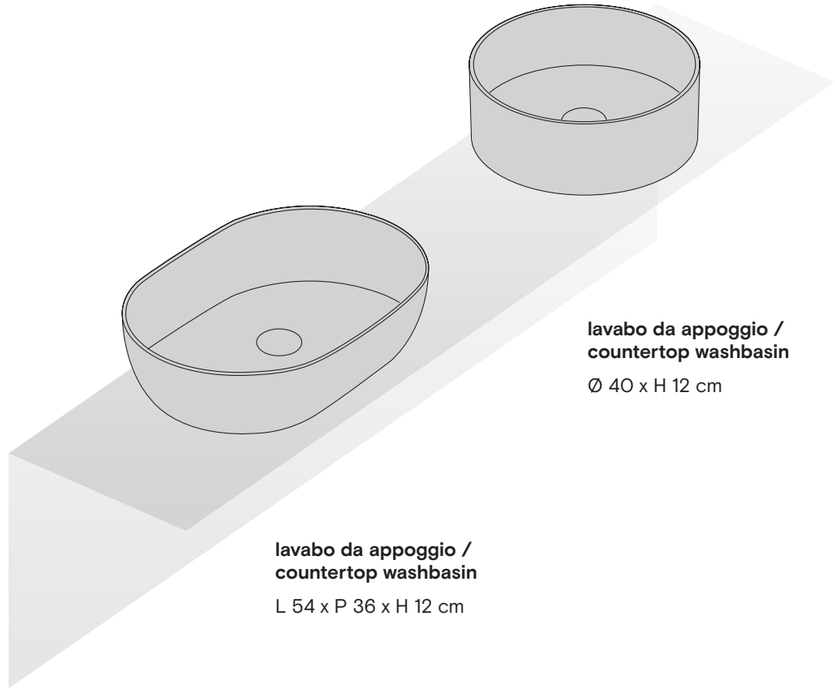

lavabo da appoggio / countertop washbasin

Ø 40 x H 12 cm

lavabo da appoggio / countertop washbasin

L 54 x P 36 x H 12 cm



lavabo da appoggio /
countertop washbasin
color: cabernet

Ø 40 x H 12 cm

Furo
mobile / cabinet
essenza noce / walnut essence

Ø 54 x H 90 cm

Nasone
miscelatore da terra lavabo /
floor-mounted basin mixer

L 28 x H 122 x Ø 3 cm



lavabo da appoggio / countertop washbasin
color: mineral grey
L 54 x P 36 x H 12 cm

Righello
panca / shelf
essenza noce / walnut essence
L 100 x P 48 x H 13,5 cm



Nasone
miscelatore lavabo / basin mixer
L 20 x P 21 x H 7,8 cm



lavabo da appoggio / countertop washbasin
color: bianco lucido / white glossy
L 60 x P 38 x H 12 cm

Nasone
miscelatore lavabo / basin mixer
P 16,5 x H 23 x Ø 3,5 cm



Righello
cassetto / drawer
essenza noce / walnut essence
L 140 x P 48 x H 21 cm

Righello
panca / shelf
essenza noce / walnut essence
L 140 x P 48 x H 13,5 cm

Calidarium
termoarredo / radiator
color: blanc de blanc
Ø 40 x P 7,6 cm



lavabo da appoggio / countertop washbasin
color: dusty jade green
L 38 x P 38 x H 12 cm

Righello
panca / shelf
essenza rovere / oak essence
L 80 x P 48 x H 13,5 cm



Nasone
miscelatore lavabo /
basin mixer
P 16,5 x H 23 x Ø 3,5 cm

/Misura

		Cod.
tipologia / type	**lavabo / washbasin**	
dimensione / size	cm 60x38	
installazione / installation	appoggio / countertop	
finitura / trim	bianco lucido / glossy white	10LV681
finitura / trim	colorato / coloured	10LV687
finitura / trim	perlé satin *	10LV68731
peso / weight	kg 20	
pz/paletta / art/pallet	nazionale 20 / europallet 32	
accessori / accessories		
piletta / drain	**piletta click/clack in ceramica / push down ceramic drain**	
finitura / trim	bianco lucido / glossy white	99ACKP1
finitura / trim	colorato / coloured	99ACKP7
piletta / drain	**piletta a scarico libero in ceramica / fixed ceramic drain**	
finitura / trim	bianco lucido / glossy white	99ACSP1
finitura / trim	colorato / coloured	99ACSP7



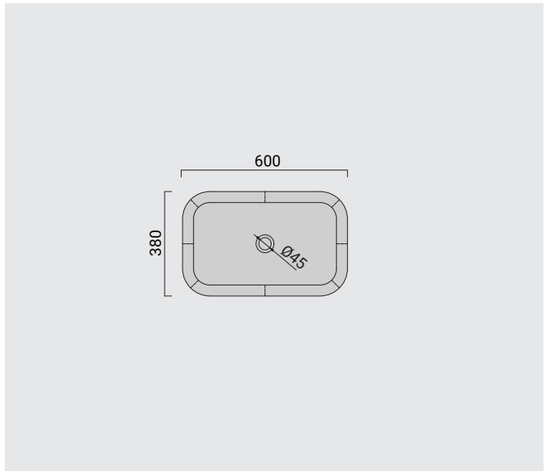

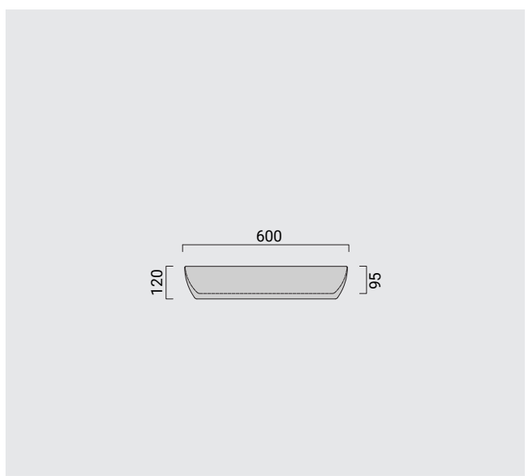

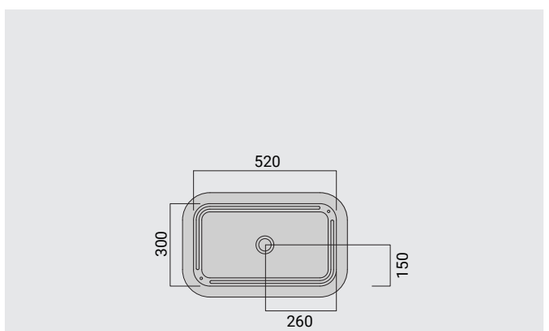

* Verificare preventivamente la disponibilità della finitura / Please verify the availability of the finish beforehand.

/Misura

		Cod.
tipologia / type	**lavabo / washbasin**	
dimensione / size	cm 54x36	
installazione / installation	appoggio / countertop	
finitura / trim	bianco lucido / glossy white	10LV041
finitura / trim	colorato / coloured	10LV047
finitura / trim	perlé satin *	10LV04731
peso / weight	kg 20	
pz/paletta / art/pallet	nazionale 20 / europallet 32	
accessori / accessories		
piletta / drain	**piletta click/clack in ceramica / push down ceramic drain**	
finitura / trim	bianco lucido / glossy white	99ACKP1
finitura / trim	colorato / coloured	99ACKP7
piletta / drain	**piletta a scarico libero in ceramica / fixed ceramic drain**	
finitura / trim	bianco lucido / glossy white	99ACSP1
finitura / trim	colorato / coloured	99ACSP7



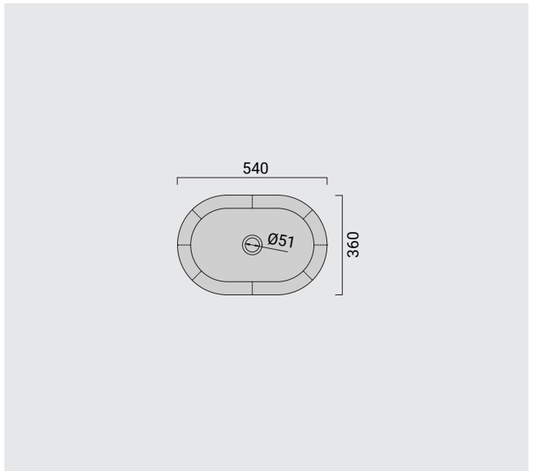

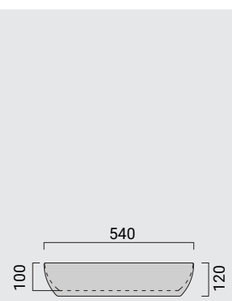

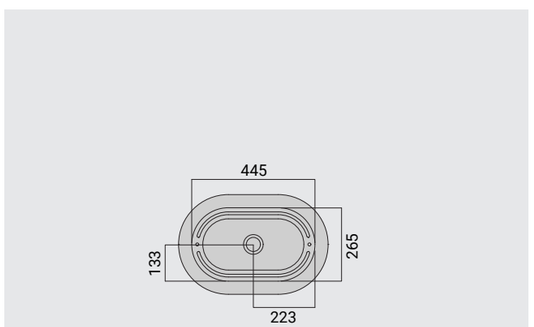

* Verificare preventivamente la disponibilità della finitura / Please verify the availability of the finish beforehand.

/Misura

		Cod.
tipologia / type	**lavabo / washbasin**	
dimensione / size	cm 38x38	
installazione / installation	appoggio / countertop	
finitura / trim	bianco lucido / glossy white	10LV061
finitura / trim	colorato / coloured	10LV067
finitura / trim	perlé satin *	10LV06731
peso / weight	kg 20	
pz/paletta / art/pallet	nazionale 24 / europallet 36	
accessori / accessories		
piletta / drain	**piletta click/clack in ceramica / push down ceramic drain**	
finitura / trim	bianco lucido / glossy white	99ACKP1
finitura / trim	colorato / coloured	99ACKP7
piletta / drain	**piletta a scarico libero in ceramica / fixed ceramic drain**	
finitura / trim	bianco lucido / glossy white	99ACSP1
finitura / trim	colorato / coloured	99ACSP7



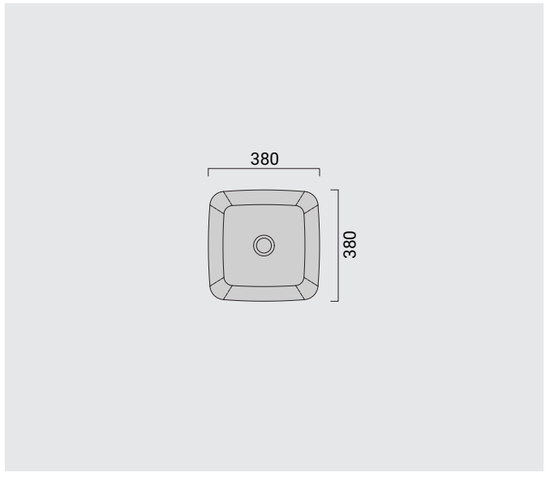

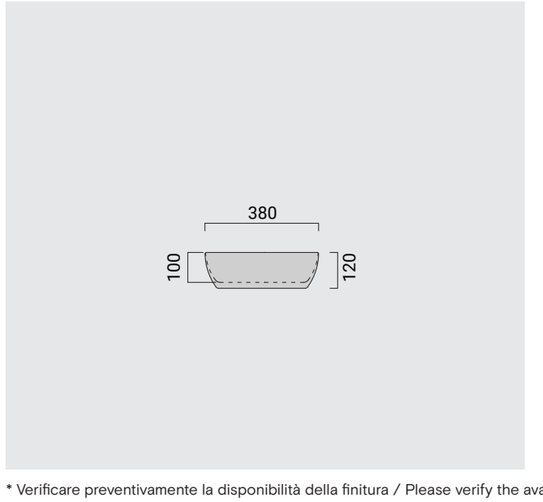

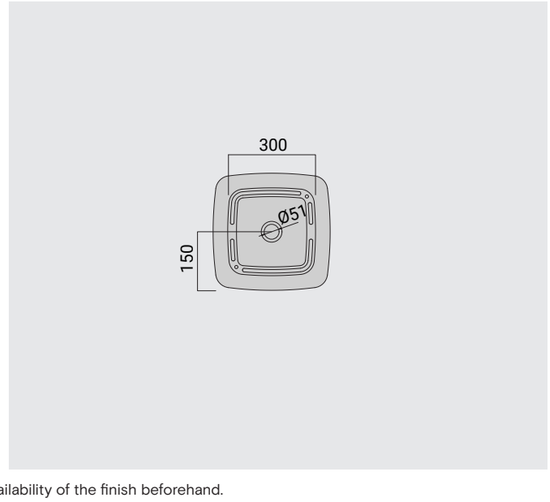

* Verificare preventivamente la disponibilità della finitura / Please verify the availability of the finish beforehand.

/Misura

		Cod.
tipologia / type	**lavabo / washbasin**	
dimensione / size	cm Ø40	
installazione / installation	appoggio / countertop	
finitura / trim	bianco lucido / glossy white	10LV091
finitura / trim	colorato / coloured	10LV097
finitura / trim	perlé satin *	10LV09731
peso / weight	kg 20	
pz/paletta / art/pallet	nazionale 24 / europallet 36	
accessori / accessories		
piletta / drain	**piletta click/clack in ceramica / push down ceramic drain**	
finitura / trim	bianco lucido / glossy white	99ACKP1
finitura / trim	colorato / coloured	99ACKP7
piletta / drain	**piletta a scarico libero in ceramica / fixed ceramic drain**	
finitura / trim	bianco lucido / glossy white	99ACSP1
finitura / trim	colorato / coloured	99ACSP7



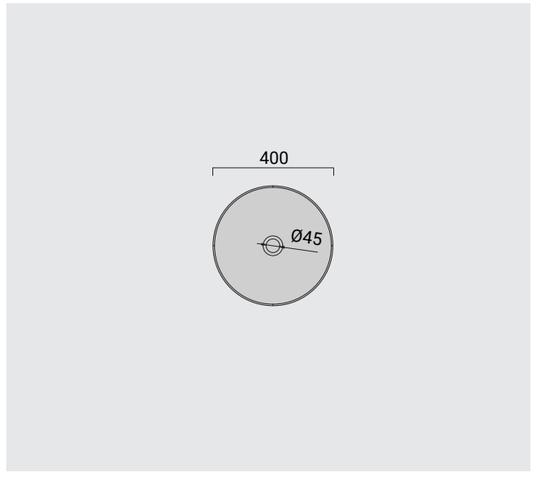

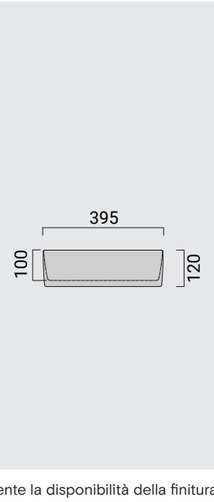

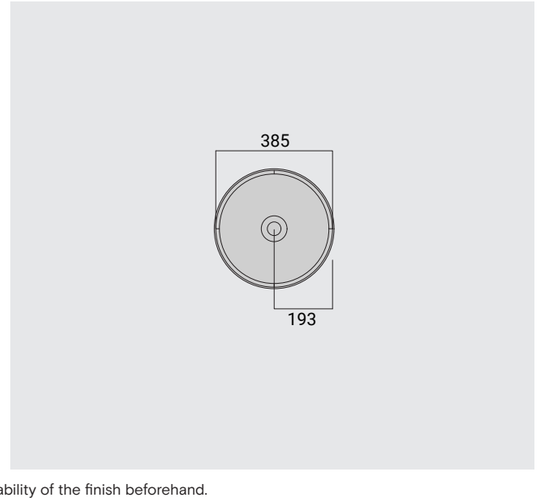

* Verificare preventivamente la disponibilità della finitura / Please verify the availability of the finish beforehand.

Lavatrucco

DESIGN BY FEDERICO TOMBOLINI

Una collezione di lavabi progettata per emozionare, semplificare, ritualizzare i gesti legati alla fruizione quotidiana del bagno. L'attenta ricerca definisce un design discreto, dove la gravità della ceramica è incastonata in forme affusolate, capaci di aprire punti di osservazione di assoluta leggerezza. L'estetica è assicurata dalla completa assenza di fori e sistemi di scarico a vista, sapientemente nascosti con un'arricchita funzionalità della gestualità di ogni giorno.

A washbasin collection designed to inspire emotion, simplify everyday routines, and elevate the daily rituals of the bathroom. Meticulous research has shaped a discreet design in which the solidity of ceramic is framed by slender forms, creating perspectives of remarkable lightness. Its refined aesthetic is enhanced by the complete absence of visible overflow holes and waste outlets, both cleverly concealed to deliver a cleaner appearance and improved everyday functionality.

/lavabi/washbasins

I lavabi possono essere realizzati con predisposizione per rubinetteria con un solo foro, con tre fori o senza alcun foro.

Washbasins can be manufactured with provision for a single tap hole, three tap holes, or no holes.

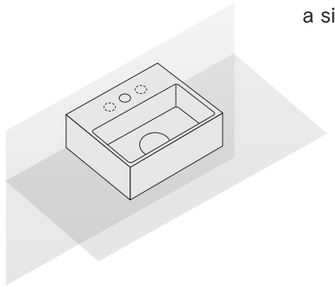

lavabo
da appoggio-parete / countertop-wall hung washbasin
L 42 x P 35 x H 16 cm

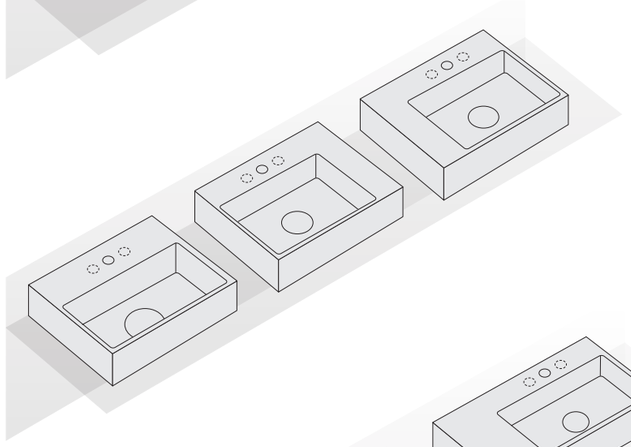

lavabo
da appoggio-parete / countertop-wall hung washbasin
L 60 x P 46 x H 16 cm

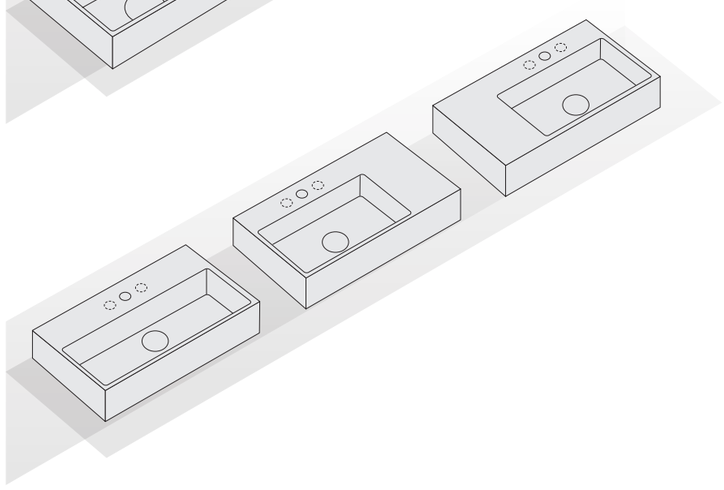

lavabo
da appoggio-parete / countertop-wall hung washbasin
L 80 x P 46 x H 16 cm

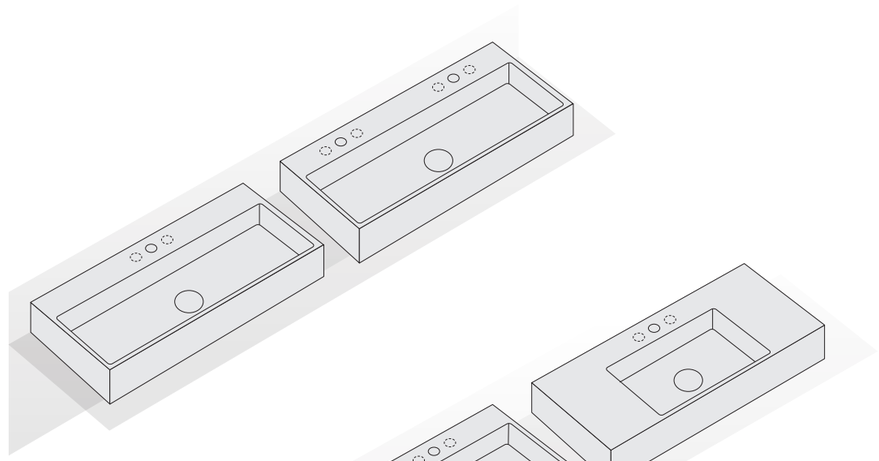

lavabo
da appoggio-parete / countertop-wall hung washbasin
L 100 x P 46 x H 16 cm

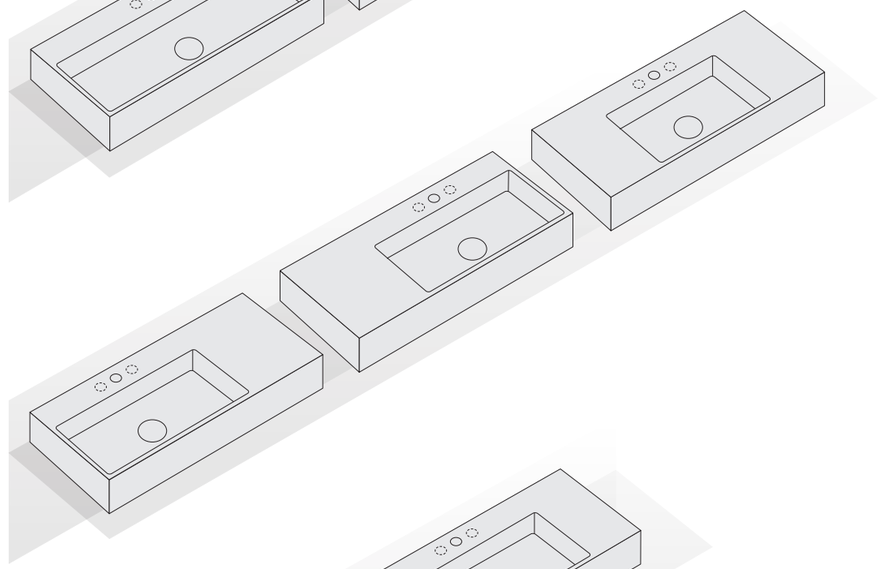

lavabo
da appoggio-parete / countertop-wall hung washbasin
L 100 x P 46 x H 16 cm

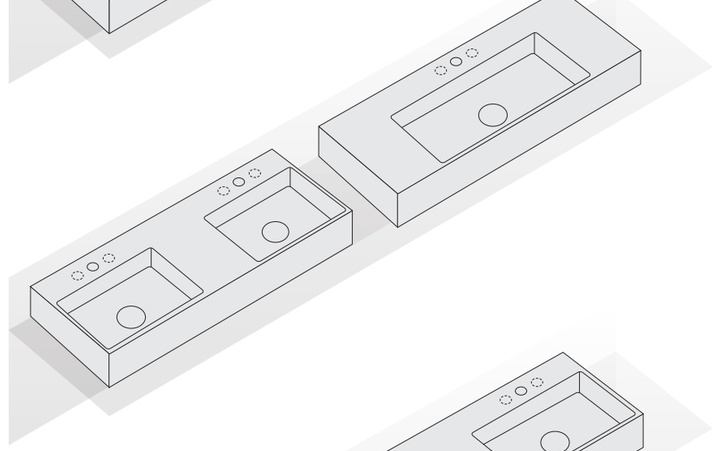

lavabo
da appoggio-parete / countertop-wall hung washbasin
L 120 x P 46 x H 16 cm

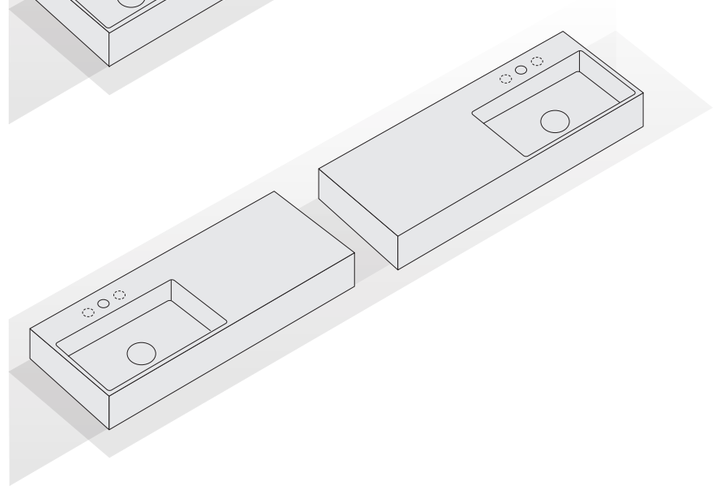

lavabo
da appoggio-parete / countertop-wall hung washbasin
L 120 x P 46 x H 16 cm



1



2



3



4

/piletta di scarico drain outlet

1 PILETTA APERTA / OPEN DRAIN

La piletta di scarico è aperta. Permette il deflusso dell'acqua verso il sifone nel normale utilizzo quotidiano. La fessura tra piletta in ceramica e lavabo è stata dimensionata per consentire l'entrata dell'acqua ma al tempo stesso bloccare oggetti di piccole dimensioni.

The drain is open, it allows the flow of water towards the siphon in normal daily use. The gap between the ceramic drain and the sink has been sized to allow water to enter but at the same time to block small objects.

2 PILETTA CHIUSA / CLOSED DRAIN

La piletta è chiusa. Viene svelata una piccola depressione che nasconde il foro per il passaggio dell'acqua verso il contenitore nascosto. Il bacino comincia a riempirsi sfruttando il principio dei vasi comunicanti. Una volta raggiunto il livello di colmo l'acqua in eccesso viene riversata nello scarico.

The drain is closed, a small depression is revealed that hides the hole for the passage of water towards the hiddencontainer. The pelvis begins to fill up by exploiting the principle of communicating vessels. Once the peak level is reached, the excess water is discharged into the drain.

3 FORO DI USCITA INVISIBILE / HIDDEN OVERFLOW OUTLET

Il foro di uscita dell'acqua in eccesso. Esso è coperto dalla ghiera metallica, quindi invisibile.

The excess water outlet hole is covered by the metal ring, which is therefore invisible.

4 SVUOTAMENTO BACINO / BASIN DRAINING

Riaprendo la piletta il bacino si svuota del tutto.

Re-opening the drain the basin empties completely.

/troppo pieno integrato integrated overflow

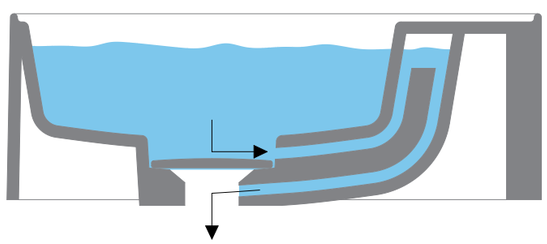

Funzionalità ed eleganza senza fori a vista: un contenitore è integrato nel lavabo per convogliare l'acqua in eccesso verso il sifone di scarico.

Functionality and elegance without visible overflow holes: an integrated chamber within the washbasin channels excess water directly to the waste trap, ensuring both a clean aesthetic and reliable performance.

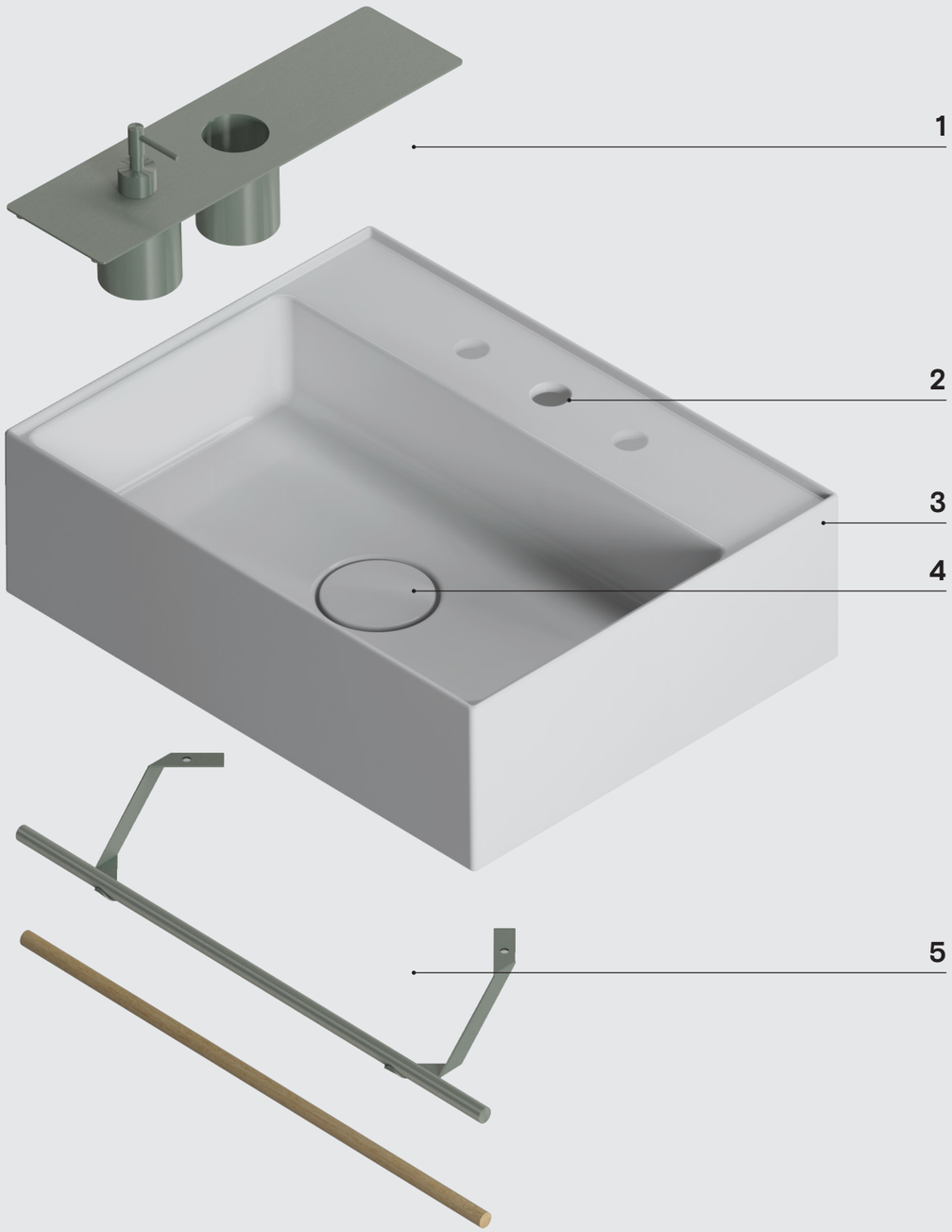

/accessori
accessories

1 **SET IN ACCIAIO CON DOSATORE E BICCHIERE / STAINLESS STEEL SOAP DISPENSER AND TUMBLER SET**

Accessori in acciaio inox sottoposto a trattamento galvanico con nichelatura satinata. Resistenti a usura e corrosione, la verniciatura trasparente impedisce la formazione di impronte. Pulizia facilitata.

Stainless steel accessories with a satin nickel electroplated finish. Resistant to wear and corrosion, the clear protective coating prevents fingerprints and makes cleaning easy.

2 **RUBINETTERIA / TAPS**

Tutti i lavabi sono prodotti con fori per rubinetteria monoforo.
Sono disponibili a richiesta il piano rubinetteria con tre fori o senza.

All washbasins are supplied with a single tap hole as standard. A three-hole or no-hole tap ledge is available on request..

3 **SMALTATURA SU QUATTRO LATI / FOUR-SIDED GLAZING**

Nelle dimensioni da 42 cm e 60 cm, in tutte le loro varianti, i lavabi sono disponibili in due versioni, con fissaggi a parete oppure con quattro lati smaltati senza fori di fissaggio.

In the 42 cm and 60 cm sizes, all washbasin variants are available in two versions: with wall-mount fixing holes or fully glazed on all four sides, without fixing holes.

4 **TROPPO PIENO NASCOSTO / INTEGRATED CONCEALED OVERFLOW**

Il principio dei vasi comunicanti permette di nascondere l'antiestetico foro del troppopieno. La piletta in ceramica con dispositivo 'click clack' consente la completa funzionalità dello scarico. È disponibile a richiesta una piletta in ceramica a scarico fisso.

The communicating vessels principle conceals the unsightly overflow hole, ensuring a clean, uninterrupted design. The ceramic click-clack waste provides full drainage functionality. A ceramic free-flow waste is also available on request.

5 **PORTA ASCIUGAMANO / TOWEL RAIL**

Accessorio che completa la funzionalità dei lavabi sospesi. Disponibile nelle due versioni acciaio satinato e legno.

An accessory that enhances the functionality of wall-hung washbasins. Available in two finishes: satin stainless steel and wood.



42
lavabo da appoggio-parete /
countertop-wall hung washbasin
color: gray violet
L 42 x P 35 x H 16 cm



42
lavabo da appoggio-parete /
countertop-wall hung washbasin
color: purple heather
L 42 x P 35 x H 16 cm

Nasone
miscelatore lavabo /
washbasin mixer
L 16,5 x P 16,5 x H 20 cm

/Sempre al posto giusto
Always in the right place

Installato a parete o in appoggio, si adatta a ogni configurazione con la stessa naturalezza. La versatilità diventa parte del progetto: il bagno si compone con libertà, seguendo esigenze e spazi diversi, mentre ogni soluzione mantiene coerenza, comfort e funzionalità. Una libertà progettuale che permette di costruire ambienti equilibrati, senza rinunciare alla semplicità delle forme.

Installed against the wall or countertop, it adapts naturally to different configurations and layouts. Versatility becomes part of the design: the bathroom can be composed with freedom, responding to different needs and spaces, while each solution maintains consistency, comfort and functionality. A flexible approach that allows every space to be designed with the same balance and simplicity.



60
lavabo da appoggio-parete /
countertop-wall hung washbasin
color: blanc de blanc
L 60 x P 46 x H 16 cm

Set con dosatore e bicchiere /
Set with dispenser and glass
porta asciugamani / towel rail

Nasone
miscelatore lavabo / basin mixer
L 20 x P 21 x H 7,8 cm



60
lavabo da appoggio-parete /
countertop-wall hung washbasin
color: pirate black
L 60 x P 46 x H 16 cm

Nasone
miscelatore lavabo /
washbasin mixer
L 16,5 x P 16,5 x H 20 cm

60 DX
lavabo da appoggio-parete /
countertop-wall hung washbasin
color: pirate black
L 60 x P 46 x H 16 cm

60 SX
lavabo da appoggio-parete /
countertop-wall hung washbasin
color: blanc de blanc
L 60 x P 46 x H 16 cm





80 SX
lavabo da appoggio-parete /
countertop-wall hung washbasin
color: dove
L 80 x P 46 x H 16 cm

Nasone
miscelatore lavabo /
washbasin mixer
L 16,5 x P 16,5 x H 20 cm

porta asciugamani /
towel rail



80
lavabo da appoggio-parete /
countertop-wall hung washbasin
color: lemon verbena

L 80 x P 46 x H 16 cm



80
lavabo da appoggio-parete /
countertop-wall hung washbasin
color: blanc de blanc

L 80 x P 46 x H 16 cm

Set con dosatore e bicchiere /
Set with dispenser and glass

Nasone
miscelatore lavabo /
washbasin mixer

L 16,5 x P 16,5 x H 20 cm



100 DX
lavabo da appoggio-parete /
countertop-wall hung washbasin
color: blue indigo
L 100 x P 46 x H 16 cm

100 SX
lavabo da appoggio-parete /
countertop-wall hung washbasin
color: blue indigo
L 100 x P 46 x H 16 cm

Nasone
miscelatore lavabo /
washbasin mixer
L 16,5 x P 16,5 x H 20 cm



100 DOUBLE FAUCET
lavabo da appoggio-parete /
countertop-wall hung washbasin
color: cabernet
L 100 x P 46 x H 16 cm

Nasone
miscelatore lavabo /
washbasin mixer
L 16,5 x P 16,5 x H 20 cm

Set con dosatore e bicchiere /
Set with dispenser and glass





100
lavabo da appoggio-parete /
countertop-wall hung washbasin
color: porcelain blue
L 100 x P 46 x H 16 cm

Nasone
miscelatore lavabo /
washbasin mixer
L 16,5 x P 16,5 x H 20 cm

Set con dosatore e bicchiere /
Set with dispenser and glass



100 DX
lavabo da appoggio-parete /
countertop-wall hung washbasin
color: ivy
L 100 x P 46 x H 16 cm

porta asciugamani /
towel rail



120
lavabo da appoggio-parete /
countertop-wall hung washbasin
color: blanc de blanc
L 120 x P 46 x H 16 cm

Set con dosatore e bicchiere /
Set with dispenser and glass



120 CENTRAL
lavabo da appoggio-parete /
countertop-wall hung washbasin
color: blanc de blanc
L 120 x P 46 x H 16 cm

Nasone
miscelatore lavabo /
washbasin mixer
L 16,5 x P 16,5 x H 20 cm

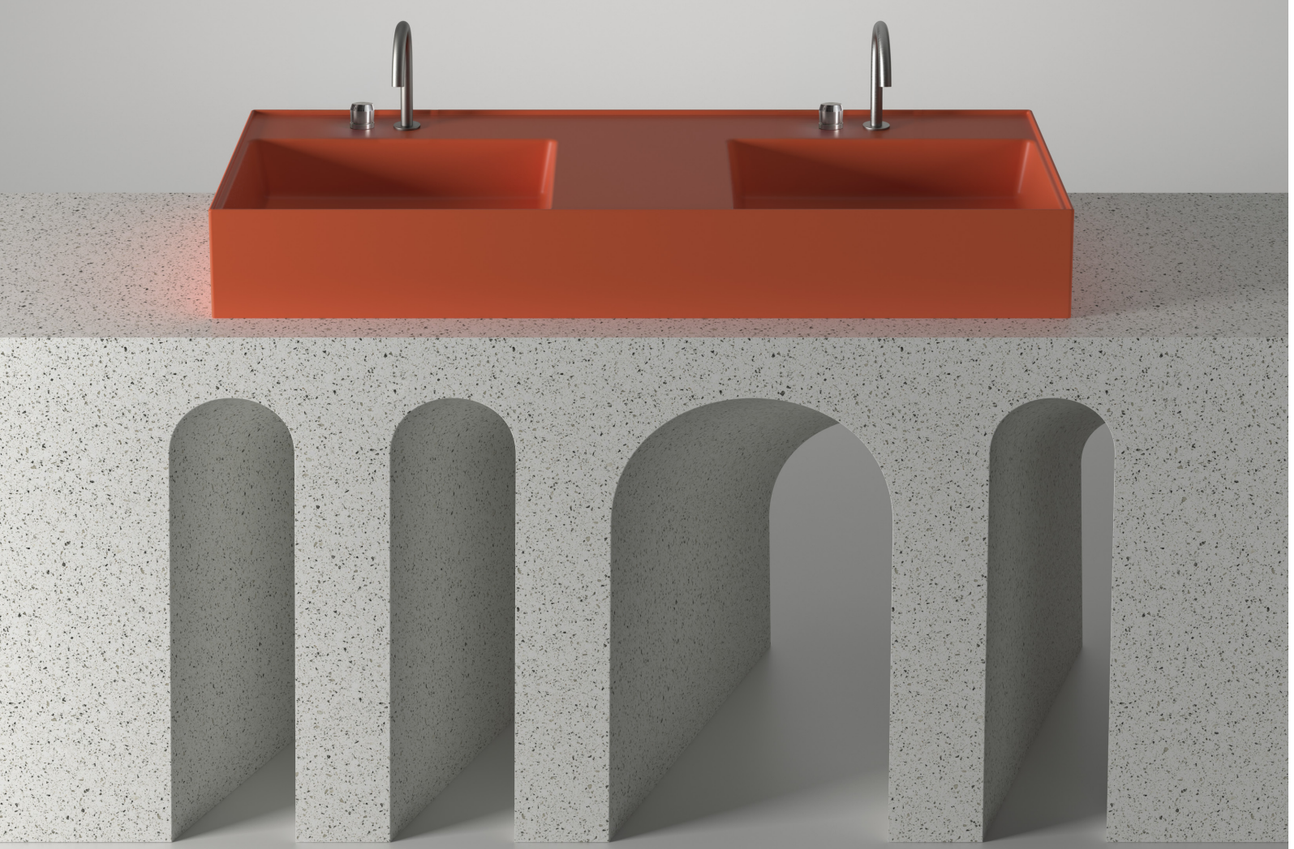

120 DOUBLE SINK
lavabo da appoggio-parete / countertop-wall hung washbasin
color: red orange
L 120 x P 46 x H 16 cm

Nasone
miscelatore lavabo / washbasin mixer
L 16,5 x P 16,5 x H 20 cm

/Liberi per natura
Naturally free

I lavabi Lavatrucco uniscono al design essenziale la massima funzionalità, offrendo soluzioni ideali per l'arredo bagno contemporaneo. Si adattano perfettamente a diverse tipologie di installazione, sospesa o a parete, e valorizzano mobili e piani d'appoggio grazie ai tanti colori disponibili e alla ceramica di alta qualità. Ogni lavabo è progettato con particolare attenzione ai dettagli e la gamma di accessori disponibili ne estende la funzionalità nell'utilizzo quotidiano, offrendo una scelta affidabile ed esteticamente accattivante.

Lavatrucco washbasins combine essential design with outstanding functionality, offering ideal solutions for contemporary bathroom interiors. Suitable for both wall-hung and countertop installations, they enhance furniture and countertops with a wide range of colours and the superior quality of ceramic. Every washbasin is meticulously designed with attention to detail, while the extensive range of available accessories further expands its functionality for everyday use, providing a reliable solution with lasting aesthetic appeal.

120 CENTRAL
lavabo da appoggio-parete / countertop-wall hung washbasin
color: atmosphere
L 120 x P 46 x H 16 cm

Nasone
miscelatore lavabo / washbasin mixer
L 16,5 x P 16,5 x H 20 cm





120 SX
lavabo da appoggio-parete / countertop-wall hung washbasin
color: cradle pink
L 120 x P 46 x H 16 cm

120 DX
lavabo da appoggio-parete / countertop-wall hung washbasin
color: blanc de blanc
L 120 x P 46 x H 16 cm

Set con dosatore e bicchiere / Set with dispenser and glass
porta asciugamani / towel rail

/Lavatrucco

		Cod.
tipologia / type	**lavabo / washbasin**	
dimensione / size	cm 42x35	
*installazione / installation **	appoggio (smaltato su quattro lati) / countertop (four side glazed)	
finitura / trim	bianco lucido / glossy white	17CN421
finitura / trim	colorato / coloured	17CN427
*rubinetteria / tap ***	mono foro / one hole	
rubinetteria / tap	senza foro.tre fori / no hole.three holes	
peso / weight	kg 14	
pz/paletta / art/pallet	nazionale 24 / europallet 30	
accessori / accessories		
piletta / drain	**piletta click/clack / push down drain**	99ACKK1
copripiletta / drain cover	**copripiletta in ceramica / ceramic drain cover**	
finitura / trim	bianco lucido / glossy white	99ACCG1
finitura / trim	colorato / coloured	99ACCG7
*piletta / drain ***	**scarico fisso / fixed drain**	99ACPL1
copripiletta / drain cover	**copripiletta in ceramica / ceramic drain cover**	
finitura / trim	bianco lucido / glossy white	99ACCL1
finitura / trim	colorato / coloured	99ACCL7

* senza fori di fissaggio / without fixing holes
** a richiesta / to be requested



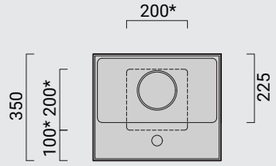

* = foro per il passaggio del sifone / hole for the passage of the siphon

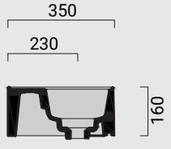

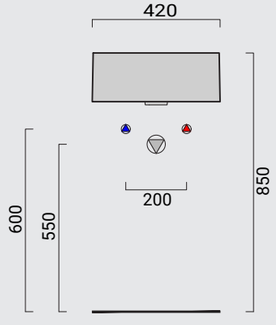

/Lavatrucco

		Cod.
tipologia / type	**lavabo / washbasin**	
dimensione / size	cm 42x35	
installazione / installation	parete.appoggio / wall hung.countertop	
finitura / trim	bianco lucido / glossy white	17CN451
finitura / trim	colorato / coloured	17CN457
rubinetteria / tap	mono foro / one hole	
*rubinetteria / tap **	senza foro.tre fori / no hole.three holes	
peso / weight	kg 14	
pz/paletta / art/pallet	nazionale 24 / europallet 30	
accessori / accessories		
piletta / drain	**piletta click/clack / push down drain**	99ACKK1
copripiletta / drain cover	**copripiletta in ceramica / ceramic drain cover**	
finitura / trim	bianco lucido / glossy white	99ACCG1
finitura / trim	colorato / coloured	99ACCG7
*piletta / drain**	**scarico fisso / fixed drain**	99ACPL1
copripiletta / drain cover	**copripiletta in ceramica / ceramic drain cover**	
finitura / trim	bianco lucido / glossy white	99ACCL1
finitura / trim	colorato / coloured	99ACCL7
tipologia / type	**porta asciugamani / towel rail**	
dimensione / size	cm 42	
finitura / trim	rovere / oak	17AL404
finitura / trim	acciaio / steel	17AC406

* a richiesta / to be requested



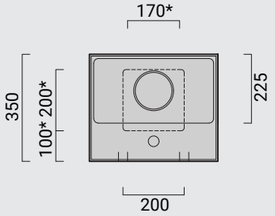

* = foro per il passaggio del sifone / hole for the passage of the siphon

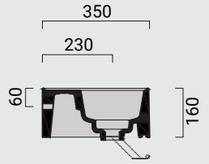

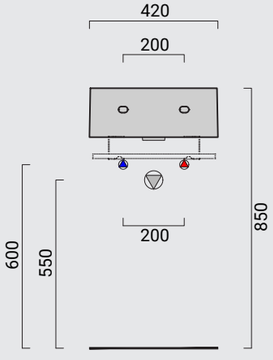

/Lavatrucco

		Cod.
tipologia / type	**lavabo / washbasin**	
dimensione / size	cm 60x46	
installazione / installation	parete.appoggio / wall hung.countertop	
finitura / trim	bianco lucido / glossy white	17CN601
finitura / trim	colorato / coloured	17CN657
rubinetteria / tap	mono foro / one hole	
*rubinetteria / tap **	senza foro.tre fori / no hole.three holes	
peso / weight	kg 22	
pz/paletta / art/pallet	nazionale 20 / europallet 24	
accessori / accessories		
piletta / drain	**piletta click/clack / push down drain**	99ACKK1
copripiletta / drain cover	**copripiletta in ceramica / ceramic drain cover**	
finitura / trim	bianco lucido / glossy white	99ACCG1
finitura / trim	colorato / coloured	99ACCG7
*piletta / drain **	**scarico fisso / fixed drain**	99ACPL1
copripiletta / drain cover	**copripiletta in ceramica / ceramic drain cover**	
finitura / trim	bianco lucido / glossy white	99ACCL1
finitura / trim	colorato / coloured	99ACCL7
tipologia / type	**set con dosatore e bicchiere / set with dispenser and glass**	
finitura / trim	acciaio / steel	17ACPS1
tipologia / type	**porta asciugamani / towel rail**	
dimensione / size	cm 60	
finitura / trim	rovere / oak	17AL554
finitura / trim	acciaio / steel	17AC556

* a richiesta / to be requested



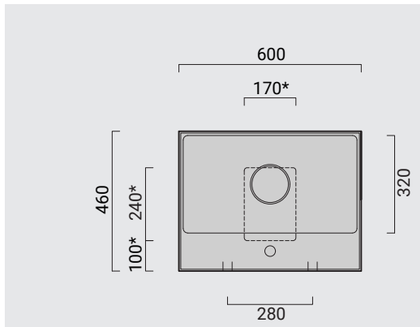

* = foro per il passaggio del sifone / hole for the passage of the siphon

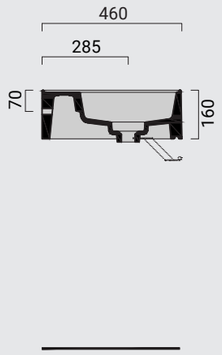

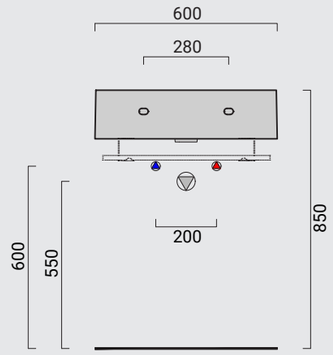

/Lavatrucco

		Cod.
tipologia / type	**lavabo / washbasin**	
dimensione / size	cm 60x46 bacino sinistro / left sink	
installazione / installation	parete.appoggio / wall hung.countertop	
finitura / trim	bianco lucido / glossy white	17CN611
finitura / trim	colorato / coloured	17CN617
rubinetteria / tap	mono foro / one hole	
*rubinetteria / tap **	senza foro.tre fori / no hole.three holes	
peso / weight	kg 24	
pz/paletta / art/pallet	nazionale 20 / europallet 24	
accessori / accessories		
piletta / drain	**piletta click/clack / push down drain**	99ACKK1
copripiletta / drain cover	**copripiletta in ceramica / ceramic drain cover**	
finitura / trim	bianco lucido / glossy white	99ACCG1
finitura / trim	colorato / coloured	99ACCG7
*piletta / drain **	**scarico fisso / fixed drain**	99ACPL1
copripiletta / drain cover	**copripiletta in ceramica / ceramic drain cover**	
finitura / trim	bianco lucido / glossy white	99ACCL1
finitura / trim	colorato / coloured	99ACCL7
tipologia / type	**set con dosatore e bicchiere / set with dispenser and glass**	
finitura / trim	acciaio / steel	17ACPS1
tipologia / type	**porta asciugamani / towel rail**	
dimensione / size	cm 49	
finitura / trim	rovere / oak	17AL474
finitura / trim	acciaio / steel	17AC476

* a richiesta / to be requested



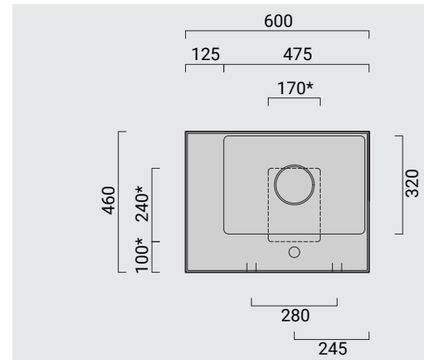

* = foro per il passaggio del sifone / hole for the passage of the siphon

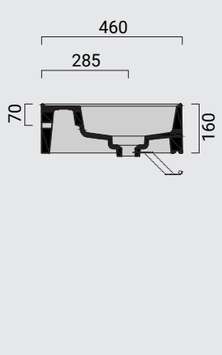

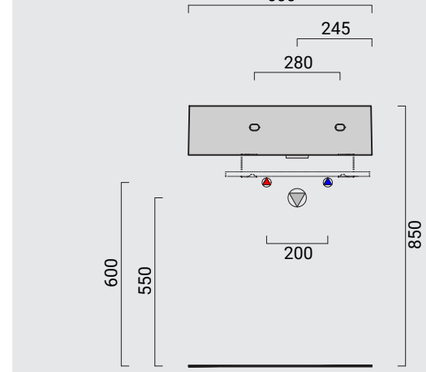

/Lavatrucco

		Cod.
tipologia / type	**lavabo / washbasin**	
dimensione / size	cm 60x46 bacino destro / right sink	
*installazione / installation **	appoggio (smaltato su quattro lati) / countertop (four side glazed)	
finitura / trim	bianco lucido / glossy white	17CN671
finitura / trim	colorato / coloured	17CN677
*rubinetteria / tap ***	mono foro / one hole	
rubinetteria / tap	senza foro.tre fori / no hole.three holes	
peso / weight	kg 24	
pz/paletta / art/pallet	nazionale 20 / europallet 24	

accessori / accessories		
piletta / drain	**piletta click/clack / push down drain**	99ACKK1
copripiletta / drain cover	**copripiletta in ceramica / ceramic drain cover**	
finitura / trim	bianco lucido / glossy white	99ACCG1
finitura / trim	colorato / coloured	99ACCG7
*piletta / drain ***	**scarico fisso / fixed drain**	99ACPL1
copripiletta / drain cover	**copripiletta in ceramica / ceramic drain cover**	
finitura / trim	bianco lucido / glossy white	99ACCL1
finitura / trim	colorato / coloured	99ACCL7
tipologia / type	**set con dosatore e bicchiere / set with dispenser and glass**	
finitura / trim	acciaio / steel	17ACPS1

* senza fori di fissaggio / without fixing holes
** a richiesta / to be requested



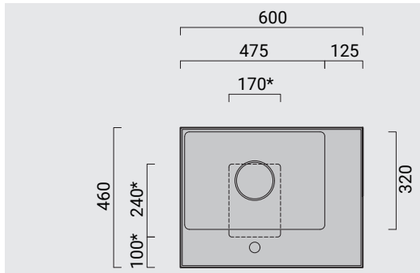

* = foro per il passaggio del sifone / hole for the passage of the siphon

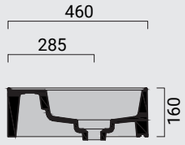

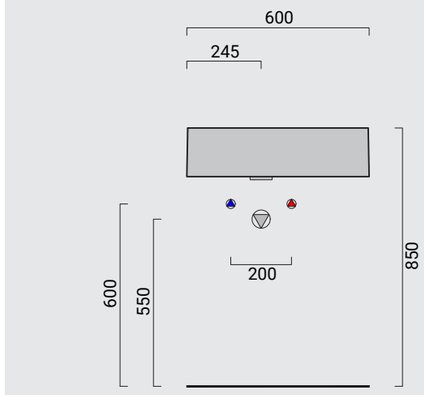

/Lavatrucco

		Cod.
tipologia / type	**lavabo / washbasin**	
dimensione / size	cm 60x46 bacino destro / right sink	
installazione / installation	parete.appoggio / wall hung.countertop	
finitura / trim	bianco lucido / glossy white	17CN621
finitura / trim	colorato / coloured	17CN627
rubinetteria / tap	mono foro / one hole	
*rubinetteria / tap **	senza foro.tre fori / no hole.three holes	
peso / weight	kg 24	
pz/paletta / art/pallet	nazionale 20 / europallet 24	

accessori / accessories		
piletta / drain	**piletta click/clack / push down drain**	99ACKK1
copripiletta / drain cover	**copripiletta in ceramica / ceramic drain cover**	
finitura / trim	bianco lucido / glossy white	99ACCG1
finitura / trim	colorato / coloured	99ACCG7
*piletta / drain **	**scarico fisso / fixed drain**	99ACPL1
copripiletta / drain cover	**copripiletta in ceramica / ceramic drain cover**	
finitura / trim	bianco lucido / glossy white	99ACCL1
finitura / trim	colorato / coloured	99ACCL7
tipologia / type	**set con dosatore e bicchiere / set with dispenser and glass**	
finitura / trim	acciaio / steel	17ACPS1
tipologia / type	**porta asciugamani / towel rail**	
dimensione / size	cm 49	
finitura / trim	rovere / oak	17AL474
finitura / trim	acciaio / steel	17AC476

* a richiesta / to be requested



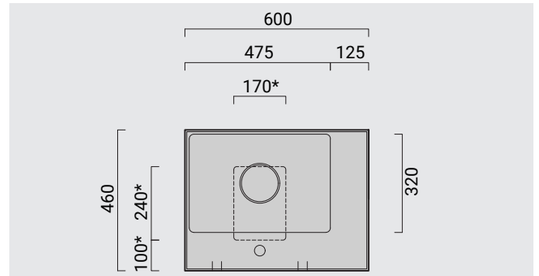

* = foro per il passaggio del sifone / hole for the passage of the siphon

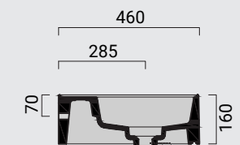

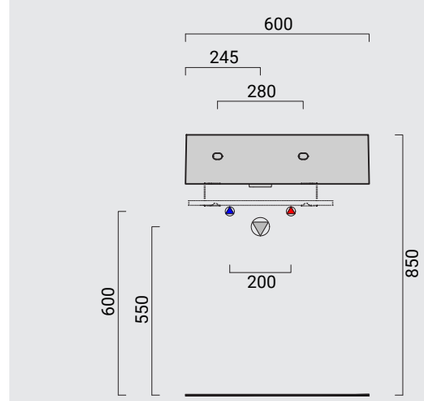

/Lavatrucco

		Cod.
tipologia / type	**lavabo / washbasin**	
dimensione / size	cm 80x46	
installazione / installation	parete.appoggio / wall hung.countertop	
finitura / trim	bianco lucido / glossy white	17CN801
finitura / trim	colorato / coloured	17CN807
rubinetteria / tap	mono foro / one hole	
*rubinetteria / tap **	senza foro.tre fori / no hole.three holes	
peso / weight	kg 28	
pz/paletta / art/pallet	nazionale 14 / europallet 18	
accessori / accessories		
piletta / drain	**piletta click/clack / push down drain**	99ACKK1
copripiletta / drain cover	**copripiletta in ceramica / ceramic drain cover**	
finitura / trim	bianco lucido / glossy white	99ACCG1
finitura / trim	colorato / coloured	99ACCG7
*piletta / drain **	**scarico fisso / fixed drain**	99ACPL1
copripiletta / drain cover	**copripiletta in ceramica / ceramic drain cover**	
finitura / trim	bianco lucido / glossy white	99ACCL1
finitura / trim	colorato / coloured	99ACCL7
tipologia / type	**set con dosatore e bicchiere / set with dispenser and glass**	
finitura / trim	acciaio / steel	17ACPS1
tipologia / type	**porta asciugamani / towel rail**	
dimensione / size	cm 80	
finitura / trim	rovere / oak	17AL654
finitura / trim	acciaio / steel	17AC656

* a richiesta / to be requested



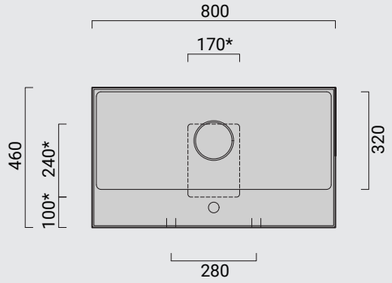

* = foro per il passaggio del sifone / hole for the passage of the siphon

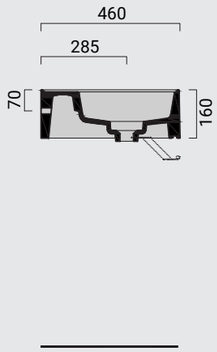

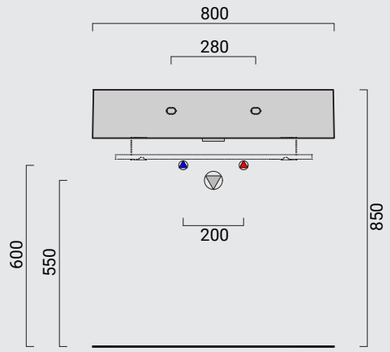

/Lavatrucco

		Cod.
tipologia / type	**lavabo / washbasin**	
dimensione / size	cm 80x46 bacino sinistro / left sink	
installazione / installation	parete.appoggio / wall hung.countertop	
finitura / trim	bianco lucido / glossy white	17CN811
finitura / trim	colorato / coloured	17CN817
rubinetteria / tap	mono foro / one hole	
*rubinetteria / tap **	senza foro.tre fori / no hole.three holes	
peso / weight	kg 24	
pz/paletta / art/pallet	nazionale 20 / europallet 24	
accessori / accessories		
piletta / drain	**piletta click/clack / push down drain**	99ACKK1
copripiletta / drain cover	**copripiletta in ceramica / ceramic drain cover**	
finitura / trim	bianco lucido / glossy white	99ACCG1
finitura / trim	colorato / coloured	99ACCG7
*piletta / drain **	**scarico fisso / fixed drain**	99ACPL1
copripiletta / drain cover	**copripiletta in ceramica / ceramic drain cover**	
finitura / trim	bianco lucido / glossy white	99ACCL1
finitura / trim	colorato / coloured	99ACCL7
tipologia / type	**set con dosatore e bicchiere / set with dispenser and glass**	
finitura / trim	acciaio / steel	17ACPS1
tipologia / type	**porta asciugamani / towel rail**	
dimensione / size	cm 57	
finitura / trim	rovere / oak	17AL574
finitura / trim	acciaio / steel	17AC576

* a richiesta / to be requested



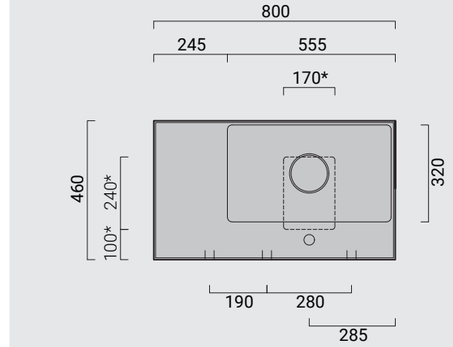

* = foro per il passaggio del sifone / hole for the passage of the siphon

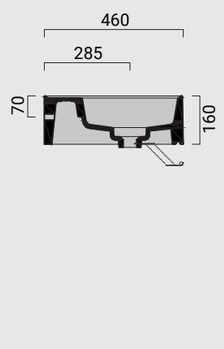

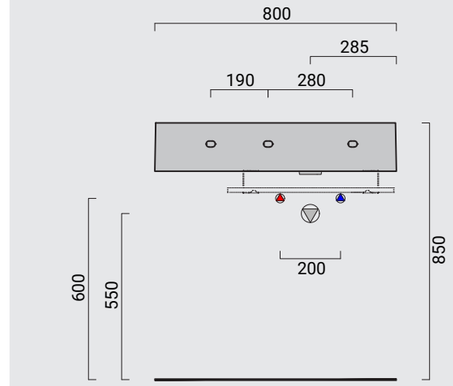

/Lavatrucco

		Cod.
tipologia / type	**lavabo / washbasin**	
dimensione / size	cm 80x46 bacino destro / right sink	
installazione / installation	parete.appoggio / wall hung.countertop	
finitura / trim	bianco lucido / glossy white	17CN821
finitura / trim	colorato / coloured	17CN827
rubinetteria / tap	mono foro / one hole	
*rubinetteria / tap **	senza foro.tre fori / no hole.three holes	
peso / weight	kg 28	
pz/paletta / art/pallet	nazionale 14 / europallet 18	
accessori / accessories		
piletta / drain	**piletta click/clack / push down drain**	99ACKK1
copripiletta / drain cover	**copripiletta in ceramica / ceramic drain cover**	
finitura / trim	bianco lucido / glossy white	99ACCG1
finitura / trim	colorato / coloured	99ACCG7
*piletta / drain **	**scarico fisso / fixed drain**	99ACPL1
copripiletta / drain cover	**copripiletta in ceramica / ceramic drain cover**	
finitura / trim	bianco lucido / glossy white	99ACCL1
finitura / trim	colorato / coloured	99ACCL7
tipologia / type	**set con dosatore e bicchiere / set with dispenser and glass**	
finitura / trim	acciaio / steel	17ACPS1
tipologia / type	**porta asciugamani / towel rail**	
dimensione / size	cm 57	
finitura / trim	rovere / oak	17AL574
finitura / trim	acciaio / steel	17AC576

* a richiesta / to be requested



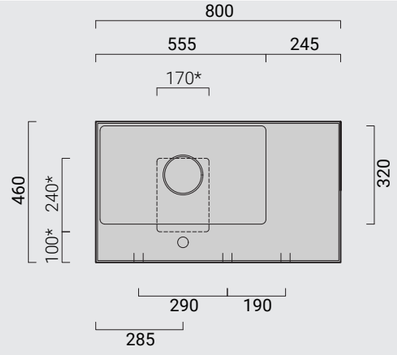

* = foro per il passaggio del sifone / hole for the passage of the siphon

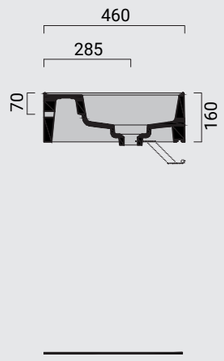

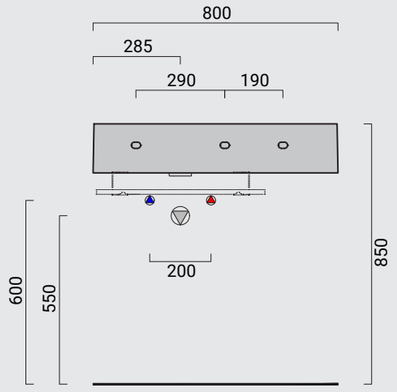

/Lavatrucco

		Cod.
tipologia / type	**lavabo / washbasin**	
dimensione / size	cm 100x46	
installazione / installation	parete.appoggio / wall hung.countertop	
finitura / trim	bianco lucido / glossy white	17CN101
finitura / trim	colorato / coloured	17CN107
rubinetteria / tap	mono foro / one hole	
*rubinetteria / tap **	senza foro.tre fori / no hole.three holes	
peso / weight	kg 36	
pz/paletta / art/pallet	nazionale 12 / europallet 12	
accessori / accessories		
piletta / drain	**piletta click/clack / push down drain**	99ACKK1
copripiletta / drain cover	**copripiletta in ceramica / ceramic drain cover**	
finitura / trim	bianco lucido / glossy white	99ACCG1
finitura / trim	colorato / coloured	99ACCG7
*piletta / drain **	**scarico fisso / fixed drain**	99ACPL1
copripiletta / drain cover	**copripiletta in ceramica / ceramic drain cover**	
finitura / trim	bianco lucido / glossy white	99ACCL1
finitura / trim	colorato / coloured	99ACCL7
tipologia / type	**set con dosatore e bicchiere / set with dispenser and glass**	
finitura / trim	acciaio / steel	17ACPS1
tipologia / type	**porta asciugamani / towel rail**	
dimensione / size	cm 100	
finitura / trim	rovere / oak	17AL104
finitura / trim	acciaio / steel	17AC106

* a richiesta / to be requested

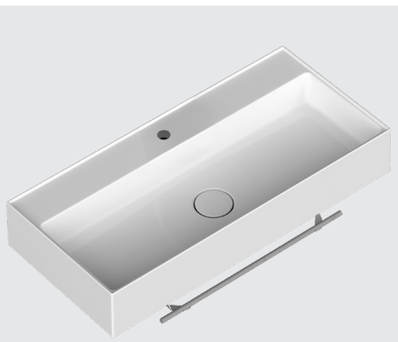

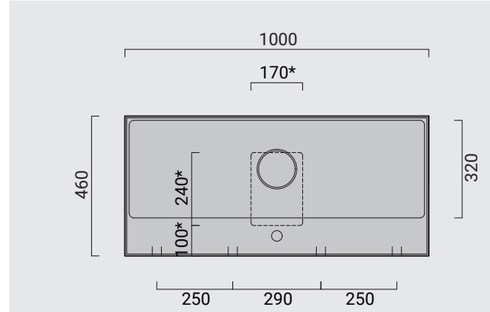

* = foro per il passaggio del sifone / hole for the passage of the siphon

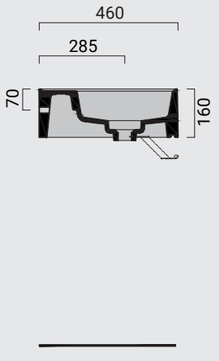

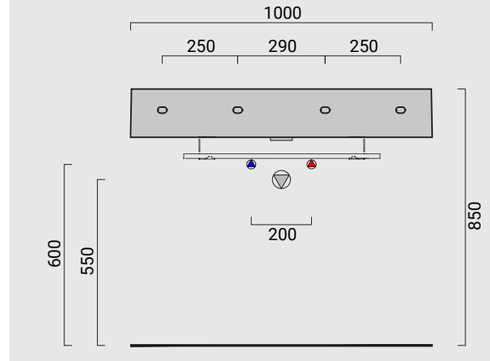

/Lavatrucco

		Cod.
tipologia / type	**lavabo / washbasin**	
dimensione / size	cm 100x46 doppio rubinetto / double tap	
installazione / installation	parete.appoggio / wall hung.countertop	
finitura / trim	bianco lucido / glossy white	17CN1R1
finitura / trim	colorato / coloured	17CN1R7
rubinetteria / tap	mono foro / one hole	
*rubinetteria / tap **	senza foro.tre fori / no hole.three holes	
peso / weight	kg 36	
pz/paletta / art/pallet	nazionale 12 / europallet 12	

accessori / accessories		
piletta / drain	**piletta click/clack / push down drain**	99ACKK1
copripiletta / drain cover	**copripiletta in ceramica / ceramic drain cover**	
finitura / trim	bianco lucido / glossy white	99ACCG1
finitura / trim	colorato / coloured	99ACCG7
*piletta / drain **	**scarico fisso / fixed drain**	99ACPL1
copripiletta / drain cover	**copripiletta in ceramica / ceramic drain cover**	
finitura / trim	bianco lucido / glossy white	99ACCL1
finitura / trim	colorato / coloured	99ACCL7
tipologia / type	**set con dosatore e bicchiere / set with dispenser and glass**	
finitura / trim	acciaio / steel	17ACPS1
tipologia / type	**porta asciugamani / towel rail**	
dimensione / size	cm 100	
finitura / trim	rovere / oak	17AL104
finitura / trim	acciaio / steel	17AC106

* a richiesta / to be requested



* = foro per il passaggio del sifone / hole for the passage of the siphon

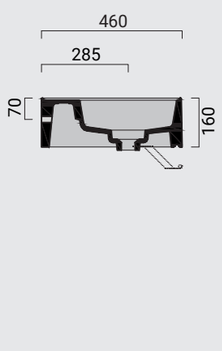

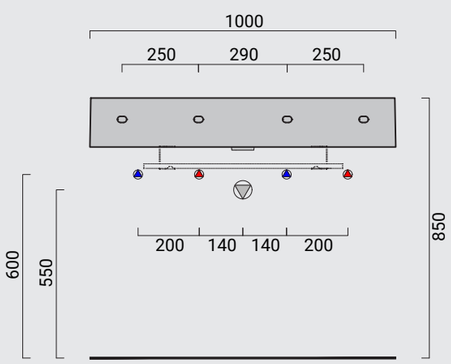

/Lavatrucco

		Cod.
tipologia / type	**lavabo / washbasin**	
dimensione / size	cm 100x46 bacino centrale / central sink	
installazione / installation	parete.appoggio / wall hung.countertop	
finitura / trim	bianco lucido / glossy white	17CN1C1
finitura / trim	colorato / coloured	17CN1C7
rubinetteria / tap	mono foro / one hole	
*rubinetteria / tap **	senza foro.tre fori / no hole.three holes	
peso / weight	kg 36	
pz/paletta / art/pallet	nazionale 12 / europallet 12	

accessori / accessories		
piletta / drain	**piletta click/clack / push down drain**	99ACKK1
copripiletta / drain cover	**copripiletta in ceramica / ceramic drain cover**	
finitura / trim	bianco lucido / glossy white	99ACCG1
finitura / trim	colorato / coloured	99ACCG7
*piletta / drain **	**scarico fisso / fixed drain**	99ACPL1
copripiletta / drain cover	**copripiletta in ceramica / ceramic drain cover**	
finitura / trim	bianco lucido / glossy white	99ACCL1
finitura / trim	colorato / coloured	99ACCL7
tipologia / type	**set con dosatore e bicchiere / set with dispenser and glass**	
finitura / trim	acciaio / steel	17ACPS1
tipologia / type	**porta asciugamani / towel rail**	
dimensione / size	cm 57	
finitura / trim	rovere / oak	17AL464
finitura / trim	acciaio / steel	17AC466

* a richiesta / to be requested

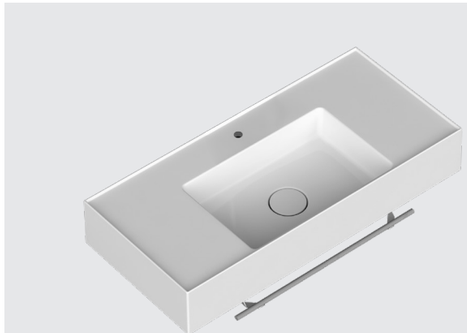

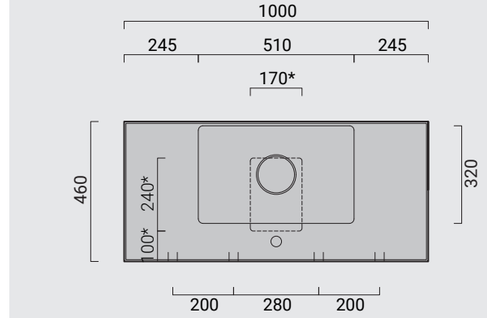

* = foro per il passaggio del sifone / hole for the passage of the siphon

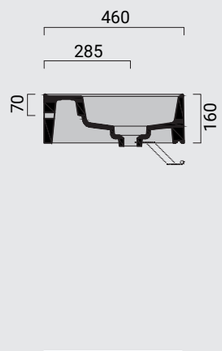

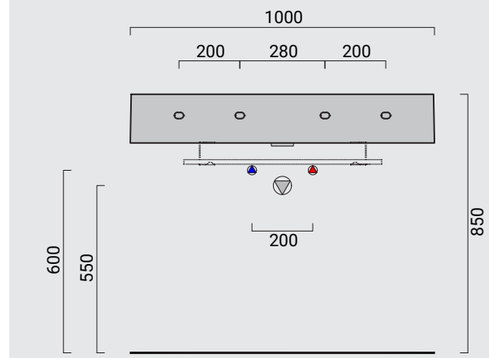

/Lavatrucco

		Cod.
tipologia / type	**lavabo / washbasin**	
dimensione / size	cm 100x46 bacino sinistro / left sink	
installazione / installation	parete.appoggio / wall hung.countertop	
finitura / trim	bianco lucido / glossy white	17CN111
finitura / trim	colorato / coloured	17CN117
rubinetteria / tap	mono foro / one hole	
*rubinetteria / tap **	senza foro.tre fori / no hole.three holes	
peso / weight	kg 36	
pz/paletta / art/pallet	nazionale 12 / europallet 12	
accessori / accessories		
piletta / drain	**piletta click/clack / push down drain**	99ACKK1
copripiletta / drain cover	**copripiletta in ceramica / ceramic drain cover**	
finitura / trim	bianco lucido / glossy white	99ACCG1
finitura / trim	colorato / coloured	99ACCG7
*piletta / drain **	**scarico fisso / fixed drain**	99ACPL1
copripiletta / drain cover	**copripiletta in ceramica / ceramic drain cover**	
finitura / trim	bianco lucido / glossy white	99ACCL1
finitura / trim	colorato / coloured	99ACCL7
tipologia / type	**set con dosatore e bicchiere / set with dispenser and glass**	
finitura / trim	acciaio / steel	17ACPS1
tipologia / type	**porta asciugamani / towel rail**	
dimensione / size	cm 68	
finitura / trim	rovere / oak	17AL684
finitura / trim	acciaio / steel	17AC686

* a richiesta / to be requested



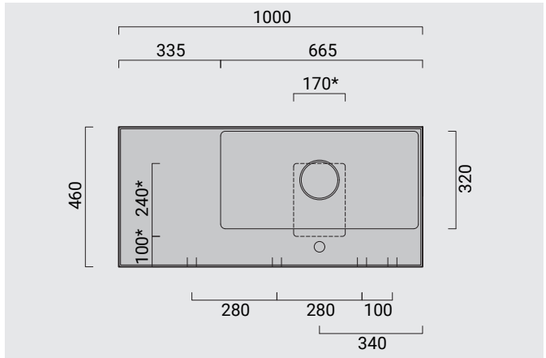

* = foro per il passaggio del sifone / hole for the passage of the siphon

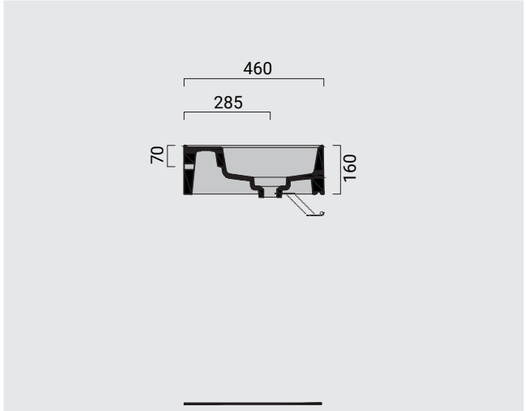

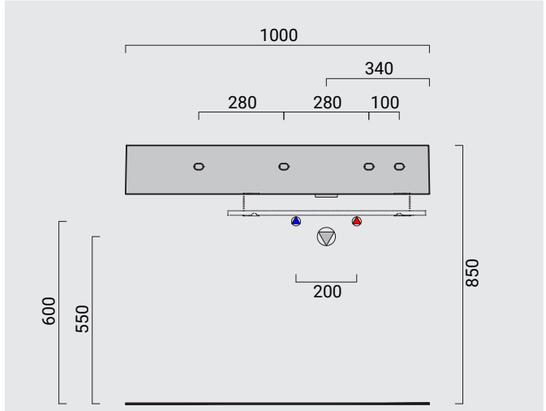

/Lavatrucco

		Cod.
tipologia / type	**lavabo / washbasin**	
dimensione / size	cm 100x46 bacino destro / right sink	
installazione / installation	parete.appoggio / wall hung.countertop	
finitura / trim	bianco lucido / glossy white	17CN121
finitura / trim	colorato / coloured	17CN127
rubinetteria / tap	mono foro / one hole	
*rubinetteria / tap **	senza foro.tre fori / no hole.three holes	
peso / weight	kg 36	
pz/paletta / art/pallet	nazionale 12 / europallet 12	
accessori / accessories		
piletta / drain	**piletta click/clack / push down drain**	99ACKK1
copripiletta / drain cover	**copripiletta in ceramica / ceramic drain cover**	
finitura / trim	bianco lucido / glossy white	99ACCG1
finitura / trim	colorato / coloured	99ACCG7
*piletta / drain **	**scarico fisso / fixed drain**	99ACPL1
copripiletta / drain cover	**copripiletta in ceramica / ceramic drain cover**	
finitura / trim	bianco lucido / glossy white	99ACCL1
finitura / trim	colorato / coloured	99ACCL7
tipologia / type	**set con dosatore e bicchiere / set with dispenser and glass**	
finitura / trim	acciaio / steel	17ACPS1
tipologia / type	**porta asciugamani / towel rail**	
dimensione / size	cm 68	
finitura / trim	rovere / oak	17AL684
finitura / trim	acciaio / steel	17AC686

* a richiesta / to be requested



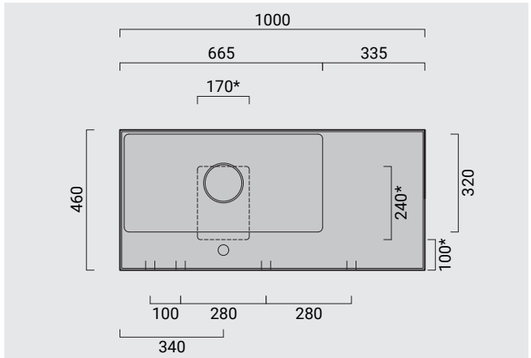

* = foro per il passaggio del sifone / hole for the passage of the siphon

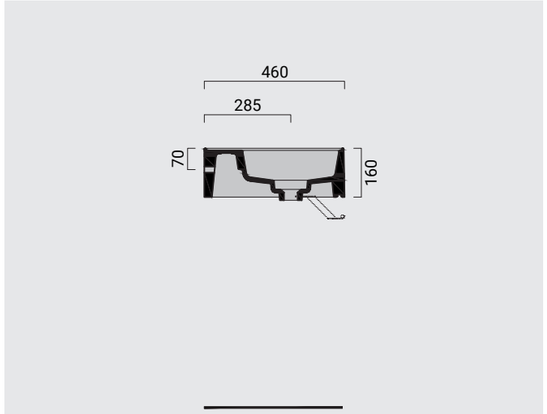

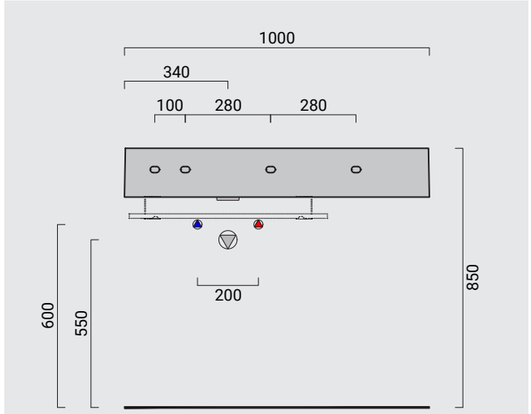

/Lavatrucco

		Cod.
tipologia / type	**lavabo / washbasin**	
dimensione / size	cm 120x46 bacino centrale / central sink	
installazione / installation	parete.appoggio / wall hung.countertop	
finitura / trim	bianco lucido / glossy white	17CN221
finitura / trim	colorato / coloured	17CN227
rubinetteria / tap	mono foro / one hole	
*rubinetteria / tap **	senza foro.tre fori / no hole.three holes	
peso / weight	kg 41	
pz/paletta / art/pallet	nazionale 10 / europallet 12	

accessori / accessories		
piletta / drain	**piletta click/clack / push down drain**	99ACKK1
copripiletta / drain cover	**copripiletta in ceramica / ceramic drain cover**	
finitura / trim	bianco lucido / glossy white	99ACCG1
finitura / trim	colorato / coloured	99ACCG7
*piletta / drain **	**scarico fisso / fixed drain**	99ACPL1
copripiletta / drain cover	**copripiletta in ceramica / ceramic drain cover**	
finitura / trim	bianco lucido / glossy white	99ACCL1
finitura / trim	colorato / coloured	99ACCL7
tipologia / type	**set con dosatore e bicchiere / set with dispenser and glass**	
finitura / trim	acciaio / steel	17ACPS1
tipologia / type	**porta asciugamani / towel rail**	
dimensione / size	cm 80	
finitura / trim	rovere / oak	17AL634
finitura / trim	acciaio / steel	17AC636

* a richiesta / to be requested

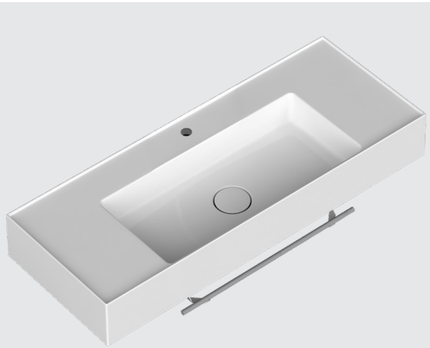

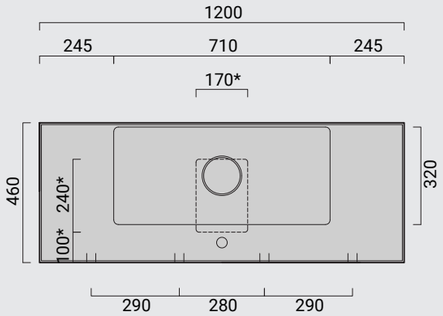

* = foro per il passaggio del sifone / hole for the passage of the siphon

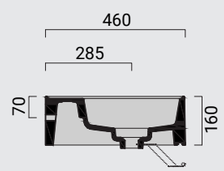

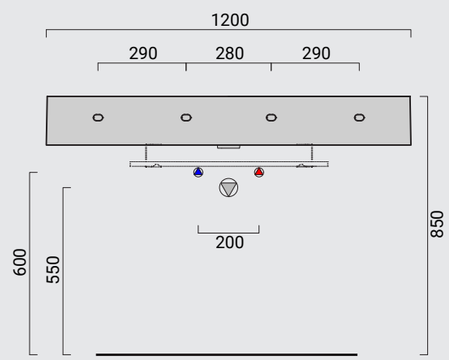

/Lavatrucco

		Cod.
tipologia / type	**lavabo / washbasin**	
dimensione / size	cm 120x46 bacino doppio / double sink	
installazione / installation	parete.appoggio / wall hung.countertop	
finitura / trim	bianco lucido / glossy white	17CNDV1
finitura / trim	colorato / coloured	17CNDV7
rubinetteria / tap	mono foro / one hole	
*rubinetteria / tap **	senza foro.tre fori / no hole.three holes	
peso / weight	kg 46	
pz/paletta / art/pallet	nazionale 10 / europallet 12	

accessori / accessories		
piletta / drain	**piletta click/clack / push down drain**	99ACKK1
copripiletta / drain cover	**copripiletta in ceramica / ceramic drain cover**	
finitura / trim	bianco lucido / glossy white	99ACCG1
finitura / trim	colorato / coloured	99ACCG7
*piletta / drain **	**scarico fisso / fixed drain**	99ACPL1
copripiletta / drain cover	**copripiletta in ceramica / ceramic drain cover**	
finitura / trim	bianco lucido / glossy white	99ACCL1
finitura / trim	colorato / coloured	99ACCL7
tipologia / type	**set con dosatore e bicchiere / set with dispenser and glass**	
finitura / trim	acciaio / steel	17ACPS1
tipologia / type	**porta asciugamani / towel rail**	
dimensione / size	cm 49	
finitura / trim	rovere / oak	17AL474
finitura / trim	acciaio / steel	17AC476

* a richiesta / to be requested

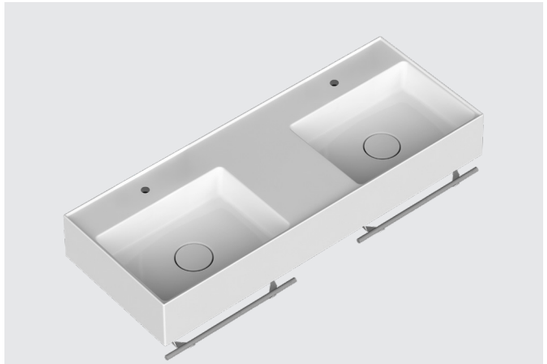

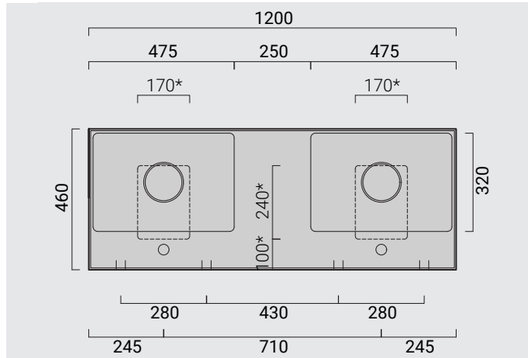

* = foro per il passaggio del sifone / hole for the passage of the siphon

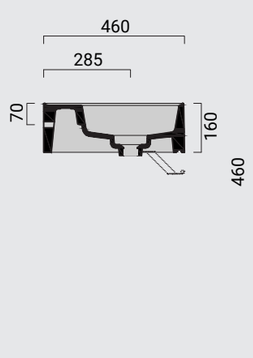

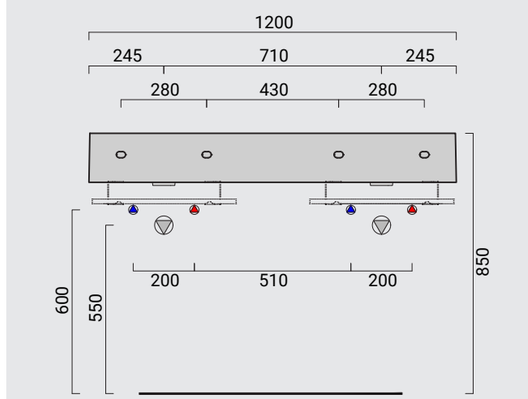

/Lavatrucco

		Cod.
tipologia / type	**lavabo / washbasin**	
dimensione / size	cm 120x46 bacino sinistro / left sink	
installazione / installation	parete.appoggio / wall hung.countertop	
finitura / trim	bianco lucido / glossy white	17CN201
finitura / trim	colorato / coloured	17CN207
rubinetteria / tap	mono foro / one hole	
*rubinetteria / tap **	senza foro.tre fori / no hole.three holes	
peso / weight	kg 41	
pz/paletta / art/pallet	nazionale 10 / europallet 12	
accessori / accessories		
piletta / drain	**piletta click/clack / push down drain**	99ACKK1
copripiletta / drain cover	**copripiletta in ceramica / ceramic drain cover**	
finitura / trim	bianco lucido / glossy white	99ACCG1
finitura / trim	colorato / coloured	99ACCG7
*piletta / drain **	**scarico fisso / fixed drain**	99ACPL1
copripiletta / drain cover	**copripiletta in ceramica / ceramic drain cover**	
finitura / trim	bianco lucido / glossy white	99ACCL1
finitura / trim	colorato / coloured	99ACCL7
tipologia / type	**set con dosatore e bicchiere / set with dispenser and glass**	
finitura / trim	acciaio / steel	17ACPS1
tipologia / type	**porta asciugamani / towel rail**	
dimensione / size	cm 60	
finitura / trim	rovere / oak	17AL554
finitura / trim	acciaio / steel	17AC556

* a richiesta / to be requested



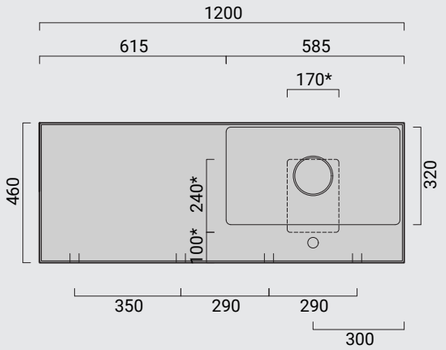

* = foro per il passaggio del sifone / hole for the passage of the siphon

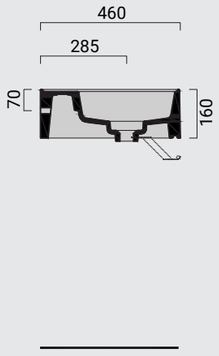

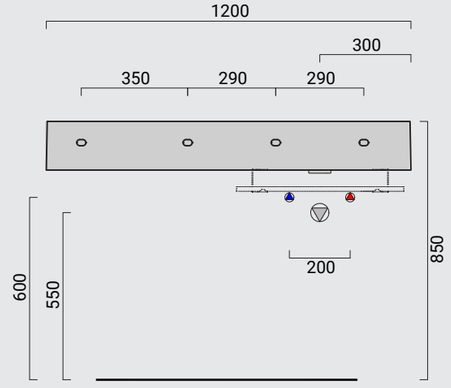

/Lavatrucco

		Cod.
tipologia / type	**lavabo / washbasin**	
dimensione / size	cm 120x46 bacino destro / right sink	
installazione / installation	parete.appoggio / wall hung.countertop	
finitura / trim	bianco lucido / glossy white	17CN211
finitura / trim	colorato / coloured	17CN217
rubinetteria / tap	mono foro / one hole	
*rubinetteria / tap **	senza foro.tre fori / no hole.three holes	
peso / weight	kg 41	
pz/paletta / art/pallet	nazionale 10 / europallet 12	
accessori / accessories		
piletta / drain	**piletta click/clack / push down drain**	99ACKK1
copripiletta / drain cover	**copripiletta in ceramica / ceramic drain cover**	
finitura / trim	bianco lucido / glossy white	99ACCG1
finitura / trim	colorato / coloured	99ACCG7
*piletta / drain **	**scarico fisso / fixed drain**	99ACPL1
copripiletta / drain cover	**copripiletta in ceramica / ceramic drain cover**	
finitura / trim	bianco lucido / glossy white	99ACCL1
finitura / trim	colorato / coloured	99ACCL7
tipologia / type	**set con dosatore e bicchiere / set with dispenser and glass**	
finitura / trim	acciaio / steel	17ACPS1
tipologia / type	**porta asciugamani / towel rail**	
dimensione / size	cm 60	
finitura / trim	rovere / oak	17AL554
finitura / trim	acciaio / steel	17AC556

* a richiesta / to be requested

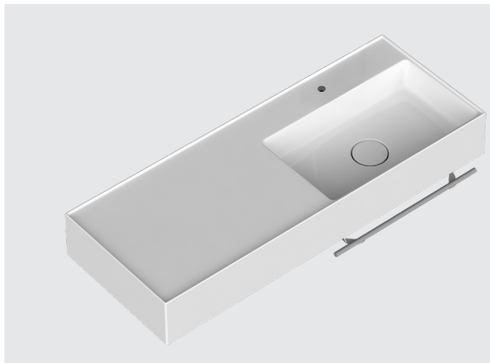

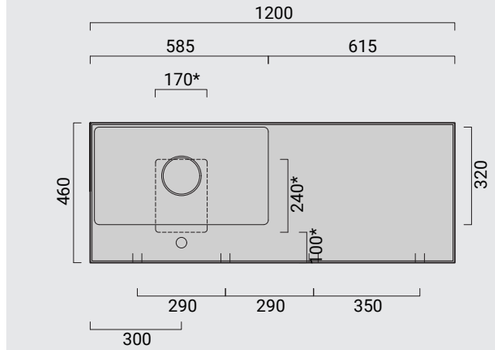

* = foro per il passaggio del sifone / hole for the passage of the siphon

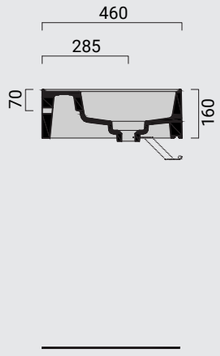

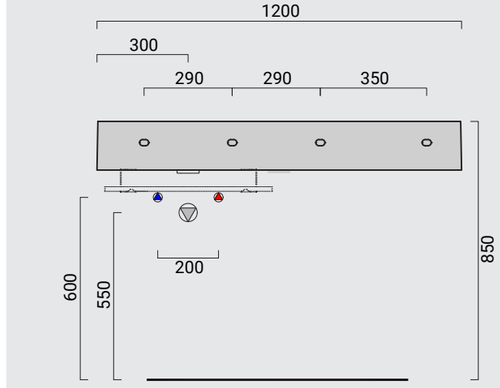

/Lavatrucco

		Cod.
tipologia / type	**copripiletta in ceramica per pilettone arredo click clack / large ceramic cover for oversize fix drain**	
finitura / trim	bianco lucido / glossy white	99ACCG1
finitura / trim	colorato / coloured	99ACCG7



/Lavatrucco

		Cod.
tipologia / type	**copripiletta in ceramica per pilettone arredo scarico libero / large ceramic cover for oversize fix drain**	
finitura / trim	bianco lucido / glossy white	99ACCL1
finitura / trim	colorato / coloured	99ACCL7



/Lavatrucco

		Cod.
tipologia / type	**copripiletta in ceramica per pilettone arredo click clack / large ceramic cover for oversize fix drain**	
finitura / trim	bianco lucido / glossy white	99ACCG1
finitura / trim	colorato / coloured	99ACCG7



/Lavatrucco

		Cod.
tipologia / type	**copripiletta in ceramica per pilettone arredo scarico libero / large ceramic cover for oversize fix drain**	
finitura / trim	bianco lucido / glossy white	99ACPL1
finitura / trim	colorato / coloured	99ACPL7



Essenzialità estetica e solidità progettuale definiscono due soluzioni pensate per il bagno contemporaneo. Tablet, realizzato in Solid Surface, e Plano 35, in ceramica, interpretano materiali e linguaggi differenti attraverso superfici curate, funzionalità e grande versatilità. Due piatti doccia progettati per offrire comfort, durata e libertà compositiva.

Essential aesthetics and solid design define two solutions created for the contemporary bathroom. Tablet, made of Solid Surface, and Plano 35, crafted in ceramic, explore different materials and design approaches through refined surfaces, functionality and great versatility. Two shower trays designed to provide comfort, durability and freedom of composition.

Tablet

DESIGN BY BCF DESIGN + DOMUSFALERII

Piatto doccia in solid surface rifilabile su misura che mantiene il colore del piatto anche lungo il taglio. Disponibile in quattro tonalità, Tablet è composto da resine acriliche e minerali naturali riciclabili al 100%.

A solid surface shower tray that can be cut to size while maintaining its colour even along the cut edge. Available in four colours, Tablet is made from acrylic resins and natural minerals, all of which are 100% recyclable.

Caratteristiche tecniche

TECHNICAL SPECIFICATIONS

1 CARICO DI ROTTURA ELEVATO / HIGH TENSILE STRENGTH

Grazie all'eccezionale robustezza del composto, fatto di minerali e resine.

Due to the exceptional stability of the compound, made from minerals and resins.

2 NON POROSO / NON-POROUS

Un materiale compatto, non permeabile, che preserva le sue caratteristiche nel tempo.

A compact, non-porous material that retains its characteristics over time.

3 IGNIFUGO / FLAME RETARDANT

Un'ulteriore garanzia di sicurezza per la casa e per ogni ambiente.

An additional guarantee of safety in the home and for every environment.

4 RICICLABILE AL 100% / 100% RECYCLABLE

Resine acriliche e minerali naturali danno vita a un materiale riciclabile al 100%.

Acrylic resins and natural minerals produce a material that is 100% recyclable.

5 FACILITÀ DI GESTIONE SUI GRANDI FORMATI / EASY MANAGEMENT OF LARGE FORMATS

Grazie alla sua resistenza e versatilità, è adatto anche a superfici ampie.

Its resistance and versatility make it suitable even for large surface areas.

6 ANTISCIVOLO / NON-SLIP

La finitura leggermente matt esalta le naturali proprietà antiscivolo del solid surface.

The slightly matt finish enhances naturalxa non-slip properties of the solid surface.

7 DESIGN REVERSIBILE E TAGLIO SU MISURA / REVERSIBLE DESIGN AND CUT TO SIZE

Adattabile con precisione alla forma e alla misura del tuo box doccia grazie alla possibilità di taglio su misura e alla reversibilità, per una maggiore libertà di installazione e personalizzazione.

Precisely tailored to the shape and dimensions of your shower enclosure, with cut-to-size options and a reversible design for greater freedom of installation and customization.

8 SCARICO BREVETTATO / PATENTED DRAINAGE SYSTEM

Una soluzione tecnica nata dall'esperienza Domus Falerii.

A technical solution created from Domus Falerii expertise

9 SPESSORE SOLI 2 CM / ONLY 2 CM THICK

Piatti doccia incredibilmente sottili, incredibilmente robusti.

Shower trays that are incredible thin, yet incredibly robust.

10 IGIENICO / HYGIENIC

Grazie alle caratteristiche intrinseche del solid surface di alta qualità.

Due to the characteristics intrinsic to a high-quality solid surface.

Spessore piatto doccia

SHOWER TRAY THICKNESS

Straordinariamente sottile e resistente! Lo spessore complessivo, di appena 2 cm, si riduce fino a 0,5 cm in corrispondenza della piletta di scarico.

Exceptionally thin and resistant! The total thickness of just 2 cm reduces to 0.5 cm around the drain.

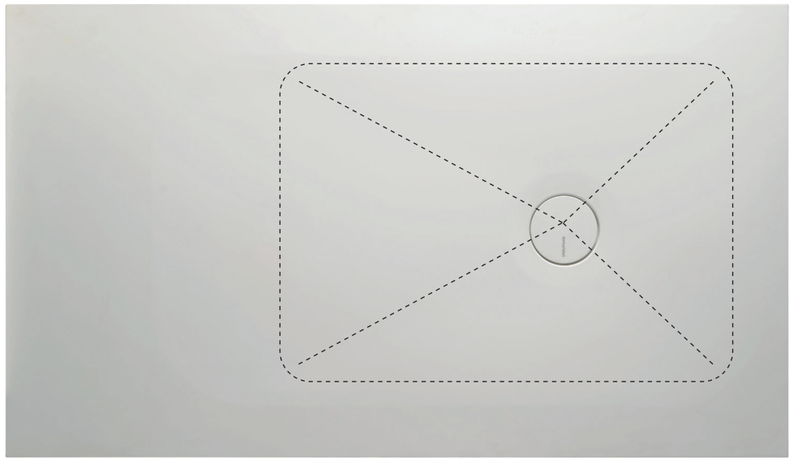

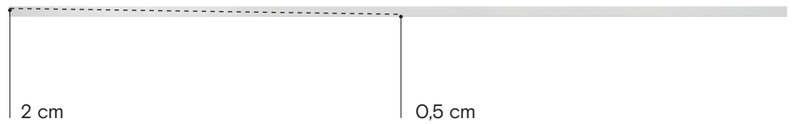



POSSIBILITÀ DI INSTALLAZIONE / INSTALLATION OPTIONS

Il piatto doccia può essere installato sia in appoggio che ad incasso, adattandosi perfettamente a entrambe le soluzioni.

The shower tray can be installed on the floor surface or niche, adapting perfectly to either solution.

appoggio / surface fitted



incasso / recessed



misure per installazione / installation measurements

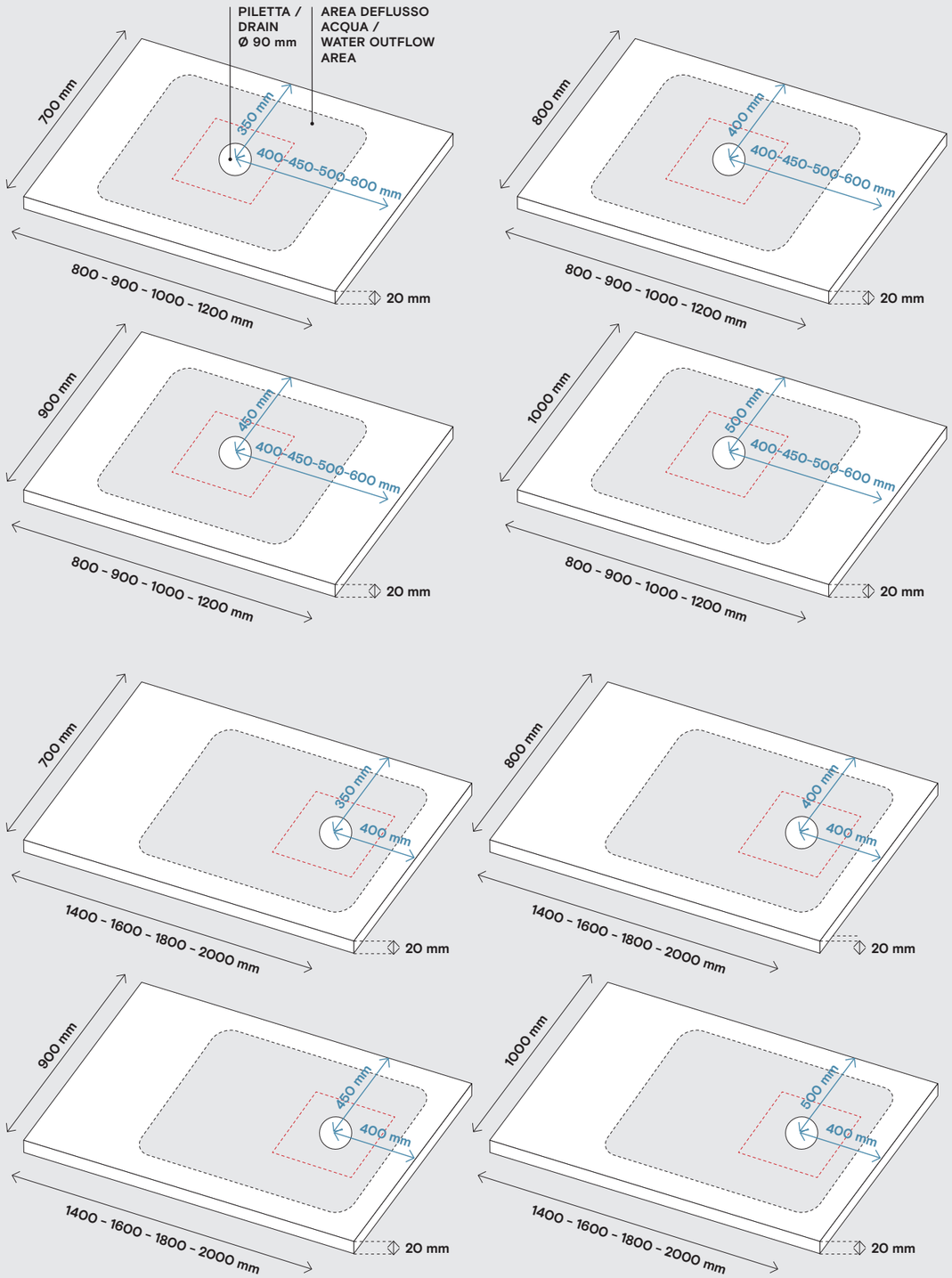

Scarico brevettato

PATENTED DRAINAGE SYSTEM

Il sistema di scarico brevettato, con pendenza di 1,5 cm, consente un maggior comfort durante l'uso della doccia facilitando lo scorrimento dell'acqua.

The patented drainage system with 1.5 cm gradient offers greater comfort when using the shower by facilitating the water outflow.

INGOMBRO PILETTA PER INCASSO SOTTO AL PIATTO DOCCIA / TRAP CLEARANCE UNDER TRAY
180 x 180 h 85 mm

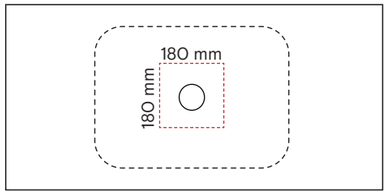

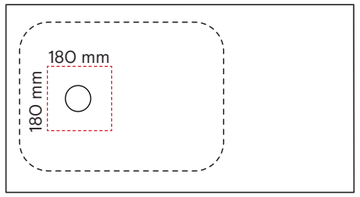

PILETTA / DRAIN
Ø 90 mm

appoggio / surface fitted

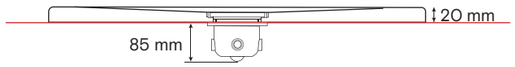

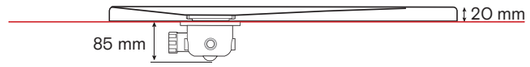

incasso / recessed

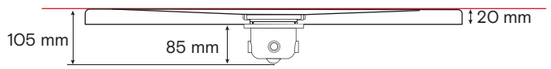

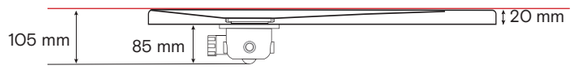







Personalizzazione

CUSTOMISATION

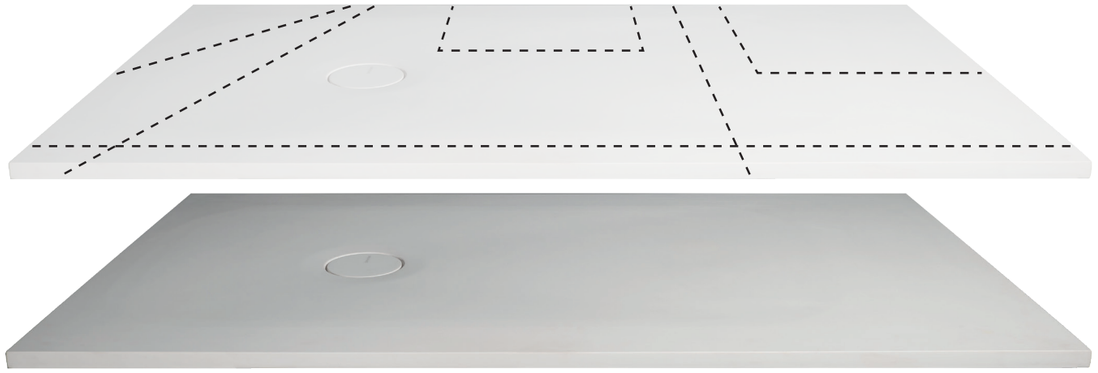

DESIGN REVERSIBILE / REVERSIBLE DESIGN

Progettato per essere installato in ogni orientamento, grazie ai lati rifiniti che garantiscono la massima libertà di posizionamento.
Designed for installation in any orientation, with finished edges that offer maximum flexibility in positioning.

POSSIBILITÀ DI TAGLIO / SIZING OPTIONS

Per ogni personalizzazione è necessario fornire la dima o un disegno dettagliato.
A template or detailed drawing must be provided with any customisation request.

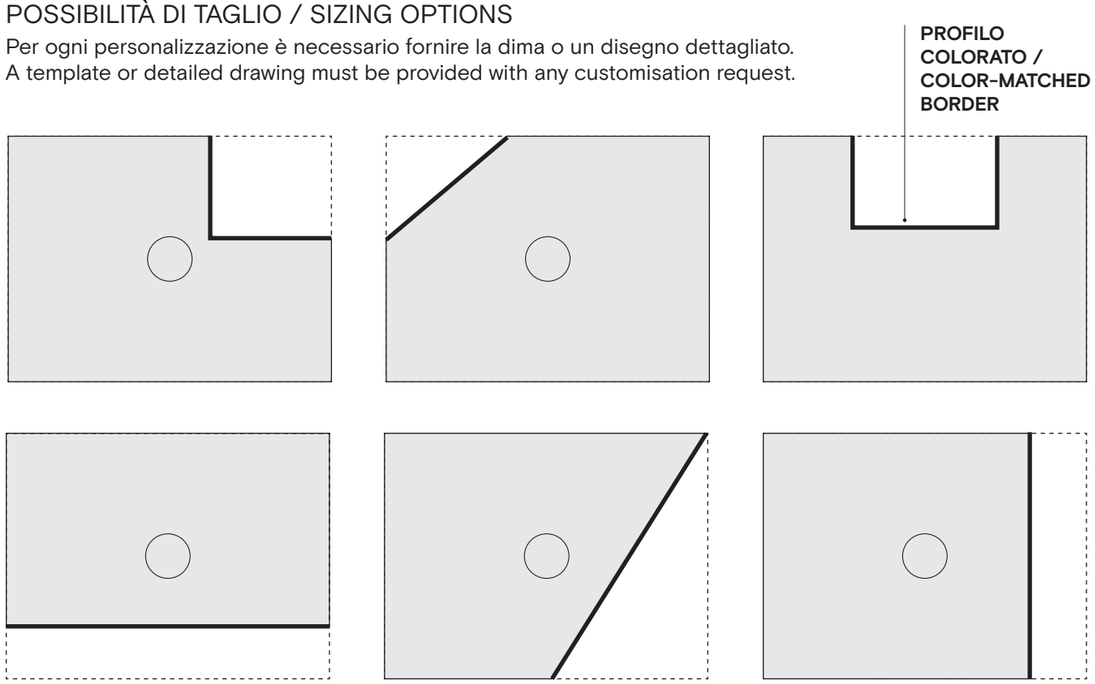

I piatti doccia Tablet possono essere tagliati su misura per adattarsi perfettamente a ogni box doccia. Anche lungo il taglio, il bordo manterrà il colore del piatto doccia.

Tablet shower trays can be cut to size, for a perfect fit in any box shower. The border retains the color of the shower tray even along the cut edge.



Tipologia finitura

TYPES OF FINISH

I piatti doccia Tablet in solid surface nascono da mescole colorate di PMMA e Idrossido di alluminio, sono disponibili in quattro diverse e raffinate tonalità.

MANUTENZIONE
La finitura opaca del piatto doccia è levigata artigianalmente, pertanto ombre di colore o di tono sono da attribuirsi a questa lavorazione e **non costituiscono un difetto.**
Le superfici possono essere trattate con acetone e acqua per cancellare i segni del tempo o piccoli graffi.

! Non lasciare agire in profondità i prodotti aggressivi o corrosivi, risciacquare subito con acqua.

Tablet solid surface shower trays are made from color mixes of PMMA and aluminium hydroxide, available in four different sophisticated shades.

MAINTENANCE
The matt finish of the shower tray is hand sanded, so any shadowing is attributable to this process and **does not qualify as a defect.**
The surfaces can be treated with acetone and water to remove signs of aging or small scratches.

! Do not leave aggressive or corrosive products on the surface for deep cleaning, rinse immediately with water!





Cromatismi

COLOR OPTIONS

Per assicurare una precisa corrispondenza dei colori anche in assenza delle color chips, le palette presentate sono fedeli alla guida **Pantone Fashion, Home + Interiors/**

To guarantee accurate color matching even without color chips, the palettes shown are true to the **Pantone Fashion, Home + Interiors/**

grigio

01. blanc de blanc
07. alloy
08. castlerock

verde

19. birch



piatto doccia / shower tray
color: birch
L 160 x P 80 x H 2 cm

box doccia walk-in / walk-in box shower
L 160 x H 200 cm

Nasone
kit doccia / shower kit

box doccia anta battente 8 mm /
8 mm hinged door box shower
L 160 x P 70 x H 195 cm

piatto doccia / shower tray
color: alloy
L 160 x P 70 x H 2 cm

Nasone
kit doccia / shower kit



/Una nuova idea di design
A new vision of design

Tablet interpreta il piatto doccia come una superficie continua e materica, unendo estetica e funzionalità.
Realizzato in Solid Surface e disponibile in quattro tonalità, può essere tagliato su misura mantenendo la stessa uniformità cromatica anche lungo il taglio.
Composto da resine acriliche e minerali naturali, è un materiale riciclabile al 100%, pensato per ambienti contemporanei attenti a qualità e sostenibilità.

Tablet reinterprets the shower tray as a continuous, tactile surface, combining aesthetics and functionality.
Made of Solid Surface and available in four refined shades, it can be cut to size while maintaining colour consistency even along the cut edge.
Composed of acrylic resins and natural minerals, it is a 100% recyclable material designed for contemporary spaces focused on quality and sustainability.



box doccia walk-in /
walk-in box shower
L 120 x H 200 cm

piatto doccia / shower tray
color: blanc de blanc
L 140 x P 90 x H 2 cm

Nasone
kit doccia / shower kit

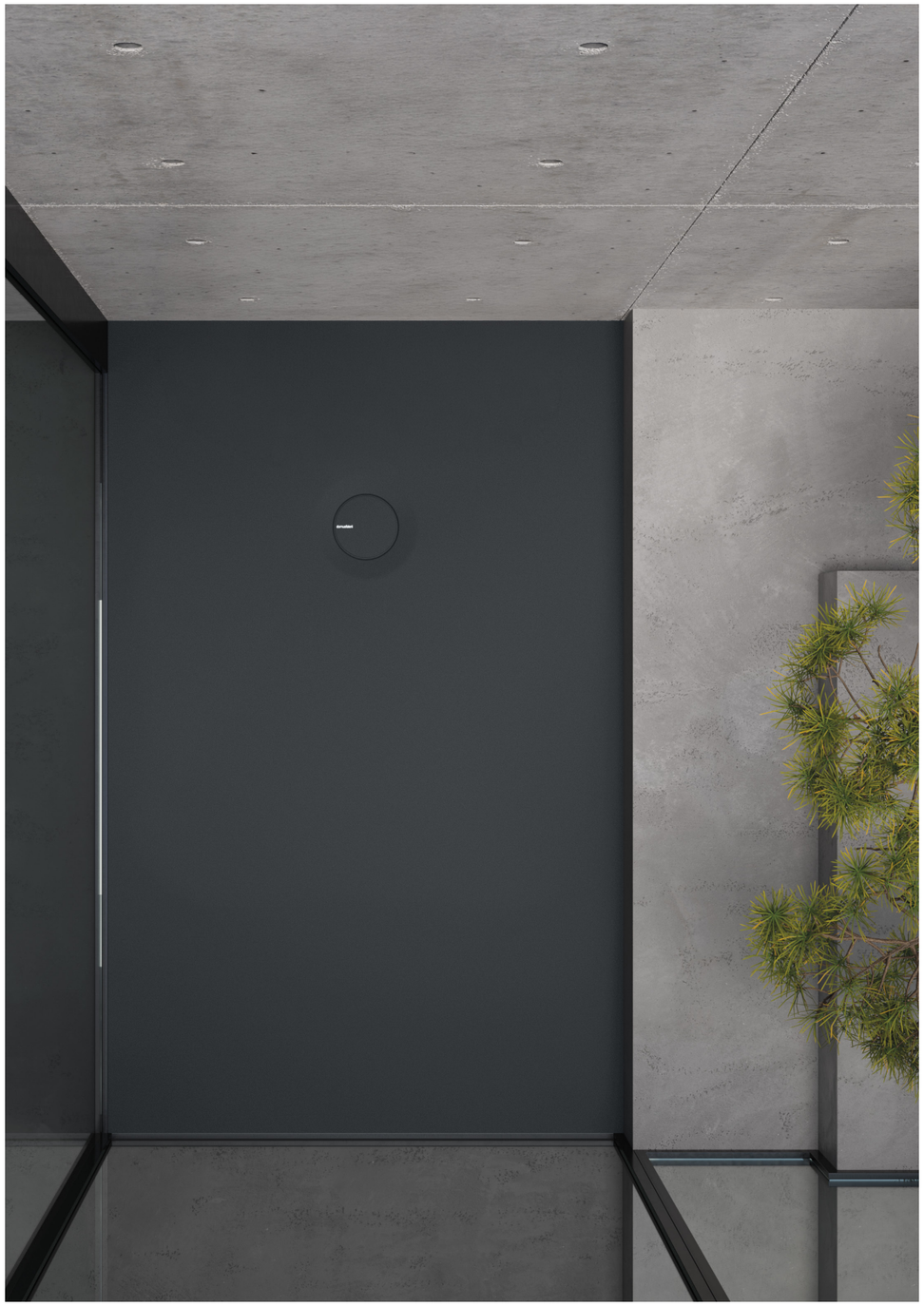

piatto doccia / shower tray
color: castlerock
L 100 x P 80 x H 2 cm

Nasone
kit doccia / shower kit

Tablet

DIMENSIONI DIMENSIONS	MATERIALE / COLORE MATERIAL/ COLOR	ART.
70 x 90 x 2 cm	Pietra acrilica - Blanc de blanc Solid surface - Blanc de blanc	61PD791
70 x 100 x 2 cm	Pietra acrilica - Blanc de blanc Solid surface - Blanc de blanc	61PD711
70 x 120 x 2 cm	Pietra acrilica - Blanc de blanc Solid surface - Blanc de blanc	61PD721
70 x 140 x 2 cm	Pietra acrilica - Blanc de blanc Solid surface - Blanc de blanc	61PD741
70 x 160 x 2 cm	Pietra acrilica - Blanc de blanc Solid surface - Blanc de blanc	61PD761
70 x 180 x 2 cm	Pietra acrilica - Blanc de blanc Solid surface - Blanc de blanc	61PD781
70 x 200 x 2 cm	Pietra acrilica - Blanc de blanc Solid surface - Blanc de blanc	61PD271
80 x 80 x 2 cm	Pietra acrilica - Blanc de blanc Solid surface - Blanc de blanc	61PD801
80 x 100 x 2 cm	Pietra acrilica - Blanc de blanc Solid surface - Blanc de blanc	61PD811
80 x 120 x 2 cm	Pietra acrilica - Blanc de blanc Solid surface - Blanc de blanc	61PD821
80 x 140 x 2 cm	Pietra acrilica - Blanc de blanc Solid surface - Blanc de blanc	61PD841
80 x 160 x 2 cm	Pietra acrilica - Blanc de blanc Solid surface - Blanc de blanc	61PD861
80 x 180 x 2 cm	Pietra acrilica - Blanc de blanc Solid surface - Blanc de blanc	61PD881
80 x 200 x 2 cm	Pietra acrilica - Blanc de blanc Solid surface - Blanc de blanc	61PD891
90 x 90 x 2 cm	Pietra acrilica - Blanc de blanc Solid surface - Blanc de blanc	61PD901
90 x 100 x 2 cm	Pietra acrilica - Blanc de blanc Solid surface - Blanc de blanc	61PD911
90 x 120 x 2 cm	Pietra acrilica - Blanc de blanc Solid surface - Blanc de blanc	61PD921
90 x 140 x 2 cm	Pietra acrilica - Blanc de blanc Solid surface - Blanc de blanc	61PD941
90 x 160 x 2 cm	Pietra acrilica - Blanc de blanc Solid surface - Blanc de blanc	61PD961
90 x 180 x 2 cm	Pietra acrilica - Blanc de blanc Solid surface - Blanc de blanc	61PD981
90 x 200 x 2 cm	Pietra acrilica - Blanc de blanc Solid surface - Blanc de blanc	61PD991
100 x 100 x 2 cm	Pietra acrilica - Blanc de blanc Solid surface - Blanc de blanc	61PD101
100 x 120 x 2 cm	Pietra acrilica - Blanc de blanc Solid surface - Blanc de blanc	61PD121
100 x 140 x 2 cm	Pietra acrilica - Blanc de blanc Solid surface - Blanc de blanc	61PD141
100 x 160 x 2 cm	Pietra acrilica - Blanc de blanc Solid surface - Blanc de blanc	61PD161
100 x 180 x 2 cm	Pietra acrilica - Blanc de blanc Solid surface - Blanc de blanc	61PD181
100 x 200 x 2 cm	Pietra acrilica - Blanc de blanc Solid surface - Blanc de blanc	61PD191
70 x 90 x 2 cm	Pietra acrilica - Alloy/Birch/Castlerock Solid surface - Alloy/Birch/Castlerock	61PD791**XX**
70 x 100 x 2 cm	Pietra acrilica - Alloy/Birch/Castlerock Solid surface - Alloy/Birch/Castlerock	61PD711**XX**
70 x 120 x 20 cm	Pietra acrilica - Alloy/Birch/Castlerock Solid surface - Alloy/Birch/Castlerock	61PD721**XX**
70 x 140 x 2 cm	Pietra acrilica - Alloy/Birch/Castlerock Solid surface - Alloy/Birch/Castlerock	61PD741**XX**

XX
sostituire con codice colore: (07-08-19)
replace with color code: (07-08-19)

**** Piletta di scarico e copripiletta inclusi nel prezzo.**
Drain and plug included in the price.

Tablet

DIMENSIONI DIMENSIONS	MATERIALE / COLORE MATERIAL/ COLOR	ART.
70 x 160 x 2 cm	Pietra acrilica - Alloy/Birch/Castlerock Solid surface - Alloy/Birch/Castlerock	61PD761**XX**
70 x 180 x 2 cm	Pietra acrilica - Alloy/Birch/Castlerock Solid surface - Alloy/Birch/Castlerock	61PD781**XX**
70 x 200 x 2 cm	Pietra acrilica - Alloy/Birch/Castlerock Solid surface - Alloy/Birch/Castlerock	61PD271**XX**
80 x 80 x 2 cm	Pietra acrilica - Alloy/Birch/Castlerock Solid surface - Alloy/Birch/Castlerock	61PD801**XX**
80 x 100 x 2 cm	Pietra acrilica - Alloy/Birch/Castlerock Solid surface - Alloy/Birch/Castlerock	61PD811**XX**
80 x 120 x 2 cm	Pietra acrilica - Alloy/Birch/Castlerock Solid surface - Alloy/Birch/Castlerock	61PD821**XX**
80 x 140 x 2 cm	Pietra acrilica - Alloy/Birch/Castlerock Solid surface - Alloy/Birch/Castlerock	61PD841**XX**
80 x 160 x 2 cm	Pietra acrilica - Alloy/Birch/Castlerock Solid surface - Alloy/Birch/Castlerock	61PD861**XX**
80 x 180 x 2 cm	Pietra acrilica - Alloy/Birch/Castlerock Solid surface - Alloy/Birch/Castlerock	61PD881**XX**
80 x 200 x 2 cm	Pietra acrilica - Alloy/Birch/Castlerock Solid surface - Alloy/Birch/Castlerock	61PD891**XX**
90 x 90 x 2 cm	Pietra acrilica - Alloy/Birch/Castlerock Solid surface - Alloy/Birch/Castlerock	61PD901**XX**
90 x 100 x 2 cm	Pietra acrilica - Alloy/Birch/Castlerock Solid surface - Alloy/Birch/Castlerock	61PD911**XX**
90 x 120 x 2 cm	Pietra acrilica - Alloy/Birch/Castlerock Solid surface - Alloy/Birch/Castlerock	61PD921**XX**
90 x 140 x 2 cm	Pietra acrilica - Alloy/Birch/Castlerock Solid surface - Alloy/Birch/Castlerock	61PD941**XX**
90 x 160 x 2 cm	Pietra acrilica - Alloy/Birch/Castlerock Solid surface - Alloy/Birch/Castlerock	61PD961**XX**
90 x 180 x 2 cm	Pietra acrilica - Alloy/Birch/Castlerock Solid surface - Alloy/Birch/Castlerock	61PD981**XX**
90 x 200 x 2 cm	Pietra acrilica - Alloy/Birch/Castlerock Solid surface - Alloy/Birch/Castlerock	61PD991**XX**
100 x 100 x 2 cm	Pietra acrilica - Alloy/Birch/Castlerock Solid surface - Alloy/Birch/Castlerock	61PD101**XX**
100 x 120 x 2 cm	Pietra acrilica - Alloy/Birch/Castlerock Solid surface - Alloy/Birch/Castlerock	61PD121**XX**
100 x 140 x 2 cm	Pietra acrilica - Alloy/Birch/Castlerock Solid surface - Alloy/Birch/Castlerock	61PD141**XX**
100 x 160 x 2 cm	Pietra acrilica - Alloy/Birch/Castlerock Solid surface - Alloy/Birch/Castlerock	61PD161**XX**
100 x 180 x 2 cm	Pietra acrilica - Alloy/Birch/Castlerock Solid surface - Alloy/Birch/Castlerock	61PD181**XX**
100 x 200 x 2 cm	Pietra acrilica - Alloy/Birch/Castlerock Solid surface - Alloy/Birch/Castlerock	61PD191**XX**

PARTI DI RICAMBIO / SPARE PARTS

PARTI DI RICAMBIO SPARE PARTS	ART.
Copripiletta - piatto doccia **Tablet** Ceramic - **Tablet** satin shower tray	99ACPT7**XX**

TAGLIO SU MISURA / CUSTOM-CUT

SUPPLEMENTO ADDITIONAL COST
Taglio su misura - **Tablet** Custom-cut - **Tablet**

XX
sostituire con codice colore: (07-08-19)
replace with color code: (07-08-19)

**** Piletta di scarico e copripiletta inclusi nel prezzo.**
Drain and plug included in the price.

Plano 35

DESIGN BY FEDERICO TOMBOLINI

Solo 35 mm di spessore per un piatto doccia dal profilo sottile. Realizzato in Vitreus China, ha un disegno antiscivolo per una maggiore sicurezza e mantiene intatta la raffinatezza dell'originale piletta in ceramica.

A versatile design in just 35 mm. Made from Vitreus China, this shower tray features a non-slip surface for enhanced safety, while preserving the refined elegance of its original ceramic waste fitting.

Caratteristiche tecniche

TECHNICAL SPECIFICATIONS

1 ALTEZZA RIDOTTA 3,5 CM / ONLY 3.5 CM DEEP

Il piatto doccia Plano 35 è realizzato in Vitreus China e ha un'altezza di soli 35 mm.

The Plano 35 shower tray is in vitreous china and is only 35 mm deep.

2 PRATICO CONTENIMENTO DELL'ACQUA / PRACTICAL WATER CONTAINMENT

Il design curato garantisce eleganza e praticità d'uso, con un buon contenimento dell'acqua.

The exemplary design ensures elegance and ease of use, with excellent water containment.

3 DISEGNO ANTISCIVOLO / NON-SLIP DESIGN

Garantisce una maggiore sicurezza e un piacevole massaggio plantare durante l'utilizzo.

Guarantees increased safety and pleasantly massages the soles of the feet while showering.

4 PILETTA IN CERAMICA / CERAMIC DRAIN

Unica nel suo genere: posizionata lateralmente, leggeremente incassata, favorisce lo scarico dell'acqua.

Truly unique: positioned to the side, slightly niche to facilitate water outflow.

5 DISPONIBILE IN 30 COLORI / AVAILABLE IN 30 SHADES

È possibile scegliere tra 30 nuance leggermente satinate, con piletta in tinta.

Choose from among 30 shades with a light satin finish and color-matched drain.

misure per installazione / installation measurements

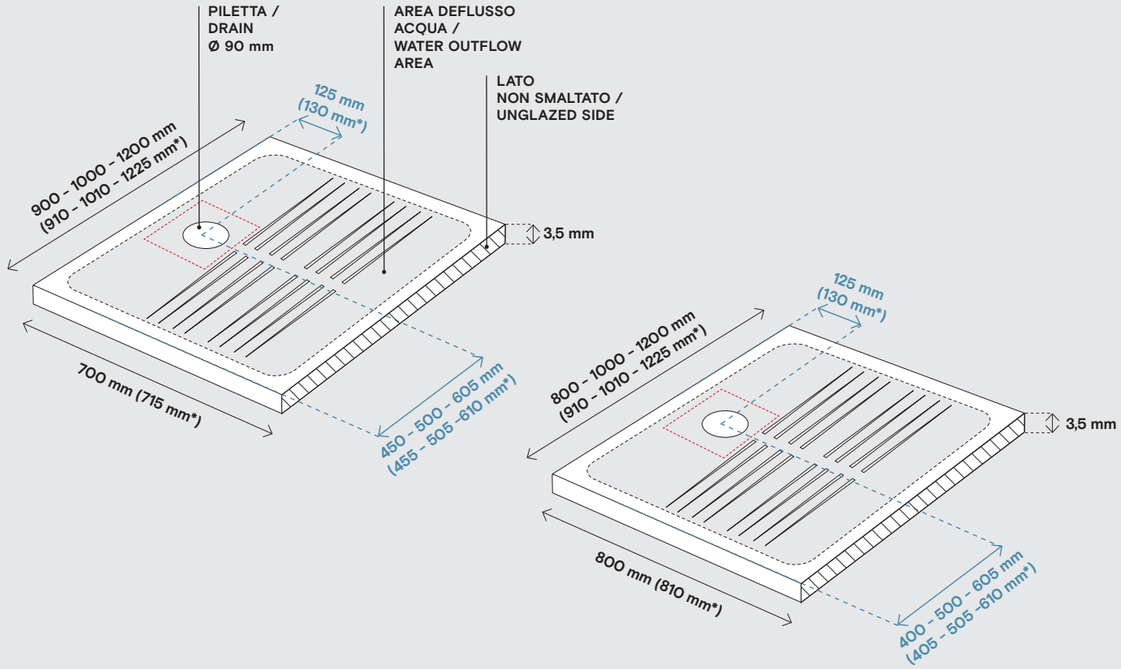

* Tolleranze dovute al materiale ceramico. / Tolerances due to use of ceramic material.

Scarico brevettato

PATENTED DRAINAGE SYSTEM

Il sistema di scarico brevettato, con pendenza di 1,5 cm, consente un maggior comfort durante l'uso della doccia facilitando lo scorrimento dell'acqua.

The patented drainage system with 1.5 cm gradient offers greater comfort when using the shower by facilitating the water outflow.

INGOMBRO PILETTA PER INCASSO SOTTO AL PIATTO DOCCIA / TRAP CLEARANCE UNDER TRAY
180 x 180 h 85 mm

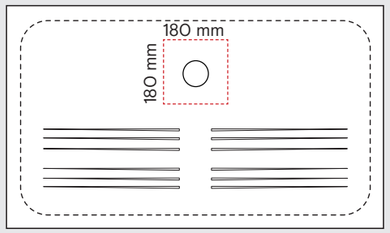

PILETTA / DRAIN
Ø 90 mm

appoggio / surface fitted

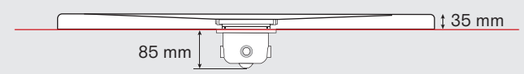

incasso / recessed

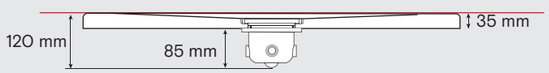



Cromatismi – 30 colori

COLOR OPTIONS - 30 SHADES

Per assicurare una precisa corrispondenza dei colori anche in assenza delle color chips, le palette presentate sono fedeli alla guida **Pantone Fashion, Home + Interiors/**

To guarantee accurate color matching even without color chips, the palettes shown are true to the **Pantone Fashion, Home + Interiors/**

grigio

- 01. blanc de blanc
- 02. dove
- 03. atmosphere
- 04. deep taupe
- 05. granite gray
- 06. gray violet
- 07. alloy
- 08. castlerock
- 09. meteorite
- 10. pirate black

marrone

- 11. pure cashmere
- 12. sepia tint
- 13. cappuccino
- 14. chocolate brown

rosa

- 15. cradle pink

rosso

- 16. cabernet
- 17. red orange

giallo

- 18. lemon verbena

verde

- 19. birch
- 20. green olive
- 21. avocado
- 22. mineral gray
- 23. dusty jade green
- 24. ivy

blu

- 25. porcelain blue
- 26. mykonos blue
- 27. bluestone
- 28. blue indigo
- 29. maritime blue

viola

- 30.purple heather

piatto doccia / shower tray
color: blanc de blanc
L 120 x P 80 x H 3,5 cm

box doccia anta scorrevole ad angolo
10 mm soft close /
10 mm soft close corner hinged door box shower
L 120 x L 80 x H 200 cm

Nasone
kit doccia / shower kit

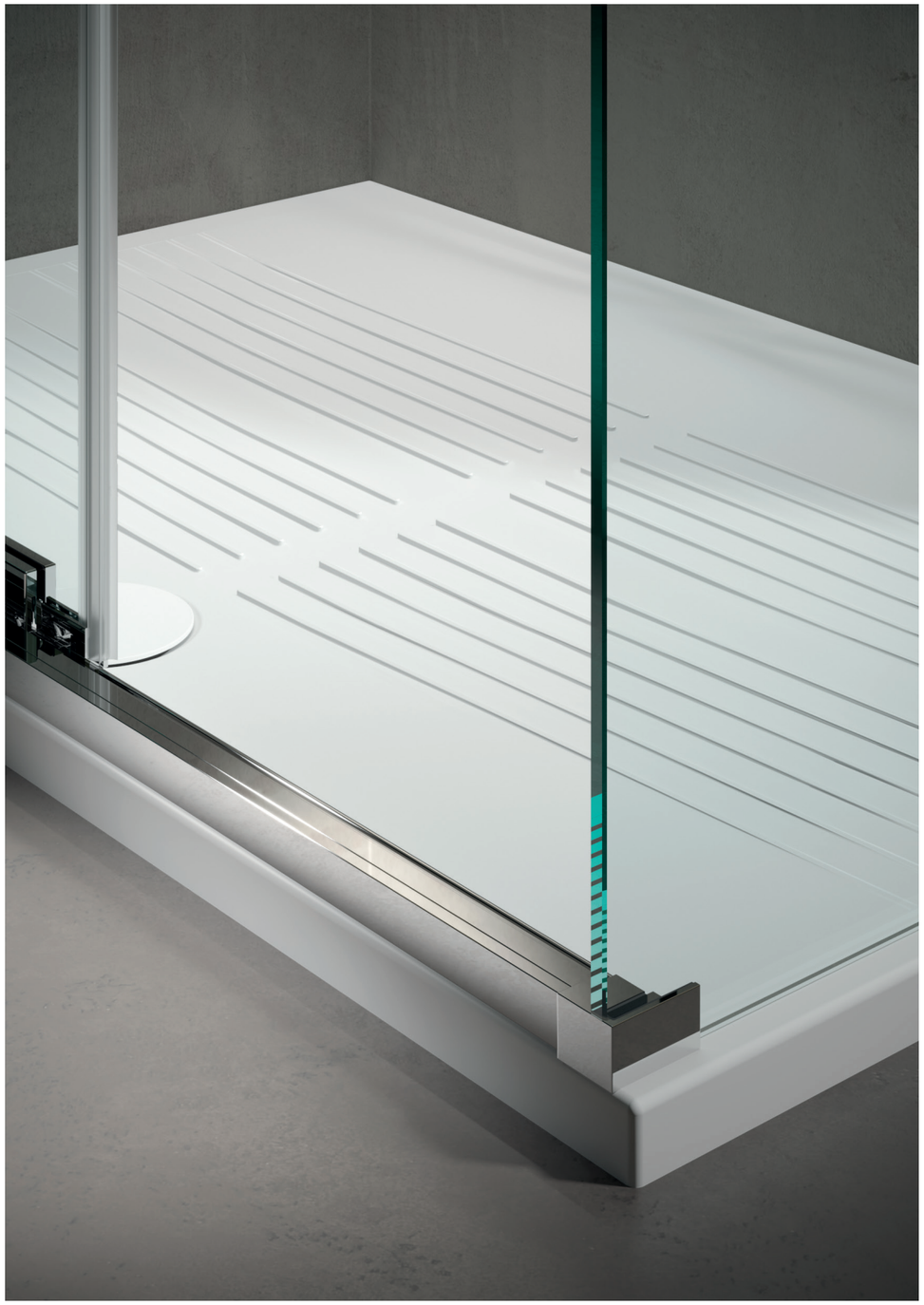

Lavatrucco
lavabo / washbasin
color: blanc de blanc
L 80 x P 46 x H 16 cm

Gran Mascalzone
vaso sospeso / wall hung wc
color: blanc de blanc
L 52 x L 36 x H 42 cm



box doccia walk-in /
walk-in shower box
L 70 x H 200 cm

piatto doccia / shower tray
color: bianco lucido / glossy white
L 90 x P 70 x H 3,5 cm

Nasone
kit doccia / shower kit



box doccia walk-in /
walk-in shower box
L 70 x H 200 cm

piatto doccia / shower tray
color: birch
L 90 x P 70 x H 3,5 cm

Nasone
kit doccia / shower kit



box doccia anta battente 8 mm/
8 mm hinged door shower box
L 100 x H 195 cm

piatto doccia / shower tray
color: granite gray
L 100 x P 80 x H 3,5 cm

Nasone
kit doccia / shower kit

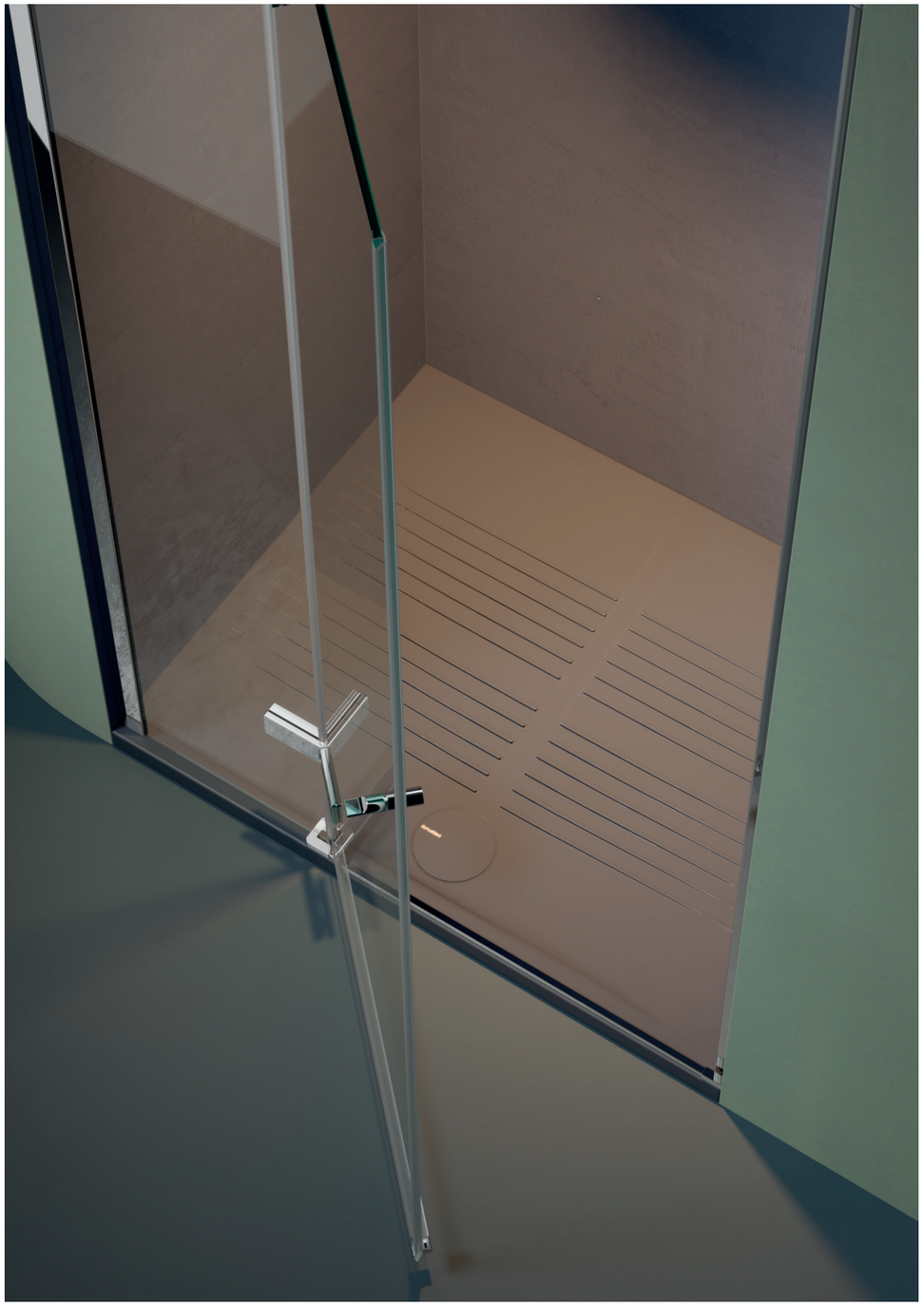





box doccia anta scorrevole 8 mm / 8 mm sliding door shower box
L 120 x P 70 x H 195 cm

piatto doccia / shower tray
color: lemon verbena
L 120 x P 70 x H 3,5 cm

/ Comfort discreto, equilibrio quotidiano
Discreet comfort, everyday balance

Plano 35 unisce leggerezza visiva e presenza materica in un piatto doccia dal carattere contemporaneo ed essenziale. Realizzato in Vitreus China, si distingue per il profilo ridotto e il particolare disegno antiscivolo, che garantisce maggiore sicurezza, contenimento dell'acqua e una piacevole sensazione di comfort durante l'utilizzo. La speciale piletta in ceramica completa una soluzione pensata per unire funzionalità, cura dei dettagli e benessere quotidiano.

Plano 35 combines visual lightness and material presence in a shower tray with a contemporary and essential character. Made of Vitreous China, it features a slim profile and a distinctive anti-slip surface design that ensures greater safety, effective water containment and a pleasant sense of comfort during use. The special ceramic waste completes a solution designed to combine functionality, attention to detail and everyday wellbeing.

Plano 35

DIMENSIONI DIMENSIONS	MATERIALE MATERIAL	ART.
80 x 80 x 3,5 cm	Ceramica - Bianco lucido Ceramic - Glossy White	63PD801
70 x 90 x 3,5 cm	Ceramica - Bianco lucido Ceramic - Glossy White	63PD791
70 x 100 x 3,5 cm	Ceramica - Bianco lucido Ceramic - Glossy White	63PD711
70 x 120 x 3,5 cm	Ceramica - Bianco lucido Ceramic - Glossy White	63PD721
80 x 100 x 3,5 cm	Ceramica - Bianco lucido Ceramic - Glossy White	63PD811
80 x 120 x 3,5 cm	Ceramica - Bianco lucido Ceramic - Glossy White	63PD821
80 x 80 x 3,5 cm	Ceramica - Colori Cromatismi Ceramic - Cromatismi Colors	63PD807**XX**
70 x 90 x 3,5 cm	Ceramica - Colori Cromatismi Ceramic - Cromatismi Colors	63PD797**XX**
70 x 100 x 3,5 cm	Ceramica - Colori Cromatismi Ceramic - Cromatismi Colors	63PD717**XX**
70 x 120 x 3,5 cm	Ceramica - Colori Cromatismi Ceramic - Cromatismi Colors	63PD727**XX**
80 x 100 x 3,5 cm	Ceramica - Colori Cromatismi Ceramic - Cromatismi Colors	63PD817**XX**
80 x 120 x 3,5 cm	Ceramica - Colori Cromatismi Ceramic - Cromatismi Colors	63PD827**XX**

XX
sostituire con codice colore: (01-02-03-04-05-06-07-08- 09-10-11-12-13-14-15-16-17-18-19-20-21-22-23-24-25-26-27-28-29-30)
replace with color code: (01-02-03-04-05-06-07-08- 09-10-11-12-13-14-15-16-17-18-19-20-21-22-23-24-25-26-27-28-29-30)

**** Piletta di scarico e copripiletta inclusi nel prezzo.**
Drain and plug included in the price.

PARTI DI RICAMBIO / SPARE PARTS

PARTI DI RICAMBIO SPARE PARTS	ART.
Copripiletta - piatto doccia **Plano 35** Ceramic - **Plano 35** satin shower tray	99ACPP7**XX**
Copripiletta - piatto doccia **Plano 35** bianco lucido Ceramic - **Plano 35** satin shower tray glossy white	99ACPP1

XX
sostituire con codice colore: (01-02-03-04-05-06-07-08- 09-10-11-12-13-14-15-16-17-18-19-20-21-22-23-24-25-26-27-28-29-30)
replace with color code: (01-02-03-04-05-06-07-08- 09-10-11-12-13-14-15-16-17-18-19-20-21-22-23-24-25-26-27-28-29-30)

/Parti di ricambio
Spare parts

Virgola
Virgoletta
Multipla
Mascalzone
Gran Mascalzone
Mascalzone Light
Foglia
Fogliolina
Quadra
F50
F50 Special
Misura
Lavatrucco

		Cod.
tipologia / type	**set paracolpi per copriwater / buffer seat for seat cover Mascalzone - Quadra**	99ACP46
tipologia / type	**set paracolpi per copriwater / buffer seat for seat cover Fogliolina - Virgoletta - Virgola**	99ACP66
tipologia / type	**set paracolpi per copriwater / buffer seat for seat cover Multipla - F50 Special - Foglia**	99ACP56
tipologia / type	**set paracolpi per copriwater / buffer seat for seat cover Gran Mascalzone**	99ACP67
tipologia / type	**set paracolpi per copriwater / buffer seat for seat cover F50 slim**	99ACP16

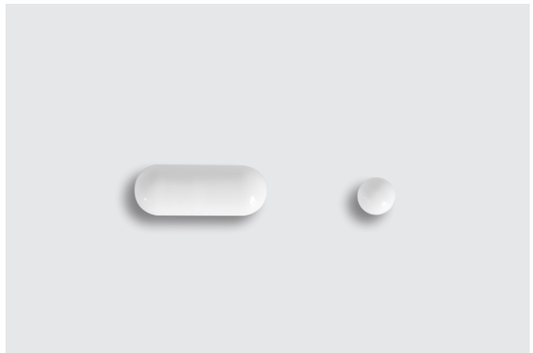

99ACP46

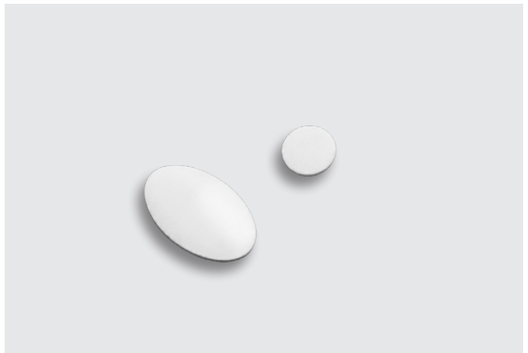

99ACP66



99ACP56



99ACP67

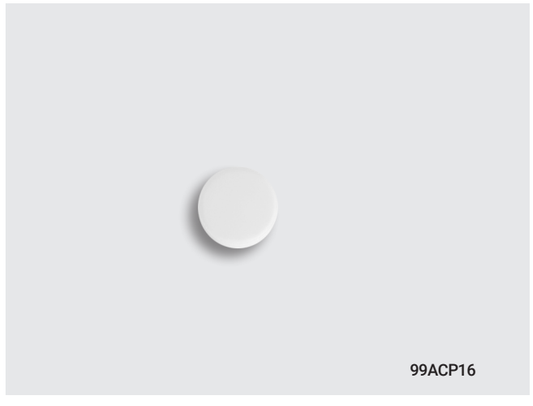

99ACP16

		Cod.
tipologia / type	**borchia cromo per foro troppopieno rettangolare bidet / lavabo chrome stud for rectangular overflow washbasin / bidet F50 - F50 Special**	99ACB16



		Cod.
tipologia / type	**borchia cromo per foro troppopieno tondo bidet / lavabo chrome stud for round overflow washbasin / bidet**	99ACB26



		Cod.
tipologia / type	**coppia viti fissaggio horizon per copriwater avvolgente pair of horizon fixing screws for wraparound seat cover Universale / Universal**	99ACV26



		Cod.
tipologia / type	**coppia viti fissaggio horizon per copriwater avvolgente / pair of horizon fixing screws for wraparound seat cover Virgoletta - Virgola**	99ACV67



		Cod.
tipologia / type	**coppia viti fissaggio horizon per copriwater avvolgente / pair of horizon fixing screws for wraparound seat cover F50**	99ACV62



		Cod.
tipologia / type	**coppia viti fissaggio standard ad espansione per copriwater avvolgente / pair of standrad expansion fixing screws for seat cover Mascalzone - Quadra**	99ACV56



		Cod.
tipologia / type	**coppia viti fissaggio standard ad espansione per copriwater / pair of standrad expansion fixing screws for seat cover F50 - Fogliolina - Foglia SLIM - F50 Special SLIM Gran Mascalzone - Multipla**	99ACV36



		Cod.
tipologia / type	**kit fissaggio a scomparsa per vaso sospeso. Installazione dai fori del copriwater / Fixing kit for wall hung wc. Installed from seat cover holes F50 Special - Foglia - Quadra - Mascalzone - Virgola Virgoletta - Multipla**	09ACKV1



		Cod.
tipologia / type	**kit fissaggio a scomparsa per bidet sospeso / Fixing kit for wall hung bidet F50 Special - Foglia - Quadra - Mascalzone - Virgola Virgoletta - Multipla - Gran Mascalzone - F50**	09ACKB1

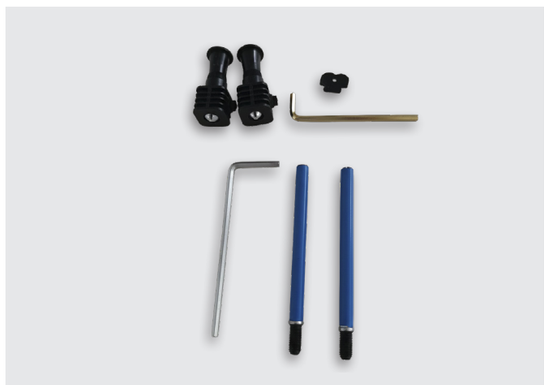

		Cod.
tipologia / type	**fissaggi per vaso e bidet filomuro per singolo pezzo / fixing kit for back to wall**	99ACV71



		Cod.
tipologia / type	**kit fissaggio standard per lavabo standard / fixing kit for washbasin**	99ACVL6



		Cod.
tipologia / type	**piletta click clack universale con copripiletta in ceramica / universal push down drain with ceramic cover**	
finitura / trim	bianco lucido / glossy white	99ACKP1
finitura / trim	colorato / coloured	99ACKP7



		Cod.
tipologia / type	**piletta scarico libero universale con copripiletta in ceramica / universal fix drain with ceramic cover**	
finitura / trim	bianco lucido / glossy white	99ACSP1
finitura / trim	colorato / coloured	99ACSP7



		Cod.
tipologia / type	**riduttore di pressione acqua per vaso / water pressure reducer for wc**	99ACRF1

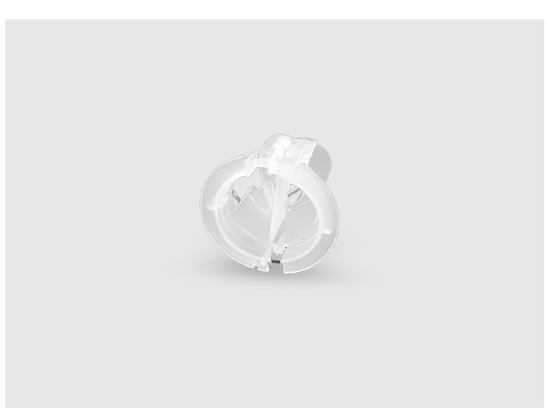

		Cod.
tipologia / type	**curva tecnica Ø100 per vaso / elbow pipe for floor drain Ø100 for wc back to wall Foglia monoblocco / monoblock Foglia**	99AC071



		Cod.
tipologia / type	**curva tecnica per scarico a pavimento 18 cm / elbow pipe for floor drain 18 cm**	99AC011



		Cod.
tipologia / type	**curva tecnica per scarico a 90 ° elbow pipe for floor drain 18 cm**	99AC062



		Cod.
tipologia / type	**raccordo per scarico a pavimento regolabile da 6 a 15 cm / elbow pipe for floor drain adjustable 6/15 cm**	99ACVL6



		Cod.
tipologia / type	**raccordo per scarico a pavimento regolabile da 16 a 22 cm / elbow pipe for floor drain adjustable 16/22 cm**	99AC031



		Cod.
tipologia / type	**raccordo eccentrico per entrata acqua h32,5 - h35,5 eccentric pipe for water inlet h32,5 - h35,5**	99ACRA1



		Cod.
tipologia / type	**piletta click/clack piatta / flat push down drain**	99ACKM1
tipologia / type	**copripiletta in ceramica / ceramic drain cover**	
finitura / trim	bianco lucido / glossy white	99ACMV1
finitura / trim	colorato / coloured	99ACMV7
tipologia / type	**copripiletta forato in ceramica / perforated ceramic drain cover**	
finitura / trim	bianco lucido / glossy white	99ACVM1
finitura / trim	colorato / coloured	99ACVM7

Virgola - Virgoletta - Multipla





_DOMUS FALERII si riserva il diritto di apportare modifiche ai prodotti descritti in questo catalogo. I manufatti ceramici possono subire variazioni dimensionali. Per ogni aspetto tecnico e dimensionale fare riferimento alla documentazione tecnica aziendale e relativi aggiornamenti.
I colori e i materiali riprodotti nelle immagini stampate hanno un valore indicativo. DOMUS FALERII declina ogni responsabilità derivante da eventuali inesattezze di stampa e/o da errori sulle caratteristiche dei prodotti forniti.

_DOMUS FALERII reserves the right to make changes to the products described in this catalog. Ceramic items may be subject to dimensional dimensional variations. For all technical and dimensional aspects, please refer to the company's technical documentation and relative updates.
The colors and materials reproduced in the printed images are indicative only. DOMUS FALERII declines all responsibility for any printing inaccuracies and/or errors in the characteristics of the products supplied.

art direction + graphic project
adhocspaziocreativo.it

print
Musumeci

© domusfalerii 10/26

Domus Falerii s.r.l.

Via Falerina n.313
01033 Civita Castellana (Vt) Italy
T. +39 761 598190
F. +39 761 514779
info@domusfalerii.it
www.domusfalerii.it

